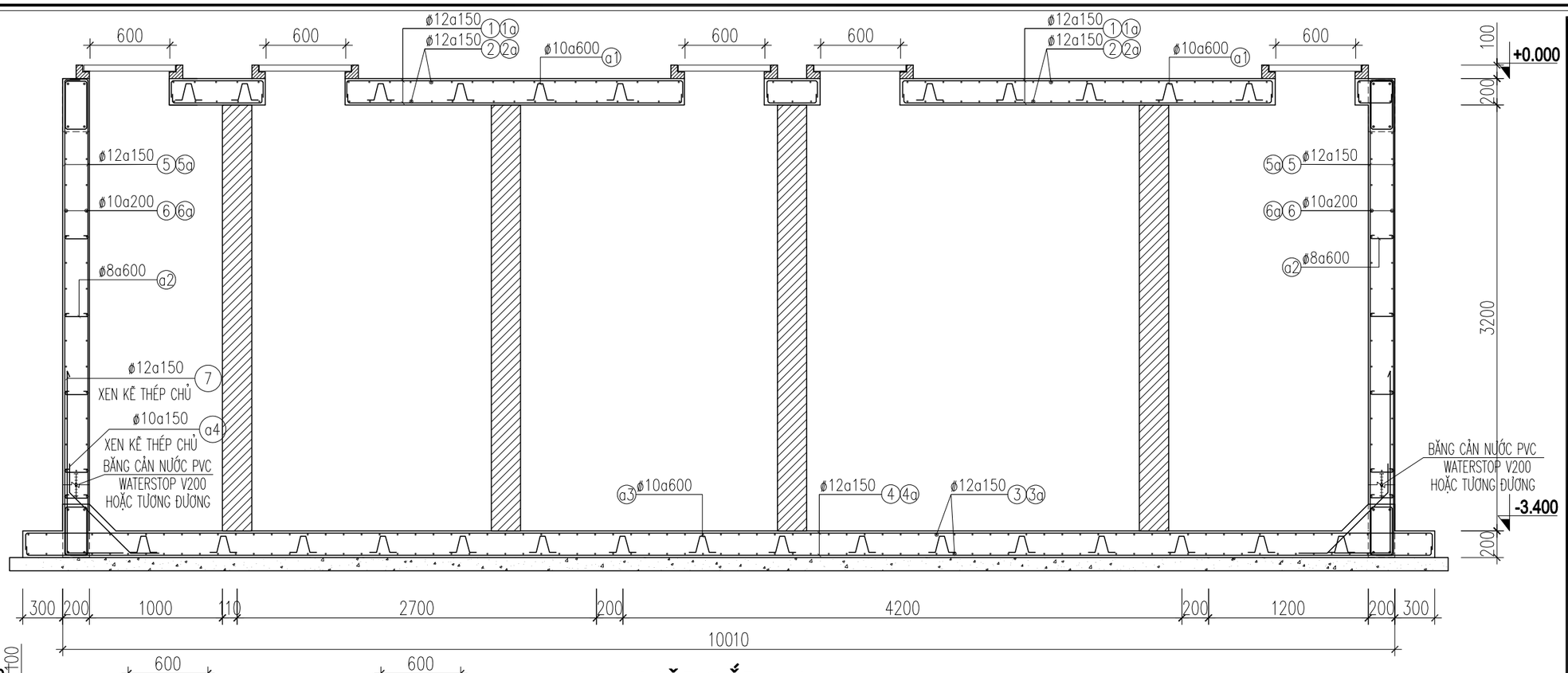

MẶT CẮT A-A

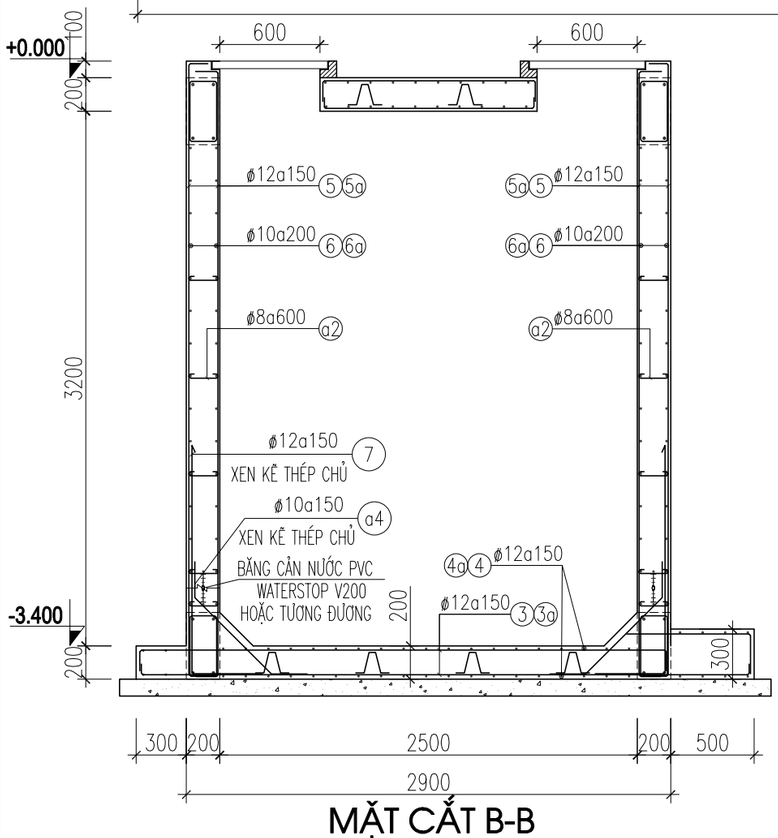

MẶT CẮT B-B

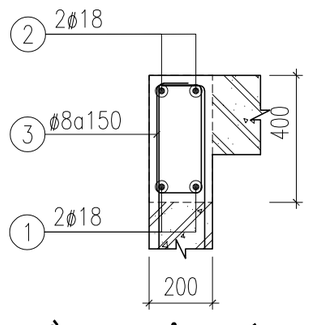

DẦM D1 (ĐỈNH VÁCH)

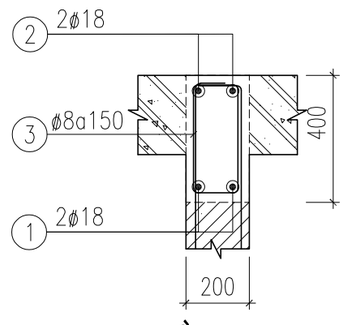

DẦM D2

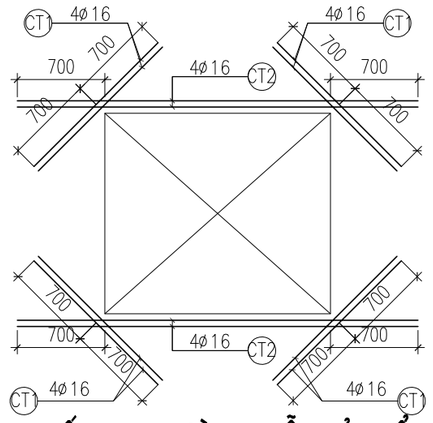

CHI TIẾT GIA CƯỜNG LỖ MỞ ĐIỂN HÌNH

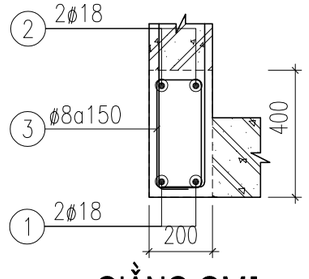

GIẰNG GM1

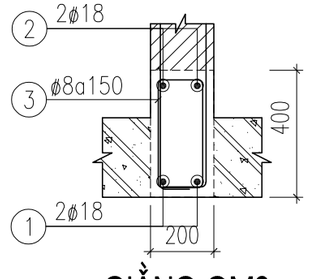

GIẰNG GM2

GHI CHÚ:

-BÊ TÔNG ĐÁY, GIẰNG, VÁCH, NẮP BỂ MÁC 250, BÊ TÔNG LÓT MÁC 100#
-CỐT THÉP d < 10 NHÓM CB240-T, RS=2100KG/cm2
-CỐT THÉP d >= 10 NHÓM CB400V, RS=3500KG/cm2
-NỐI THÉP BẰNG PHƯƠNG PHÁP BUỘC THEO ĐÚNG QUY PHẠM
-CỐT (±0.00) Ở TRÊN LÀ CỐT HOÀN THIỆN NỀN TẠI KHU VỰC BỂ

GHI CHÚ:

	SỬA ĐỔI - REV	NGÀY - DATE
1.		
2.		
3.		

CHỦ ĐẦU TƯ - OWNER

CTY TNHH CÔNG NGHIỆP JIAZHENG (VIỆT NAM)

DỰ ÁN - PROJECT:

DỰ ÁN NHÀ MÁY SẢN XUẤT CÔNG NGHIỆP JIAZHENG

HẠNG MỤC - ITEM:

BỂ XỬ LÝ NƯỚC THẢI SINH HOẠT

ĐỊA ĐIỂM - SITE :

LÔ CN-3C-2 KCN YÊN BÌNH, PHƯỜNG ĐỒNG TIẾN, TP PHỔ YÊN, TỈNH THÁI NGUYÊN

C.TY TƯ VẤN - CONSULTANT

HT HÀ NỘI

CÔNG TY CP XD&LĐ CÔNG TRÌNH HT HÀ NỘI

ADD : SỐ 23 - ĐƯỜNG NGUYỄN XIỂN - QUẬN THANH XUÂN - HÀ NỘI
TEL : 0243 2222 455 FAX : 0243 2222 455

GIÁM ĐỐC - DIRECTOR : NGUYỄN THÁI HỌC

THIẾT KẾ - DESIGNER : NGUYỄN KHẮC TIỆP

KIỂM TRA - CHECK : NGUYỄN THÁI HỌC

TÊN BẢN VẼ - DRAWING:

KẾT CẤU BỂ XLNT SINH HOẠT SAU ĐIỀU CHỈNH

NGÀY IN - DATE: ... - 2026

TỶ LỆ - SCALE:

BẢN VẼ - DRAWING NO: JX-NT-007

NHÀ XƯỞNG 02

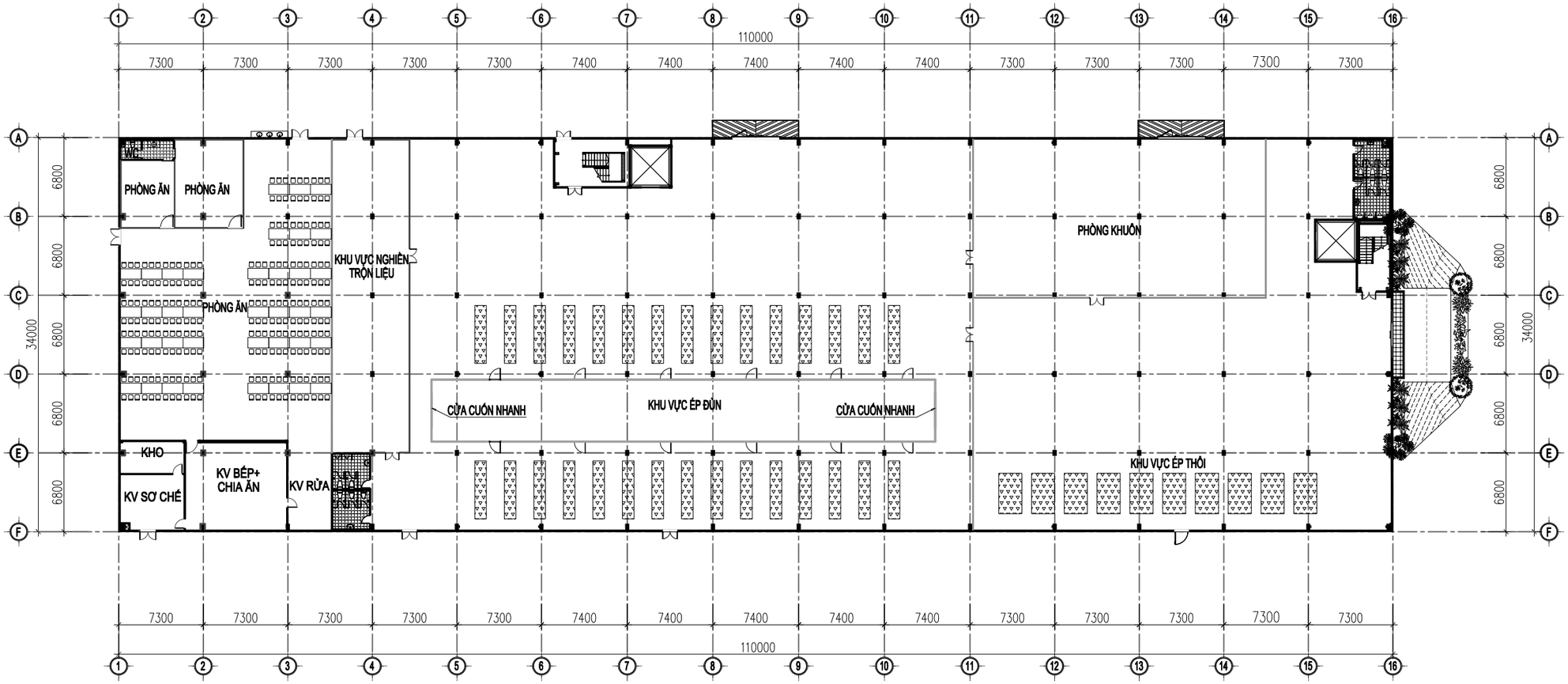

MẶT BẰNG VÁCH NGĂN, MÁY MÓC TẦNG 1

- GHI CHÚ:

- TƯỜNG XÂY GẠCH 110 CAO ĐẾN ĐÁY DẦM
- TƯỜNG XÂY GẠCH 110 CAO 3000MM
- TƯỜNG BĂNG TẤM PANEL EPS DÀY 50MM CAO 2800MM
- TƯỜNG BĂNG TẤM PANEL EPS DÀY 50MM CAO ĐẾN ĐÁY TRẦN
- TƯỜNG BĂNG VÁCH NGĂN CHỐNG CHÁY EI45 CAO KỊCH TRẦN

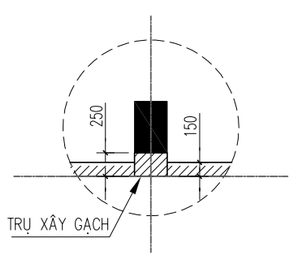

CHI TIẾT CT1

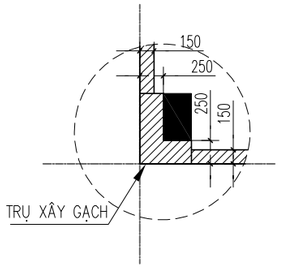

CHI TIẾT CT2

GHI CHÚ:

	SỬA ĐỔI - REV	NGÀY - DATE
1.		
2.		
3.		

CHỦ ĐẦU TƯ - OWNER

CTY TNHH CÔNG NGHIỆP JIAZHENG (VIỆT NAM)

DỰ ÁN - PROJECT:

DỰ ÁN NHÀ MÁY SẢN XUẤT CÔNG NGHIỆP JIAZHENG

HẠNG MỤC - ITEM:

NHÀ XƯỞNG 02

ĐỊA ĐIỂM - SITE :

LÔ CN-3C-2 KCN YÊN BÌNH, PHƯỜNG ĐỒNG TIẾN, TP PHỔ YÊN, TỈNH THÁI NGUYÊN

C.TY TƯ VẤN - CONSULTANT

HT HÀ NỘI
CÔNG TY CP XD&LĐ CÔNG TRÌNH HT HÀ NỘI
ADD : SỐ 23 - ĐƯỜNG NGUYỄN XIỂN - QUẬN THANH XUÂN - HÀ NỘI
TEL : 0243 2222 455 FAX : 0243 2222 455

GIÁM ĐỐC - DIRECTOR :

NGUYỄN THÁI HỌC

THIẾT KẾ - DESIGNER :

NGUYỄN KHẮC TIỆP

KIỂM TRA - CHECK :

NGUYỄN THÁI HỌC

TÊN BẢN VẼ - DRAWING:

MẶT BẰNG VÁCH NGĂN, MÁY MÓC TẦNG 1

NGÀY IN - DATE:

... - 2026

TỶ LỆ - SCALE:

BẢN VẼ - DRAWING NO:

JZ-KT-001

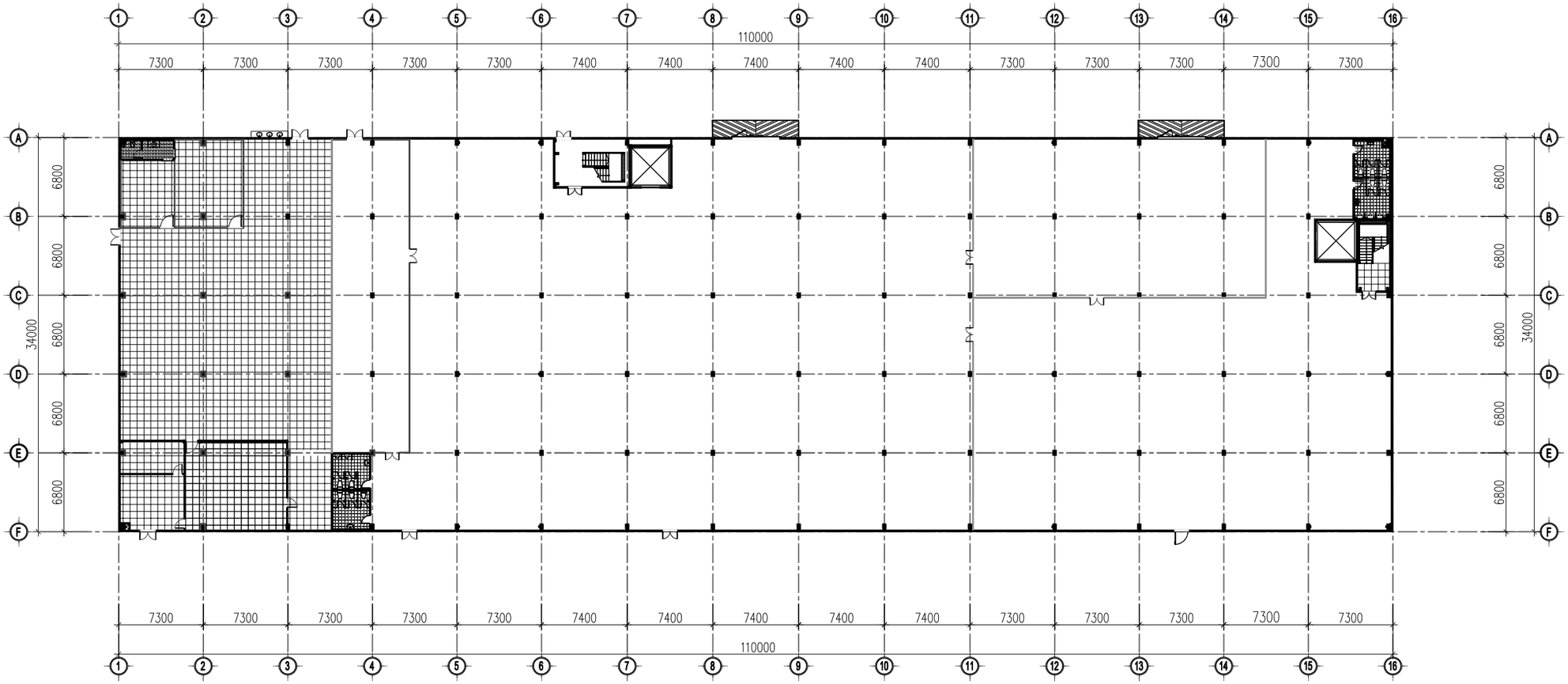

MẶT BẰNG NỀN TẦNG 1

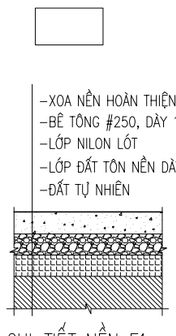

-XOA NỀN HOÀN THIỆN BẰNG MÁY XOA NỀN BÊ TÔNG
-BÊ TÔNG #250, DÀY 150MM
-LỚP NILON LÓT
-LỚP ĐẤT TÔN NỀN DÀY THEO THỰC TẾ, ĐẦM CHẶT K=0,92
-ĐẤT TỰ NHIÊN

CHI TIẾT NỀN F1

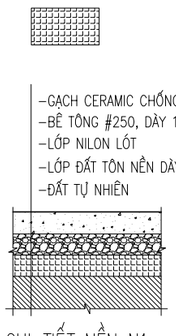

-GẠCH CERAMIC CHỐNG TRƠN KT 300X300
-BÊ TÔNG #250, DÀY 100MM
-LỚP NILON LÓT
-LỚP ĐẤT TÔN NỀN DÀY THEO THỰC TẾ, ĐẦM CHẶT K=0,92
-ĐẤT TỰ NHIÊN

CHI TIẾT NỀN N1

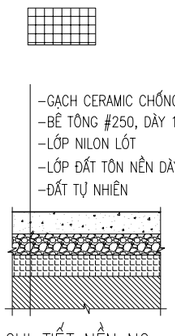

-GẠCH CERAMIC CHỐNG TRƠN KT 600X600
-BÊ TÔNG #250, DÀY 150MM
-LỚP NILON LÓT
-LỚP ĐẤT TÔN NỀN DÀY THEO THỰC TẾ, ĐẦM CHẶT K=0,92
-ĐẤT TỰ NHIÊN

CHI TIẾT NỀN N2

GHI CHÚ:

	SỬA ĐỔI - REV	NGÀY - DATE
1.		
2.		
3.		

CHỦ ĐẦU TƯ - OWNER

CTY TNHH CÔNG NGHIỆP JIAZHENG (VIỆT NAM)

DỰ ÁN - PROJECT:

DỰ ÁN NHÀ MÁY SẢN XUẤT CÔNG NGHIỆP JIAZHENG

HẠNG MỤC - ITEM:

NHÀ XƯỞNG 02

ĐỊA ĐIỂM - SITE :

LÔ CN-3C-2 KCN YÊN BÌNH, PHƯỜNG ĐỒNG TIẾN, TP PHỔ YÊN, TỈNH THÁI NGUYÊN

C.TY TƯ VẤN - CONSULTANT

HT HÀ NỘI

CÔNG TY CP XD&LĐ CÔNG TRÌNH HT HÀ NỘI

ADD : SỐ 23 - ĐƯỜNG NGUYỄN XIỂN - QUẬN THANH XUÂN - HÀ NỘI
TEL : 0243 2222 455 FAX : 0243 2222 455

GIÁM ĐỐC - DIRECTOR :

NGUYỄN THÁI HỌC

THIẾT KẾ - DESIGNER :

NGUYỄN KHẮC TIỆP

KIỂM TRA - CHECK :

NGUYỄN THÁI HỌC

TÊN BẢN VẼ - DRAWING:

MẶT BẰNG NỀN TẦNG 1

NGÀY IN - DATE:

... - 2026

TỶ LỆ - SCALE:

BẢN VẼ - DRAWING NO:

JZ-KT-002

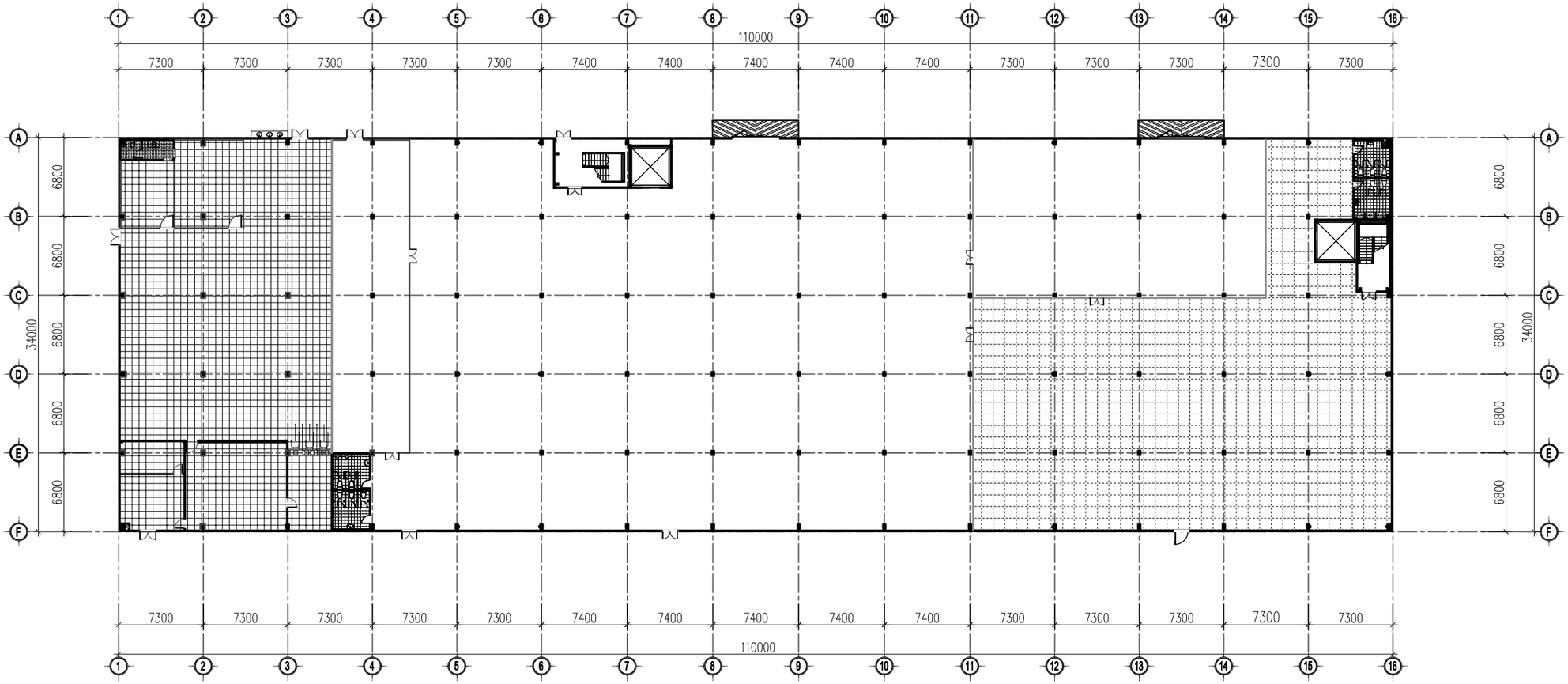

MẶT BẰNG TRẦN TẦNG 1

- GHI CHÚ:

- TRẦN NHÔM CAO ĐỘ 3000MM
- TRẦN THẠCH CAO TẤM THẢ CHỐNG ÂM CAO ĐỘ 2400MM
- TRẦN THẠCH CAO, CAO ĐỘ 3200MM

GHI CHÚ:

	SỬA ĐỔI - REV	NGÀY - DATE
1.		
2.		
3.		

CHỦ ĐẦU TƯ - OWNER

CTY TNHH CÔNG NGHIỆP JIAZHENG (VIỆT NAM)

DỰ ÁN - PROJECT:

DỰ ÁN NHÀ MÁY SẢN XUẤT CÔNG NGHIỆP JIAZHENG

HẠNG MỤC - ITEM:

NHÀ XƯỞNG 02

ĐỊA ĐIỂM - SITE :

LÔ CN-3C-2 KCN YÊN BÌNH, PHƯỜNG ĐỒNG TIẾN, TP PHỔ YÊN, TỈNH THÁI NGUYÊN

C.TY TƯ VẤN - CONSULTANT

HT HÀ NỘI

CÔNG TY CP XD&LĐ CÔNG TRÌNH HT HÀ NỘI

ADD : SỐ 23 - ĐƯỜNG NGUYỄN XIỂN - QUẬN THANH XUÂN - HÀ NỘI

TEL : 0243 2222 455 FAX : 0243 2222 455

GIÁM ĐỐC - DIRECTOR :

NGUYỄN THÁI HỌC

THIẾT KẾ - DESIGNER :

NGUYỄN KHẮC TIỆP

KIỂM TRA - CHECK :

NGUYỄN THÁI HỌC

TÊN BẢN VẼ - DRAWING:

MẶT BẰNG TRẦN TẦNG 1

NGÀY IN - DATE:

... - 2026

TỶ LỆ - SCALE:

BẢN VẼ - DRAWING NO:

JZ-KT-003

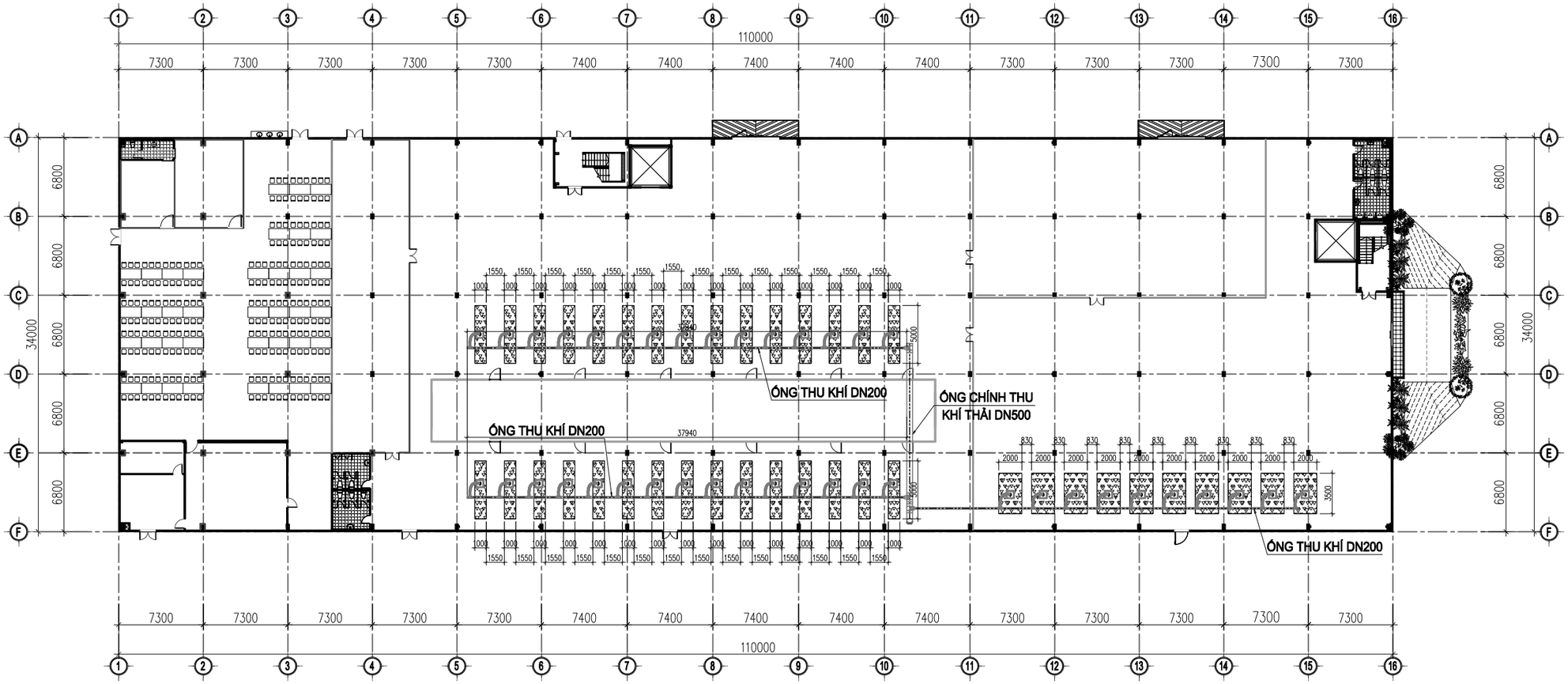

MẶT BẰNG BỐ TRÍ HỆ THỐNG THU, XỬ LÝ KHÍ TẦNG 1

CHÚ THÍCH

- Đường ống thu khí DN500, tôn mạ kẽm;
- Đường ống thu khí từ các máy DN200, tôn mạ kẽm, ống HDPE co giãn.

GHI CHÚ:

	SỬA ĐỔI - REV	NGÀY - DATE
1.		
2.		
3.		

CHỦ ĐẦU TƯ - OWNER

CTY TNHH CÔNG NGHIỆP JIAZHENG (VIỆT NAM)

DỰ ÁN - PROJECT:

DỰ ÁN NHÀ MÁY SẢN XUẤT CÔNG NGHIỆP JIAZHENG

HẠNG MỤC - ITEM:

NHÀ XƯỞNG 02

ĐỊA ĐIỂM - SITE :

LÔ CN-3C-2 KCN YÊN BÌNH, PHƯỜNG ĐỒNG TIẾN, TP PHỔ YÊN, TỈNH THÁI NGUYÊN

C.TY TƯ VẤN - CONSULTANT

HT HÀ NỘI

CÔNG TY CP XD&LĐ CÔNG TRÌNH HT HÀ NỘI

ADD : SỐ 23 - ĐƯỜNG NGUYỄN XIỂN - QUẬN THANH XUÂN - HÀ NỘI

TEL : 0243 2222 455 FAX : 0243 2222 455

GIÁM ĐỐC - DIRECTOR :

NGUYỄN THÁI HỌC

THIẾT KẾ - DESIGNER :

NGUYỄN KHẮC TIỆP

KIỂM TRA - CHECK :

NGUYỄN THÁI HỌC

TÊN BẢN VẼ - DRAWING:

MẶT BẰNG BỐ TRÍ HỆ THỐNG THU, XỬ LÝ KHÍ TẦNG 1

NGÀY IN - DATE:

... - 2026

TỶ LỆ - SCALE:

BẢN VẼ - DRAWING NO:

JZ-KT-003A

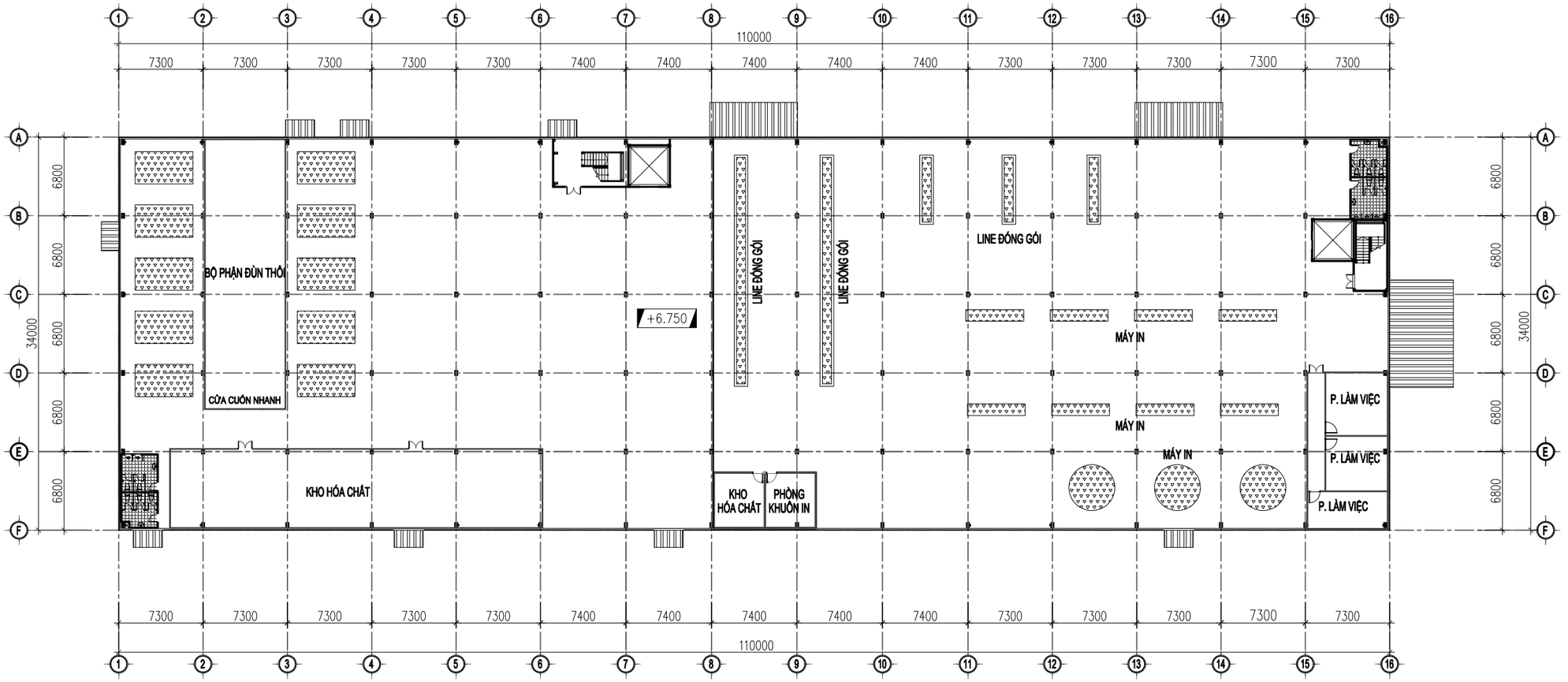

MẶT BẰNG VÁCH NGĂN, MÁY MÓC TẦNG 2

- GHI CHÚ:

- TƯỜNG XÂY GẠCH 110 CAO ĐẾN ĐÁY DẦM
- TƯỜNG XÂY GẠCH 110 CAO 3000MM
- TƯỜNG BĂNG TẤM PANEL EPS DÀY 50MM CAO 2800MM
- TƯỜNG BĂNG TẤM PANEL EPS DÀY 50MM CAO ĐẾN ĐÁY TRẦN

GHI CHÚ:

	SỬA ĐỔI - REV	NGÀY - DATE
1.		
2.		
3.		

CHỦ ĐẦU TƯ - OWNER

CTY TNHH CÔNG NGHIỆP JIAZHENG (VIỆT NAM)

DỰ ÁN - PROJECT:

DỰ ÁN NHÀ MÁY SẢN XUẤT CÔNG NGHIỆP JIAZHENG

HẠNG MỤC - ITEM:

ĐỊA ĐIỂM - SITE :

LÔ CN-3C-2 KCN YÊN BÌNH, PHƯỜNG ĐỒNG TIẾN, TP PHỔ YÊN, TỈNH THÁI NGUYÊN

C.TY TƯ VẤN - CONSULTANT

HT HÀ NỘI

CÔNG TY CP XD&LĐ CÔNG TRÌNH HT HÀ NỘI

ADD : SỐ 23 - ĐƯỜNG NGUYỄN XIỂN - QUẬN THANH XUÂN - HÀ NỘI
TEL : 0243 2222 455 FAX : 0243 2222 455

GIÁM ĐỐC - DIRECTOR : NGUYỄN THÁI HỌC

THIẾT KẾ - DESIGNER : NGUYỄN KHẮC TIỆP

KIỂM TRA - CHECK : NGUYỄN THÁI HỌC

TÊN BẢN VẼ - DRAWING:

MẶT BẰNG, VÁCH NGĂN, MÁY MÓC TẦNG 2

NGÀY IN - DATE: ... - 2026

TỶ LỆ - SCALE:

BẢN VẼ - DRAWING NO: JZ-KT-004

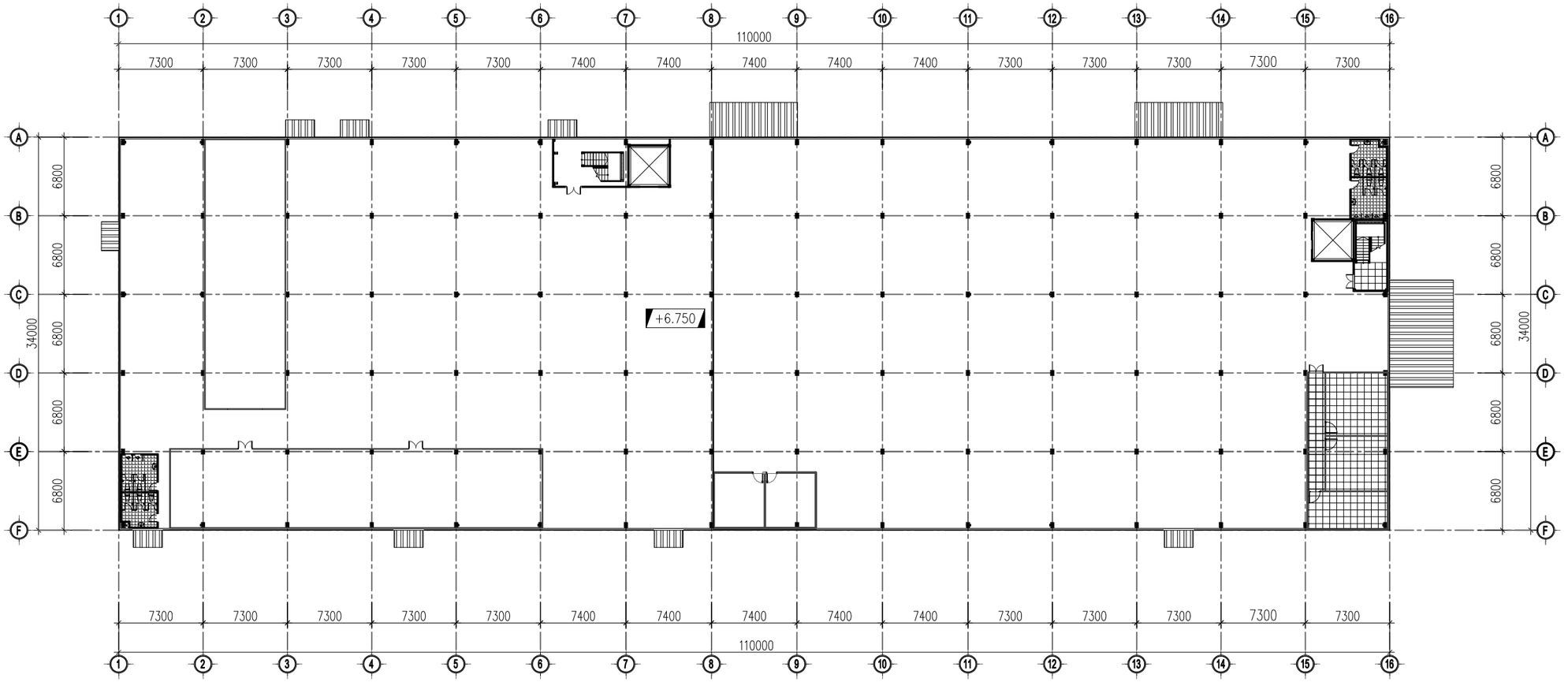

MẶT BẰNG NỀN TẦNG 2

- GHI CHÚ:

SÀN LÁT GẠCH CERAMIC 600X800

SÀN LÁT GẠCH CERAMIC TRÁNG TRƠN 300X300

GHI CHÚ:

	SỬA ĐỔI - REV	NGÀY - DATE
1.		
2.		
3.		

CHỦ ĐẦU TƯ - OWNER

CTY TNHH CÔNG NGHIỆP JIAZHENG (VIỆT NAM)

DỰ ÁN - PROJECT:

DỰ ÁN NHÀ MÁY SẢN XUẤT CÔNG NGHIỆP JIAZHENG

HẠNG MỤC - ITEM:

ĐỊA ĐIỂM - SITE :

LÔ CN-3C-2 KCN YÊN BÌNH, PHƯỜNG ĐỒNG TIẾN, TP PHỔ YÊN, TỈNH THÁI NGUYÊN

C.TY TƯ VẤN - CONSULTANT

HT HÀ NỘI

CÔNG TY CP XD&LĐ CÔNG TRÌNH HT HÀ NỘI

ADD : SỐ 23 - ĐƯỜNG NGUYỄN XIỂN - QUẬN THANH XUÂN - HÀ NỘI
TEL : 0243 2222 455 FAX : 0243 2222 455

GIÁM ĐỐC - DIRECTOR :

NGUYỄN THÁI HỌC

THIẾT KẾ - DESIGNER :

NGUYỄN KHẮC TIỆP

KIỂM TRA - CHECK :

NGUYỄN THÁI HỌC

TÊN BẢN VẼ - DRAWING:

MẶT BẰNG NỀN TẦNG 2

NGÀY IN - DATE:

... - 2026

TỶ LỆ - SCALE:

BẢN VẼ - DRAWING NO:

JZ-KT-005

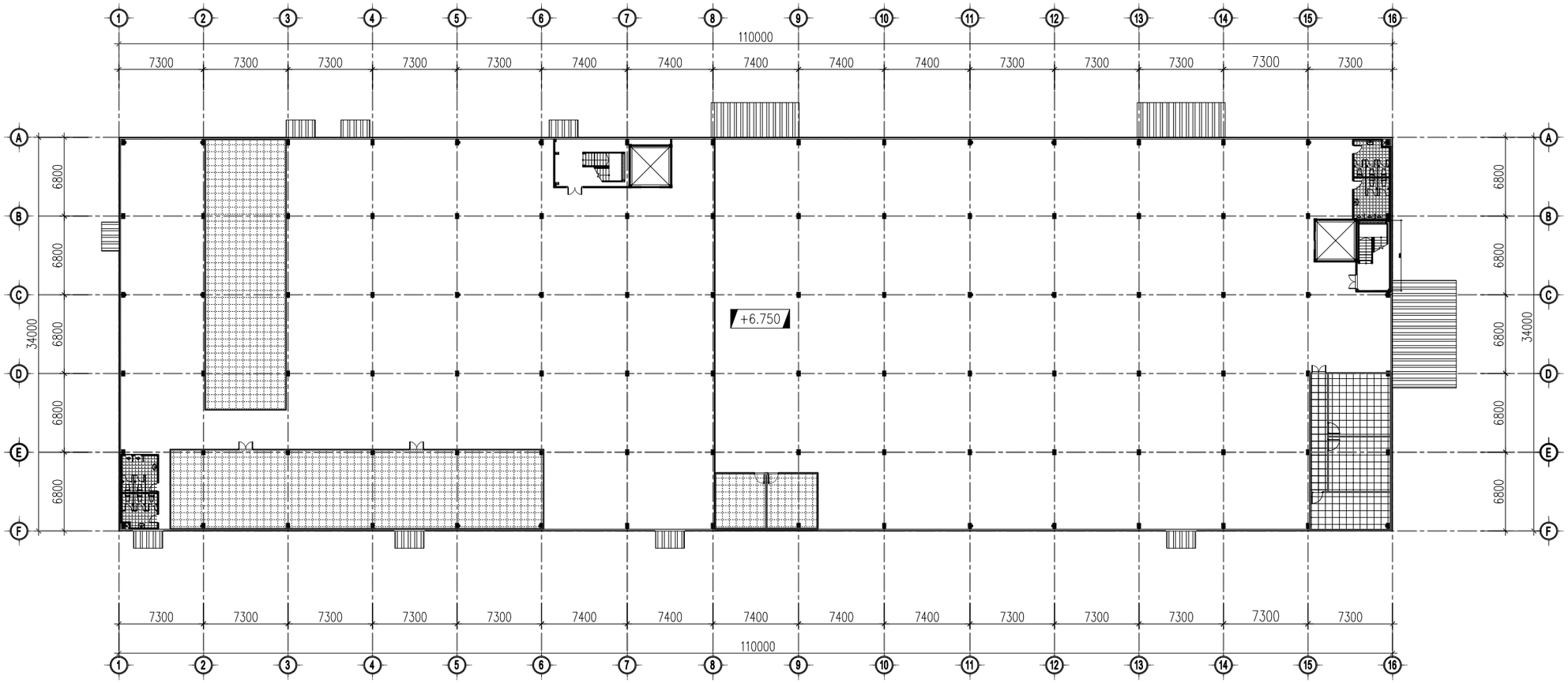

MẶT BẰNG TRẦN TẦNG 2

- GHI CHÚ:

- TRẦN THẠCH CAO TẤM THẢ CAO ĐỘ 2800MM
- TRẦN THẠCH CAO TẤM THẢ CHỐNG ÂM CAO ĐỘ 2400MM
- TRẦN THẠCH CAO, CAO ĐỘ 3200MM

GHI CHÚ:

	SỬA ĐỔI - REV	NGÀY - DATE
1.		
2.		
3.		

CHỦ ĐẦU TƯ - OWNER

CTY TNHH CÔNG NGHIỆP JIAZHENG (VIỆT NAM)

DỰ ÁN - PROJECT:

DỰ ÁN NHÀ MÁY SẢN XUẤT CÔNG NGHIỆP JIAZHENG

HẠNG MỤC - ITEM:

ĐỊA ĐIỂM - SITE :

LÔ CN-3C-2 KCN YÊN BÌNH, PHƯỜNG ĐỒNG TIẾN, TP PHỔ YÊN, TỈNH THÁI NGUYÊN

C.TY TƯ VẤN - CONSULTANT

HT HÀ NỘI

CÔNG TY CP XD&LĐ CÔNG TRÌNH HT HÀ NỘI

ADD : SỐ 23 - ĐƯỜNG NGUYỄN XIỂN - QUẬN THANH XUÂN - HÀ NỘI
TEL : 0243 2222 455 FAX : 0243 2222 455

GIÁM ĐỐC - DIRECTOR :
NGUYỄN THÁI HỌC

THIẾT KẾ - DESIGNER :
NGUYỄN KHẮC TIỆP

KIỂM TRA - CHECK :
NGUYỄN THÁI HỌC

TÊN BẢN VẼ - DRAWING:

MẶT BẰNG TRẦN TẦNG 2

NGÀY IN - DATE:
... - 2026

TỶ LỆ - SCALE:

BẢN VẼ - DRAWING NO:
JZ-KT-006

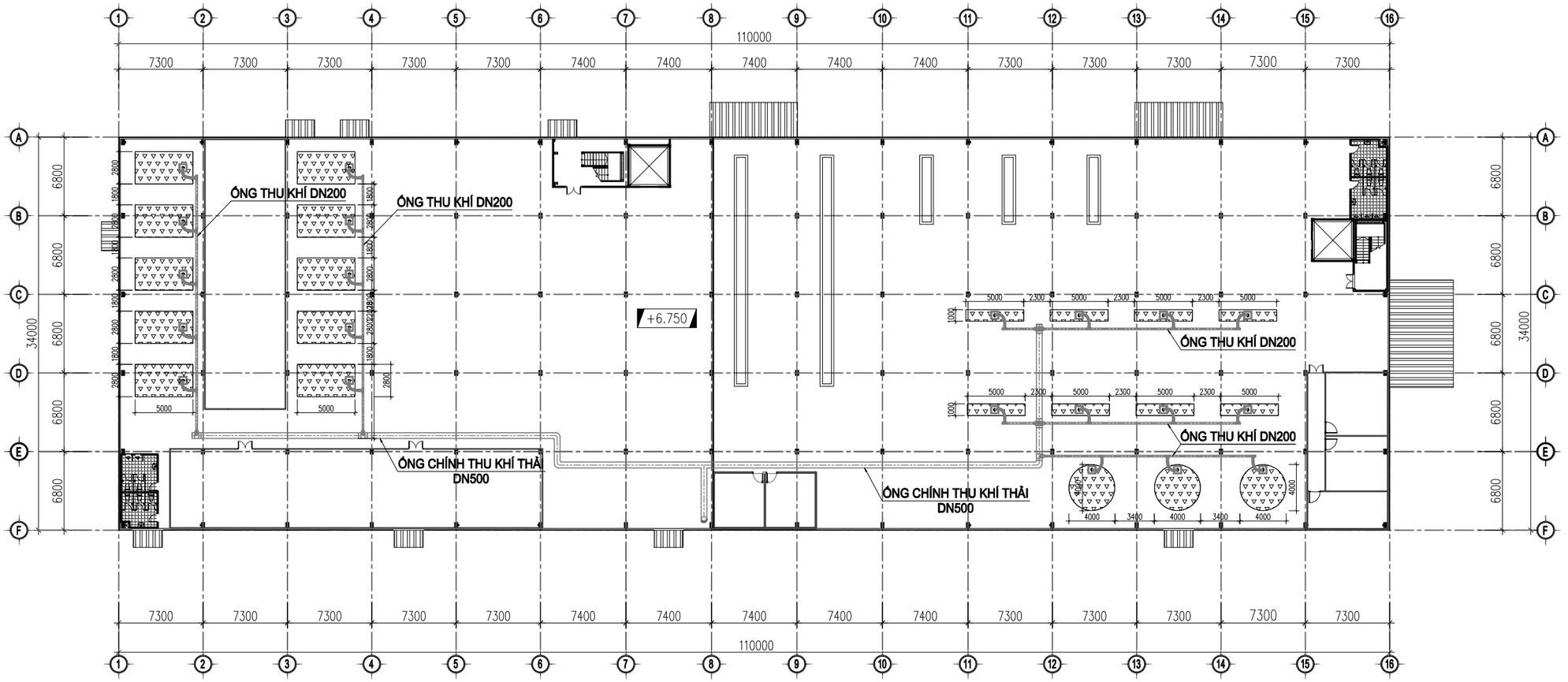

MẶT BẰNG BỐ TRÍ HỆ THỐNG THU, XỬ LÝ KHÍ TẦNG 2

CHÚ THÍCH

- Đường ống thu khí DN500, tôn mạ kẽm;
- Đường ống thu khí từ các máy DN200, tôn mạ kẽm, ống HDPE co giãn.

GHI CHÚ:

	SỬA ĐỔI - REV	NGÀY - DATE
1.		
2.		
3.		

CHỦ ĐẦU TƯ - OWNER

CTY TNHH CÔNG NGHIỆP JIAZHENG (VIỆT NAM)

DỰ ÁN - PROJECT:

DỰ ÁN NHÀ MÁY SẢN XUẤT CÔNG NGHIỆP JIAZHENG

HẠNG MỤC - ITEM:

ĐỊA ĐIỂM - SITE :

LÔ CN-3C-2 KCN YÊN BÌNH, PHƯỜNG ĐỒNG TIẾN, TP PHỔ YÊN, TỈNH THÁI NGUYÊN

C.TY TƯ VẤN - CONSULTANT

HT HÀ NỘI

CÔNG TY CP XD&LĐ CÔNG TRÌNH HT HÀ NỘI

ADD : SỐ 23 - ĐƯỜNG NGUYỄN XIỂN - QUẬN THANH XUÂN - HÀ NỘI
TEL : 0243 2222 455 FAX : 0243 2222 455

GIÁM ĐỐC - DIRECTOR :
NGUYỄN THÁI HỌC

THIẾT KẾ - DESIGNER :
NGUYỄN KHẮC TIỆP

KIỂM TRA - CHECK :
NGUYỄN THÁI HỌC

TÊN BẢN VẼ - DRAWING:

MẶT BẰNG BỐ TRÍ HỆ THỐNG THU, XỬ LÝ KHÍ TẦNG 2

NGÀY IN - DATE:
... - 2026

TỶ LỆ - SCALE:

BẢN VẼ - DRAWING NO:
JZ-KT-006A

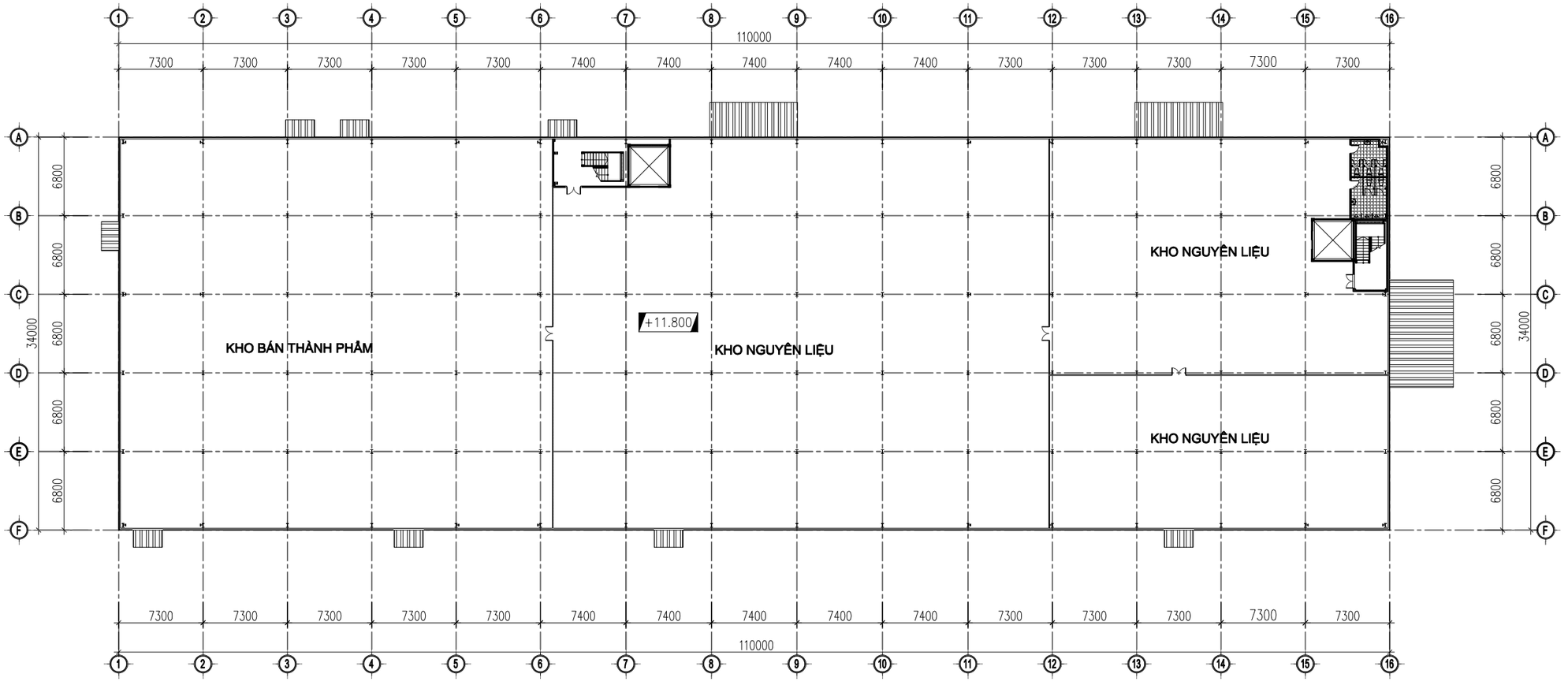

MẶT BẰNG VÁCH NGĂN TẦNG 3

GHI CHÚ:

	SỬA ĐỔI - REV	NGÀY - DATE
1.		
2.		
3.		

CHỦ ĐẦU TƯ - OWNER

CTY TNHH CÔNG NGHIỆP JIAZHENG (VIỆT NAM)

DỰ ÁN - PROJECT:

DỰ ÁN NHÀ MÁY SẢN XUẤT CÔNG NGHIỆP JIAZHENG

HẠNG MỤC - ITEM:

NHÀ XƯỞNG 02

ĐỊA ĐIỂM - SITE :

LÔ CN-3C-2 KCN YÊN BÌNH, PHƯỜNG ĐỒNG TIẾN, TP PHỔ YÊN, TỈNH THÁI NGUYÊN

C.TY TƯ VẤN - CONSULTANT

HT HÀ NỘI

CÔNG TY CP XD&LĐ CÔNG TRÌNH HT HÀ NỘI

ADD : SỐ 23 - ĐƯỜNG NGUYỄN XIỂN - QUẬN THANH XUÂN - HÀ NỘI

TEL : 0243 2222 455 FAX : 0243 2222 455

GIÁM ĐỐC - DIRECTOR :

NGUYỄN THÁI HỌC

THIẾT KẾ - DESIGNER :

NGUYỄN KHẮC TIỆP

KIỂM TRA - CHECK :

NGUYỄN THÁI HỌC

TÊN BẢN VẼ - DRAWING:

MẶT BẰNG VÁCH NGĂN TẦNG 3

NGÀY IN - DATE:

... - 2026

TỶ LỆ - SCALE:

BẢN VẼ - DRAWING NO:

JZ-KT-007

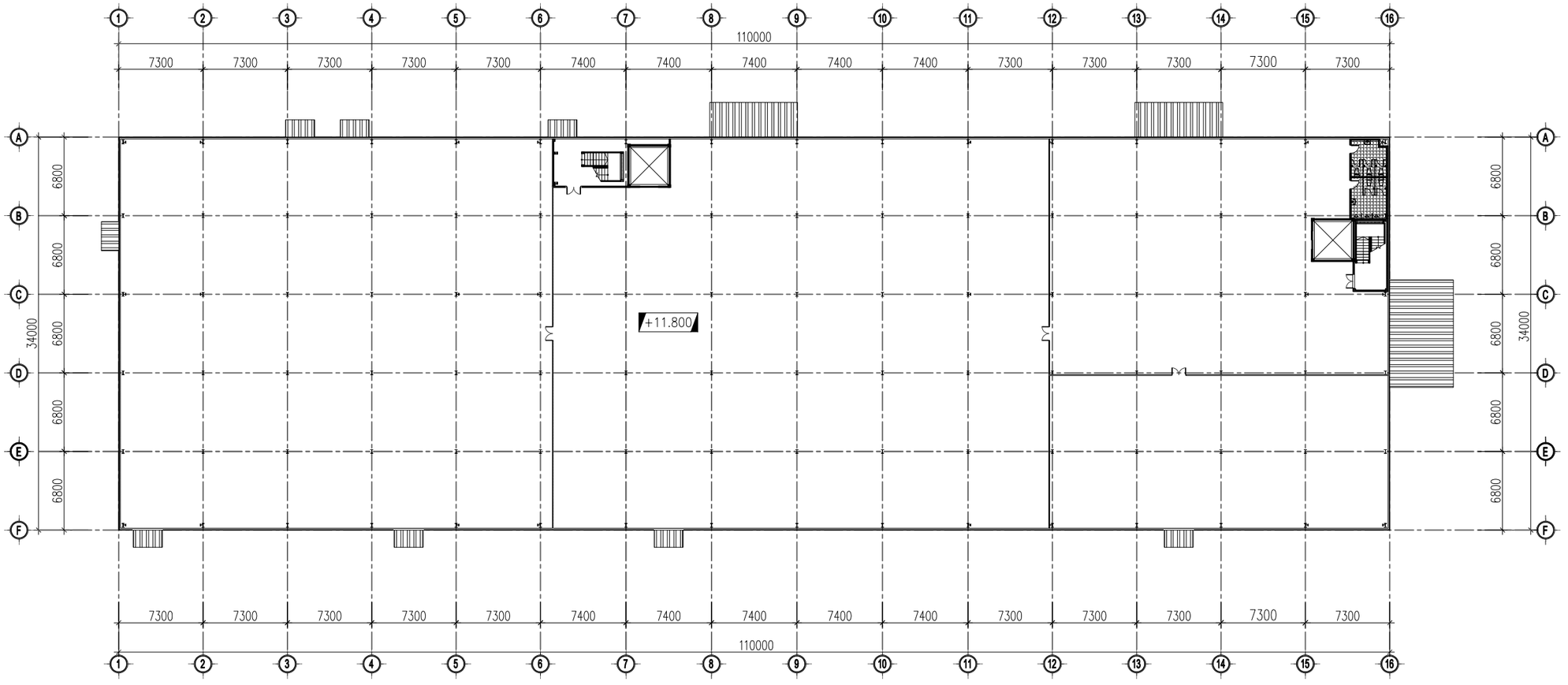

MẶT BẰNG NỀN TẦNG 3

- GHI CHÚ:

SÀN LÁT GẠCH CERAMIC 600X600

SÀN LÁT GẠCH CERAMIC TRỐNG TRƠN 300X300

GHI CHÚ:

	SỬA ĐỔI - REV	NGÀY - DATE
1.		
2.		
3.		

CHỦ ĐẦU TƯ - OWNER

CTY TNHH CÔNG NGHIỆP JIAZHENG (VIỆT NAM)

DỰ ÁN - PROJECT:

DỰ ÁN NHÀ MÁY SẢN XUẤT CÔNG NGHIỆP JIAZHENG

HẠNG MỤC - ITEM:

NHÀ XƯỞNG 02

ĐỊA ĐIỂM - SITE :

LÔ CN-3C-2 KCN YÊN BÌNH, PHƯỜNG ĐỒNG TIẾN, TP PHỔ YÊN, TỈNH THÁI NGUYÊN

C.TY TƯ VẤN - CONSULTANT

HT HÀ NỘI

CÔNG TY CP XD&LĐ CÔNG TRÌNH HT HÀ NỘI

ADD : SỐ 23 - ĐƯỜNG NGUYỄN XIỂN - QUẬN THANH XUÂN - HÀ NỘI

TEL : 0243 2222 455 FAX : 0243 2222 455

GIÁM ĐỐC - DIRECTOR :

NGUYỄN THÁI HỌC

THIẾT KẾ - DESIGNER :

NGUYỄN KHẮC TIỆP

KIỂM TRA - CHECK :

NGUYỄN THÁI HỌC

TÊN BẢN VẼ - DRAWING:

MẶT BẰNG NỀN TẦNG 3

NGÀY IN - DATE:

... - 2026

TỶ LỆ - SCALE:

BẢN VẼ - DRAWING NO:

JZ-KT-008

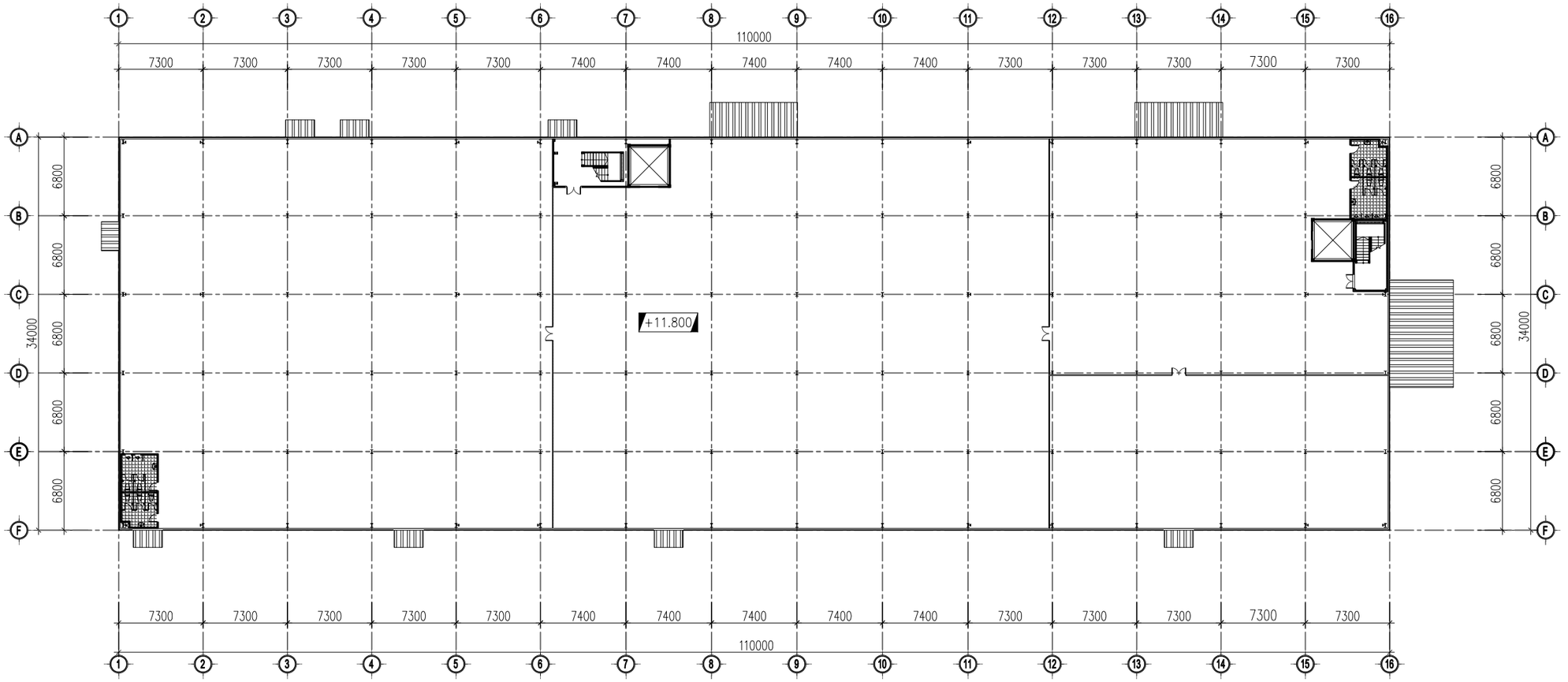

MẶT BẰNG TRẦN TẦNG 3

- GHI CHÚ:

TRẦN THẠCH CAO TẤM THẢ CAO ĐỘ 2800MM

TRẦN THẠCH CAO TẤM THẢ CHỐNG ẨM CAO ĐỘ 2400MM

GHI CHÚ:

	SỬA ĐỔI - REV	NGÀY - DATE
1.		
2.		
3.		

CHỦ ĐẦU TƯ - OWNER

CTY TNHH CÔNG NGHIỆP JIAZHENG (VIỆT NAM)

DỰ ÁN - PROJECT:

DỰ ÁN NHÀ MÁY SẢN XUẤT CÔNG NGHIỆP JIAZHENG

HẠNG MỤC - ITEM:

NHÀ XƯỞNG 02

ĐỊA ĐIỂM - SITE :

LÔ CN-3C-2 KCN YÊN BÌNH, PHƯỜNG ĐỒNG TIẾN, TP PHỔ YÊN, TỈNH THÁI NGUYÊN

C.TY TƯ VẤN - CONSULTANT

HT HÀ NỘI

CÔNG TY CP XD&LĐ CÔNG TRÌNH HT HÀ NỘI

ADD : SỐ 23 - ĐƯỜNG NGUYỄN XIỂN - QUẬN THANH XUÂN - HÀ NỘI

TEL : 0243 2222 455 FAX : 0243 2222 455

GIÁM ĐỐC - DIRECTOR :

NGUYỄN THÁI HỌC

THIẾT KẾ - DESIGNER :

NGUYỄN KHẮC TIỆP

KIỂM TRA - CHECK :

NGUYỄN THÁI HỌC

TÊN BẢN VẼ - DRAWING:

MẶT BẰNG TRẦN TẦNG 3

NGÀY IN - DATE:

... - 2026

TỶ LỆ - SCALE:

BẢN VẼ - DRAWING NO:

JZ-KT-009

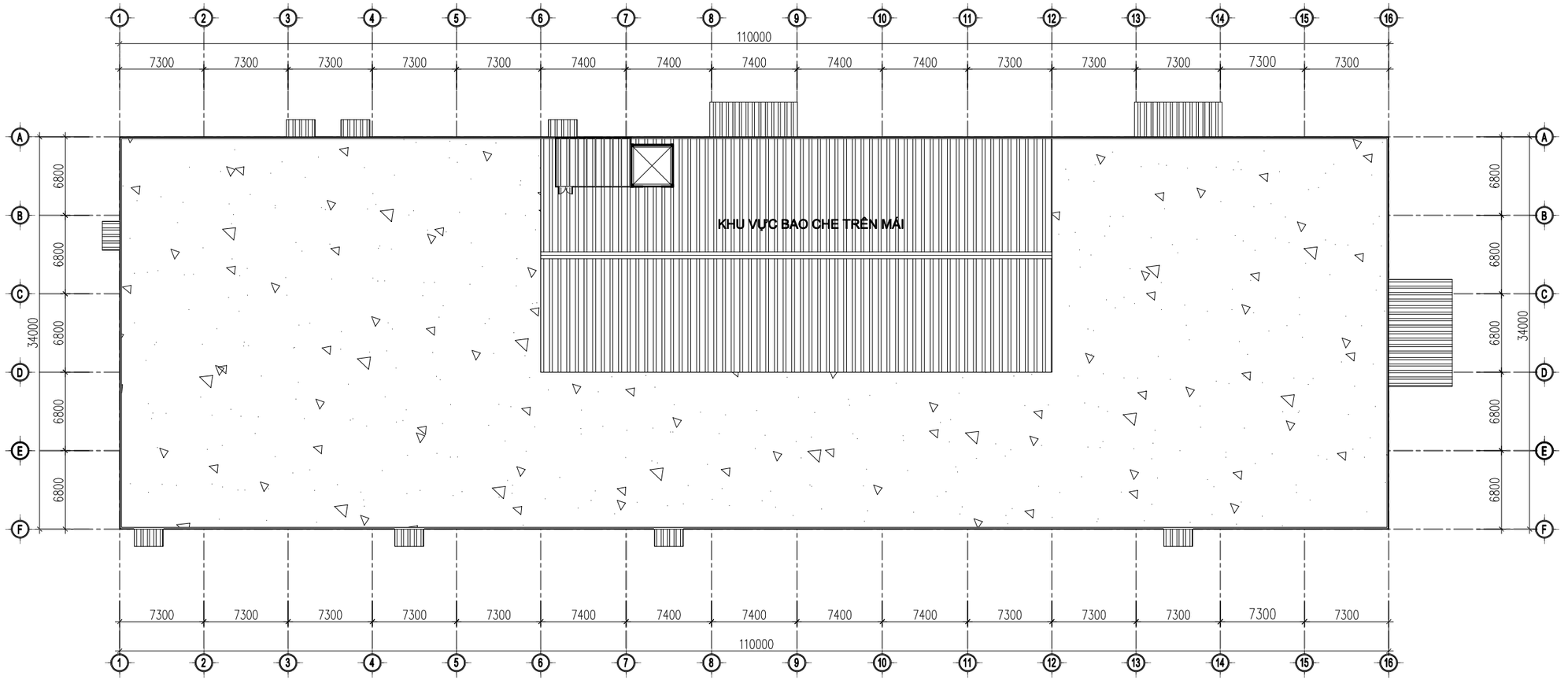

MẶT BẰNG MÁI

GHI CHÚ:

	SỬA ĐỔI - REV	NGÀY - DATE
1.		
2.		
3.		

CHỦ ĐẦU TƯ - OWNER

CTY TNHH CÔNG NGHIỆP JIAZHENG (VIỆT NAM)

DỰ ÁN - PROJECT:

DỰ ÁN NHÀ MÁY SẢN XUẤT CÔNG NGHIỆP JIAZHENG

HẠNG MỤC - ITEM:

NHÀ XƯỞNG 02

ĐỊA ĐIỂM - SITE :

LÔ CN-3C-2 KCN YÊN BÌNH, PHƯỜNG ĐỒNG TIẾN, TP PHỔ YÊN, TỈNH THÁI NGUYÊN

C.TY TƯ VẤN - CONSULTANT

HT HÀ NỘI

CÔNG TY CP XD&LĐ CÔNG TRÌNH HT HÀ NỘI

ADD : SỐ 23 - ĐƯỜNG NGUYỄN XIỂN - QUẬN THANH XUÂN - HÀ NỘI

TEL : 0243 2222 455 FAX : 0243 2222 455

GIÁM ĐỐC - DIRECTOR :

NGUYỄN THÁI HỌC

THIẾT KẾ - DESIGNER :

NGUYỄN KHẮC TIỆP

KIỂM TRA - CHECK :

NGUYỄN THÁI HỌC

TÊN BẢN VẼ - DRAWING:

MẶT BẰNG MÁI

NGÀY IN - DATE:

... - 2026

TỶ LỆ - SCALE:

BẢN VẼ - DRAWING NO:

JZ-KT-010

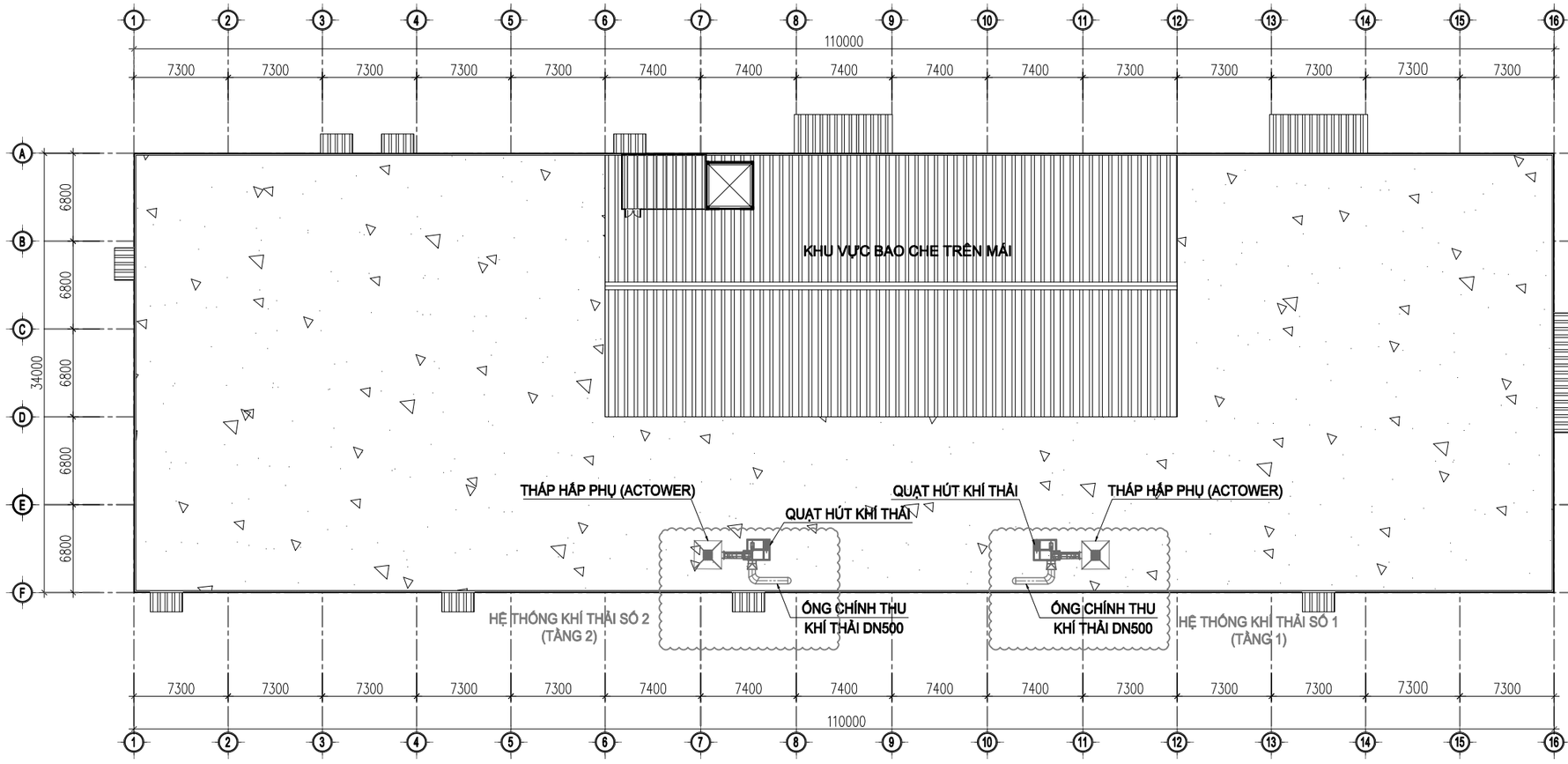

MẶT BẰNG BỐ TRÍ HỆ THỐNG THU, XỬ LÝ KHÍ MÁI

GHI CHÚ:

	SỬA ĐỔI - REV	NGÀY - DATE
1.		
2.		
3.		

CHỦ ĐẦU TƯ - OWNER

CTY TNHH CÔNG NGHIỆP JIAZHENG (VIỆT NAM)

DỰ ÁN - PROJECT:

DỰ ÁN NHÀ MÁY SẢN XUẤT CÔNG NGHIỆP JIAZHENG

HẠNG MỤC - ITEM:

NHÀ XƯỞNG 02

ĐỊA ĐIỂM - SITE :

LÔ CN-3C-2 KCN YÊN BÌNH, PHƯỜNG ĐỒNG TIẾN, TP PHỔ YÊN, TỈNH THÁI NGUYÊN

C.TY TƯ VẤN - CONSULTANT

HT HÀ NỘI
CÔNG TY CP XD&LĐ CÔNG TRÌNH HT HÀ NỘI
ADD : SỐ 23 - ĐƯỜNG NGUYỄN XIỂN - QUẬN THANH XUÂN - HÀ NỘI
TEL : 0243 2222 455 FAX : 0243 2222 455

GIÁM ĐỐC - DIRECTOR : NGUYỄN THÁI HỌC	
THIẾT KẾ - DESIGNER : NGUYỄN KHẮC TIỆP	
KIỂM TRA - CHECK : NGUYỄN THÁI HỌC	

TÊN BẢN VẼ - DRAWING:

MẶT BẰNG BỐ TRÍ HỆ THỐNG THU, XỬ LÝ KHÍ MÁI

NGÀY IN - DATE:	BẢN VẼ - DRAWING NO:
... - 2026	JZ-KT-010A
TỶ LỆ - SCALE:	

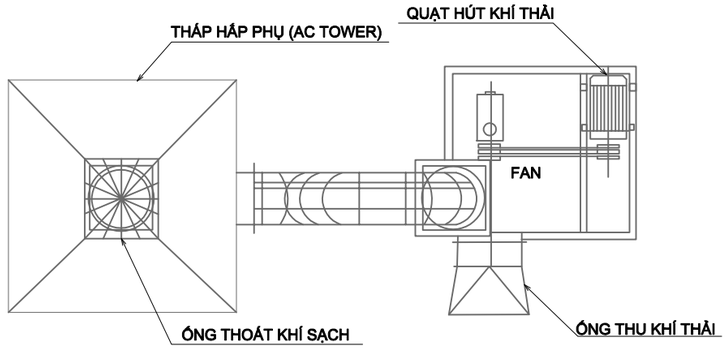

MẶT BẰNG HỆ THỐNG XỬ LÝ KHÍ SỐ 1 (TẦNG 1)

GHI CHÚ:
- THÁP HẤP PHỤ (AC TOWER):
  - + VẬT LIỆU: THÉP CT3
  - + KÍCH THƯỚC: WXRXH: 1500X1500X3000
  - + HỆ THỐNG LƯỚI ĐỠ THAN HOẠT TÍNH
  - + LƯU LƯỢNG XỬ LÝ MAX 15.000 M3/H
- CHỤP HÚT KHÍ THẢI:
  - + VẬT LIỆU: TÔN HOA
- QUẠT HÚT KHÍ THẢI:
  - + CÔNG SUẤT: 45KW
  - + LƯU LƯỢNG: 30.000 M3/H
  - + CỘT ÁP: 3.600 – 4.000 PA
- ĐƯỜNG ỐNG THU KHÍ THẢI:
  - + VẬT LIỆU: TÔN MẠ KẼM
  - + KÍCH THƯỚC: DN500MM
- ỐNG THOÁT KHÍ THẢI:
  - + VẬT LIỆU: TÔN MẠ KẼM
  - + KÍCH THƯỚC: DN500MM
- ĐƯỜNG ỐNG THU KHÍ MÁY SẢN XUẤT:
  - + VẬT LIỆU: TÔN MẠ KẼM
  - + KÍCH THƯỚC: DN200MM
- ĐƯỜNG ỐNG HDPE XOẮN:
  - + VẬT LIỆU: NHỰA HDPE, VẢI KỸ THUẬT CHỊU NHIỆT, CHỐNG CHÁY, CÓ GẮN XOẮN THÉP
  - + CƠ CẤU CO RÚT VÀ XOAY CỦA CHỤP HÚT
- VAN CHẶN ĐƯỜNG ỐNG HÚT:
  - + VẬT LIỆU: TÔN MẠ KẼM
  - + KÍCH THƯỚC: DN200MM
- SÀN THAO TÁC LẤY MẪU:
  - + VẬT LIỆU: TÔN MẠ KẼM
- ỐNG THOÁT KHÍ:
  - + CAO 24M SO VỚI MẶT ĐẤT; Ø700MM

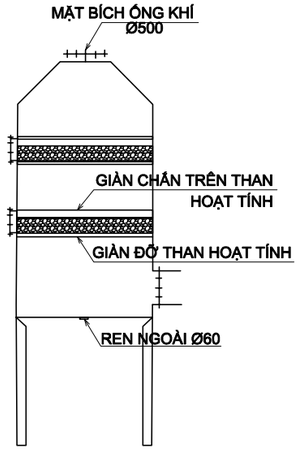

MẶT CẮT HỆ THỐNG XỬ LÝ KHÍ

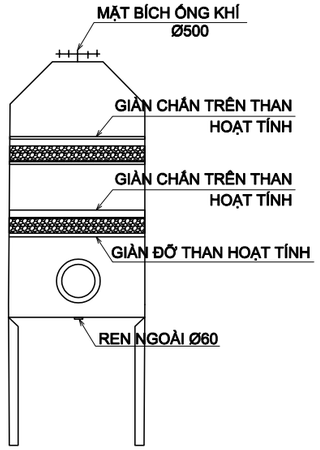

MẶT CẮT HỆ THỐNG XỬ LÝ KHÍ

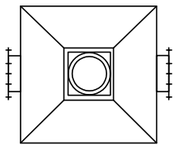

MẶT BẰNG THÁP HẤP PHỤ

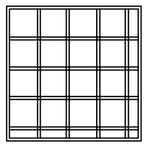

MẶT BẰNG GIÀN CHẮN VẬT LIỆU HẤP PHỤ

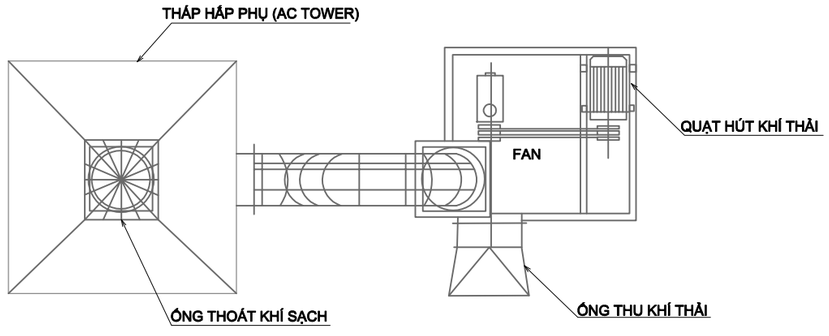

MẶT BẰNG HỆ THỐNG XỬ LÝ KHÍ SỐ 2 (TẦNG 2)

GHI CHÚ:
- THÁP HẤP PHỤ (AC TOWER):
  - + VẬT LIỆU: THÉP CT3
  - + KÍCH THƯỚC: WXRXH: 1800X1800X3000
  - + HỆ THỐNG LƯỚI ĐỠ THAN HOẠT TÍNH
  - + LƯU LƯỢNG XỬ LÝ MAX 11.000 M3/H
- CHỤP HÚT KHÍ THẢI:
  - + VẬT LIỆU: TÔN HOA
- QUẠT HÚT KHÍ THẢI:
  - + CÔNG SUẤT: 55KW
  - + LƯU LƯỢNG: 35.000 M3/H
  - + CỘT ÁP: 3.600-4.000 PA
- ĐƯỜNG ỐNG THU KHÍ THẢI:
  - + VẬT LIỆU: TÔN MẠ KẼM
  - + KÍCH THƯỚC: DN500MM
- ỐNG THOÁT KHÍ THẢI:
  - + VẬT LIỆU: TÔN MẠ KẼM
  - + KÍCH THƯỚC: DN500MM
- ĐƯỜNG ỐNG THU KHÍ MÁY SẢN XUẤT:
  - + VẬT LIỆU: TÔN MẠ KẼM
  - + KÍCH THƯỚC: DN200MM
- ĐƯỜNG ỐNG HDPE XOẮN:
  - + VẬT LIỆU: NHỰA HDPE, VẢI KỸ THUẬT CHỊU NHIỆT, CHỐNG CHÁY, CÓ GẮN XOẮN THÉP
  - + CƠ CẤU CO RÚT VÀ XOAY CỦA CHỤP HÚT
- VAN CHẶN ĐƯỜNG ỐNG HÚT:
  - + VẬT LIỆU: TÔN MẠ KẼM
  - + KÍCH THƯỚC: DN200MM
- SÀN THAO TÁC LẤY MẪU:
  - + VẬT LIỆU: TÔN MẠ KẼM
- ỐNG THOÁT KHÍ:
  - + CAO 24M SO VỚI MẶT ĐẤT; Ø700MM

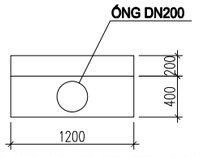

MẶT BẰNG CHỤP THU KHÍ



MẶT CẮT CHỤP THU KHÍ

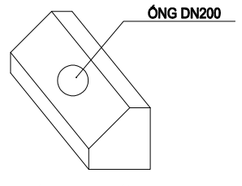

HÌNH CHIẾU KHÔNG GIAN

GHI CHÚ:

	SỬA ĐỔI - REV	NGÀY - DATE
1.		
2.		
3.		

CHỦ ĐẦU TƯ - OWNER

CTY TNHH CÔNG NGHIỆP JIAZHENG (VIỆT NAM)

DỰ ÁN - PROJECT:

DỰ ÁN NHÀ MÁY SẢN XUẤT CÔNG NGHIỆP JIAZHENG

HẠNG MỤC - ITEM:

NHÀ XƯỞNG 02

ĐỊA ĐIỂM - SITE :

LÔ CN-3C-2 KCN YÊN BÌNH, PHƯỜNG ĐỒNG TIẾN, TP PHỔ YÊN, TỈNH THÁI NGUYÊN

C.TY TƯ VẤN - CONSULTANT

HT HÀ NỘI

CÔNG TY CP XD&LĐ CÔNG TRÌNH HT HÀ NỘI

ADD : SỐ 23 - ĐƯỜNG NGUYỄN XIỂN - QUẬN THANH XUÂN - HÀ NỘI
TEL : 0243 2222 455 FAX : 0243 2222 455

GIÁM ĐỐC - DIRECTOR : NGUYỄN THÁI HỌC	
THIẾT KẾ - DESIGNER : NGUYỄN KHẮC TIỆP	
KIỂM TRA - CHECK : NGUYỄN THÁI HỌC	

TÊN BẢN VẼ - DRAWING:

CHI TIẾT HỆ THỐNG XỬ LÝ KHÍ THẢI

NGÀY IN - DATE:	BẢN VẼ - DRAWING NO:
... - 2026	JZ-KT-010B
TỶ LỆ - SCALE:	

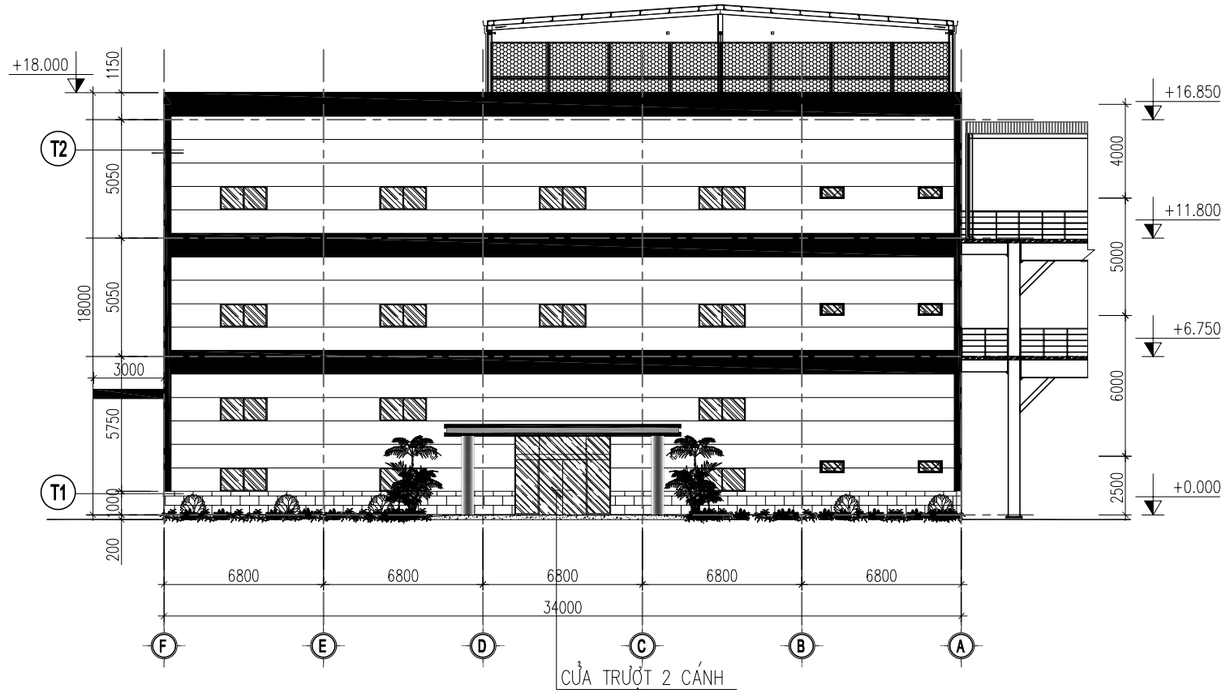

MẶT ĐỨNG XƯỞNG TRỤC 16

T1 –TƯỜNG XÂY GẠCH ĐẶC DÀY 110
–LỚP VỮA TRÁT, VỮA XM MÁC 75#
–SƠN NGOÀI TRỜI, 1 LỚP SƠN LÓT, 2 LỚP SƠN PHỦ

T2 –TẤM PANEL DÀY 50MM, 2 MẶT TÔN
–KHUNG XƯƠNG THÉP HỘP MẠ KẼM
–CỘT THÉP TỔ HỢP

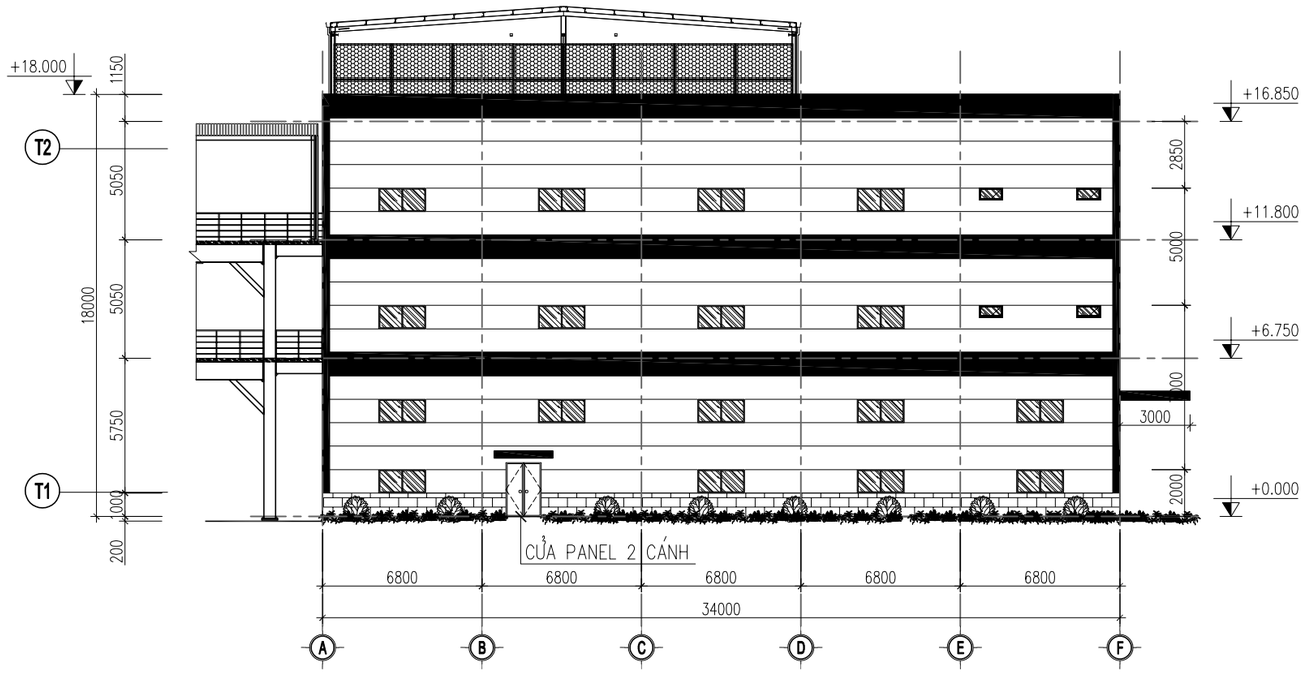

MẶT ĐỨNG XƯỞNG TRỤC 1

GHI CHÚ:

	SỬA ĐỔI - REV	NGÀY - DATE
1.		
2.		
3.		

CHỦ ĐẦU TƯ - OWNER

CTY TNHH CÔNG NGHIỆP JIAZHENG (VIỆT NAM)

DỰ ÁN - PROJECT:

DỰ ÁN NHÀ MÁY SẢN XUẤT CÔNG NGHIỆP JIAZHENG

HẠNG MỤC - ITEM:

NHÀ XƯỞNG 02

ĐỊA ĐIỂM - SITE :

LÔ CN-3C-2 KCN YÊN BÌNH, PHƯỜNG ĐỒNG TIẾN, TP PHỔ YÊN, TỈNH THÁI NGUYÊN

C.TY TƯ VẤN - CONSULTANT

HT HÀ NỘI

CÔNG TY CP XD&LĐ CÔNG TRÌNH HT HÀ NỘI

ADD : SỐ 23 - ĐƯỜNG NGUYỄN XIỂN - QUẬN THANH XUÂN - HÀ NỘI
TEL : 0243 2222 455 FAX : 0243 2222 455

GIÁM ĐỐC - DIRECTOR : NGUYỄN THÁI HỌC

THIẾT KẾ - DESIGNER : NGUYỄN KHẮC TIỆP

KIỂM TRA - CHECK : NGUYỄN THÁI HỌC

TÊN BẢN VẼ - DRAWING:

MẶT ĐỨNG NHÀ XƯỞNG

NGÀY IN - DATE: ... - 2026

TỶ LỆ - SCALE:

BẢN VẼ - DRAWING NO: JZ-KT-011

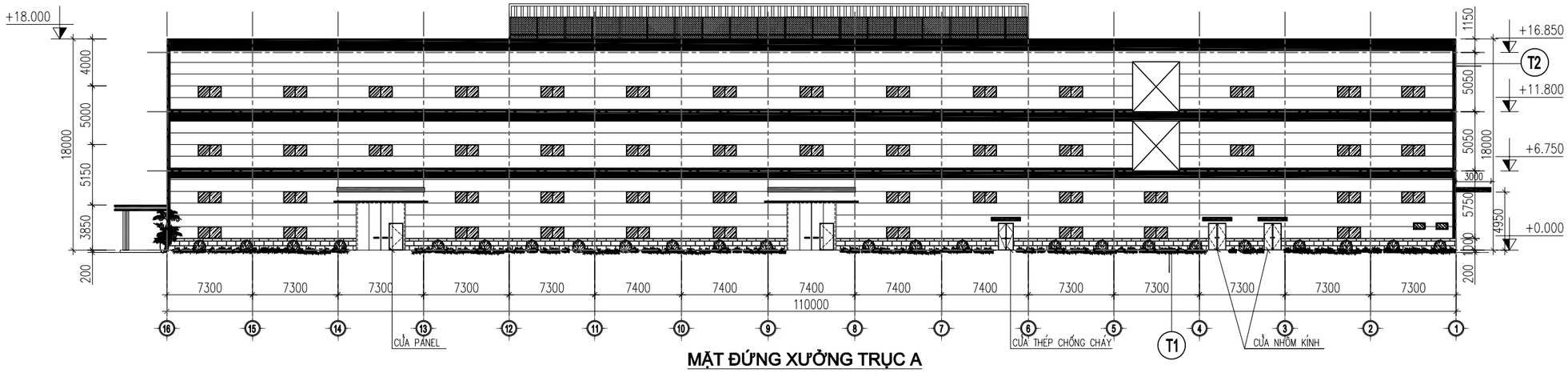

MẶT ĐỨNG XƯỞNG TRỤC A

T1
- TƯỜNG XÂY GẠCH ĐẶC DÀY 110
- LỚP VỮA TRÁT, VỮA XM MÁC 75#
- SƠN NGOÀI TRỜI, 1 LỚP SƠN LÓT, 2 LỚP SƠN PHỦ

T2
- TẤM PANEL DÀY 50MM, 2 MẶT TÔN
- KHUNG XƯƠNG THÉP HỘP MẠ KẼM
- CỘT THÉP TỔ HỢP

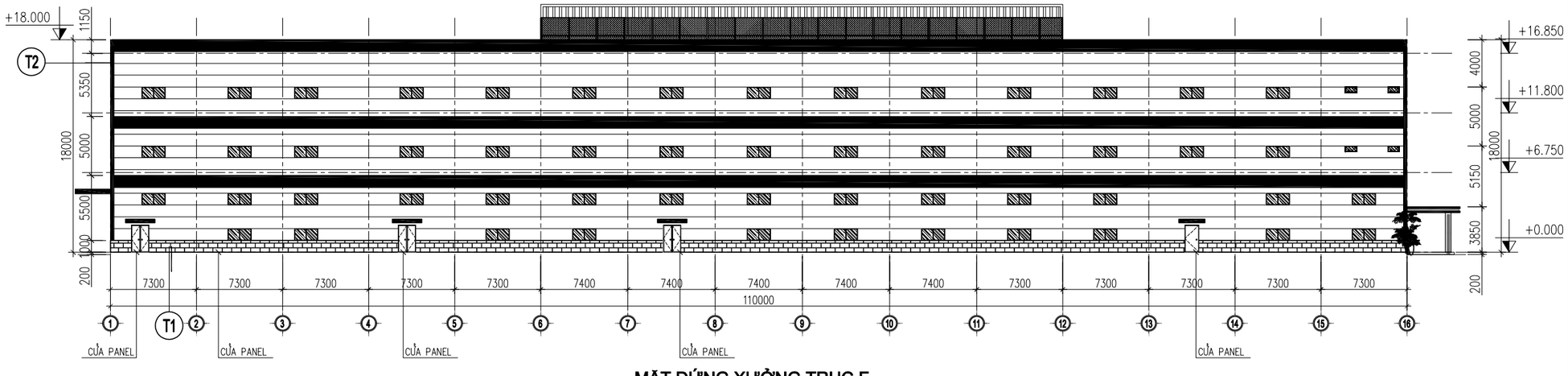

MẶT ĐỨNG XƯỞNG TRỤC F

GHI CHÚ:

	SỬA ĐỔI - REV	NGÀY - DATE
1.		
2.		
3.		

CHỦ ĐẦU TƯ - OWNER

CTY TNHH CÔNG NGHIỆP JIAZHENG (VIỆT NAM)

DỰ ÁN - PROJECT:

DỰ ÁN NHÀ MÁY SẢN XUẤT CÔNG NGHIỆP JIAZHENG

HẠNG MỤC - ITEM:

NHÀ XƯỞNG 02

ĐỊA ĐIỂM - SITE :

LÔ CN-3C-2 KCN YÊN BÌNH, PHƯỜNG ĐỒNG TIẾN, TP PHỔ YÊN, TỈNH THÁI NGUYÊN

C.TY TƯ VẤN - CONSULTANT

HT HÀ NỘI

CÔNG TY CP XD&LĐ CÔNG TRÌNH HT HÀ NỘI

ADD : SỐ 23 - ĐƯỜNG NGUYỄN XIỂN - QUẬN THANH XUÂN - HÀ NỘI

TEL : 0243 2222 455 FAX : 0243 2222 455

GIÁM ĐỐC - DIRECTOR : NGUYỄN THÁI HỌC

THIẾT KẾ - DESIGNER : NGUYỄN KHẮC TIỆP

KIỂM TRA - CHECK : NGUYỄN THÁI HỌC

TÊN BẢN VẼ - DRAWING:

MẶT ĐỨNG NHÀ XƯỞNG

NGÀY IN - DATE: ... - 2026

TỶ LỆ - SCALE:

BẢN VẼ - DRAWING NO: JZ-KT-012

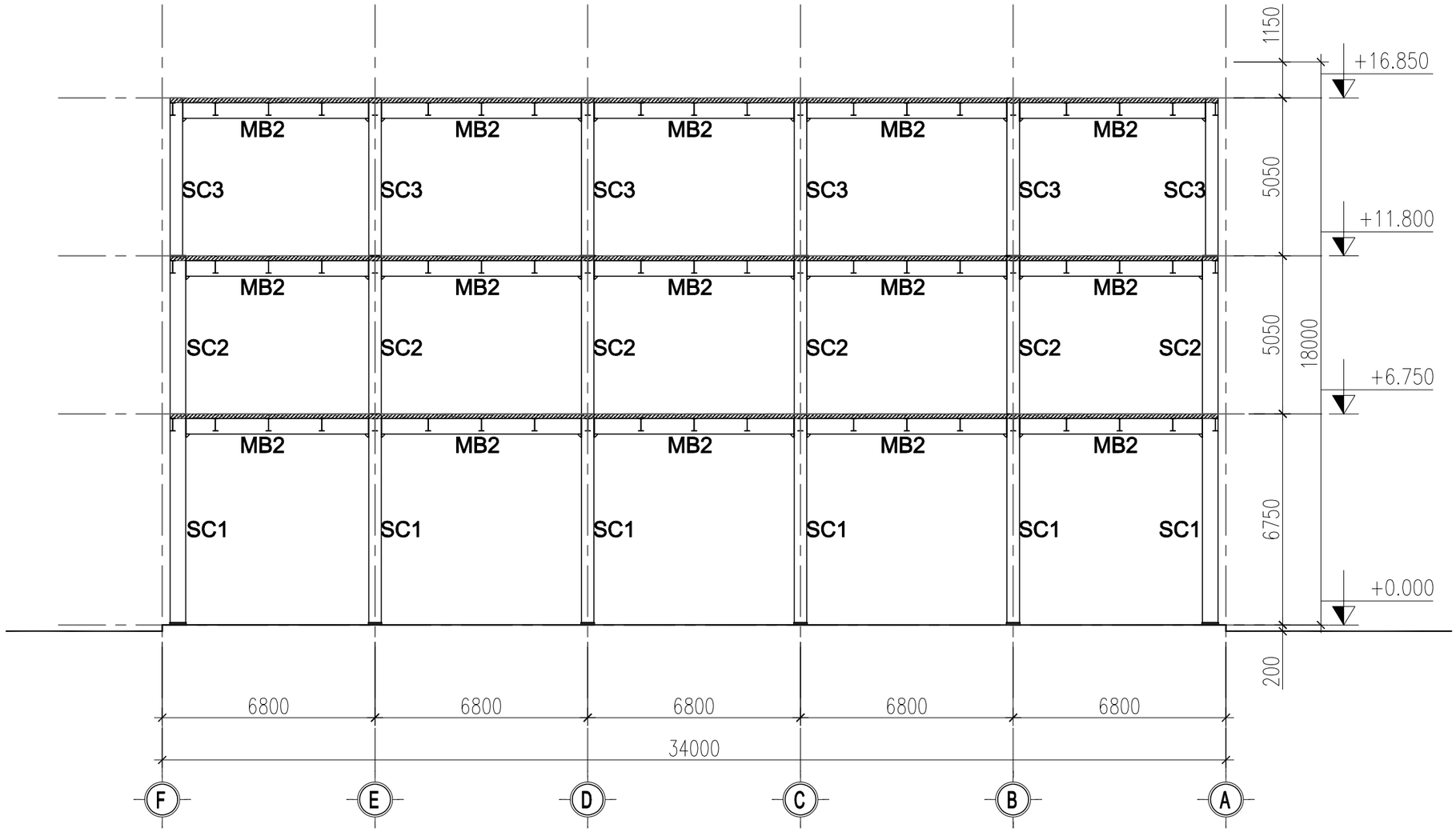

MẶT ĐỨNG KHUNG TRỤC 1

GHI CHÚ:

	SỬA ĐỔI - REV	NGÀY - DATE
1.		
2.		
3.		

CHỦ ĐẦU TƯ - OWNER

CTY TNHH CÔNG NGHIỆP JIAZHENG (VIỆT NAM)

DỰ ÁN - PROJECT:

DỰ ÁN NHÀ MÁY SẢN XUẤT CÔNG NGHIỆP JIAZHENG

HẠNG MỤC - ITEM:

NHÀ XƯỞNG 02

ĐỊA ĐIỂM - SITE :

LÔ CN-3C-2 KCN YÊN BÌNH, PHƯỜNG ĐỒNG TIẾN, TP PHỔ YÊN, TỈNH THÁI NGUYÊN

C.TY TƯ VẤN - CONSULTANT

HT HÀ NỘI

CÔNG TY CP XD&LĐ CÔNG TRÌNH HT HÀ NỘI

ADD : SỐ 23 - ĐƯỜNG NGUYỄN XIỂN - QUẬN THANH XUÂN - HÀ NỘI

TEL : 0243 2222 455 FAX : 0243 2222 455

GIÁM ĐỐC - DIRECTOR :

NGUYỄN THÁI HỌC

THIẾT KẾ - DESIGNER :

NGUYỄN KHẮC TIỆP

KIỂM TRA - CHECK :

NGUYỄN THÁI HỌC

TÊN BẢN VẼ - DRAWING:

MẶT ĐỨNG KHUNG TRỤC 1

NGÀY IN - DATE:

... - 2026

TỶ LỆ - SCALE:

BẢN VẼ - DRAWING NO:

JZ-KT-013

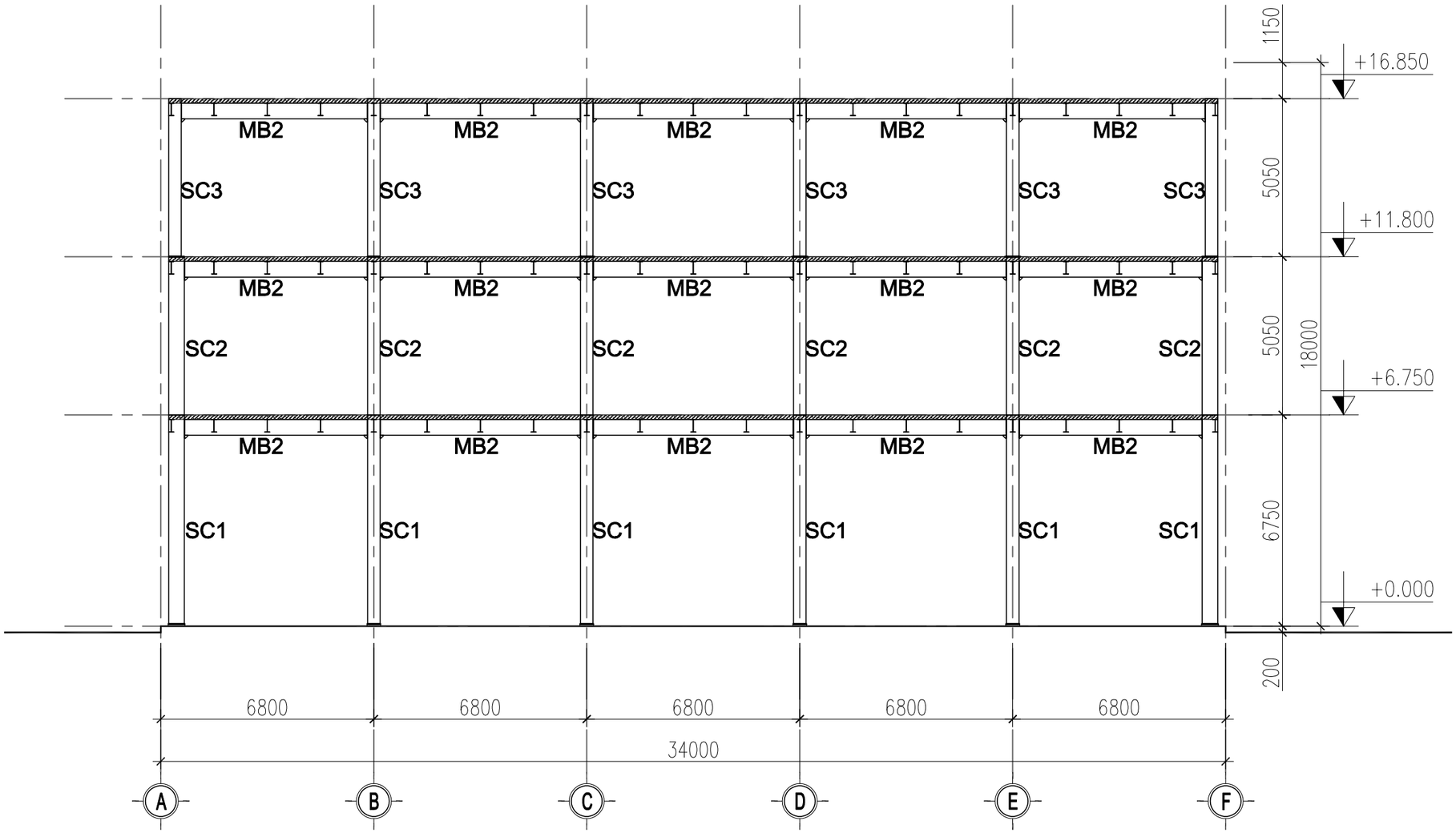

MẶT ĐỨNG KHUNG TRỤC 16

GHI CHÚ:

	SỬA ĐỔI - REV	NGÀY - DATE
1.		
2.		
3.		

CHỦ ĐẦU TƯ - OWNER

CTY TNHH CÔNG NGHIỆP JIAZHENG (VIỆT NAM)

DỰ ÁN - PROJECT:

DỰ ÁN NHÀ MÁY SẢN XUẤT CÔNG NGHIỆP JIAZHENG

HẠNG MỤC - ITEM:

NHÀ XƯỞNG 02

ĐỊA ĐIỂM - SITE :

LÔ CN-3C-2 KCN YÊN BÌNH, PHƯỜNG ĐỒNG TIẾN, TP PHỔ YÊN, TỈNH THÁI NGUYÊN

C.TY TƯ VẤN - CONSULTANT

HT HÀ NỘI

CÔNG TY CP XD&LĐ CÔNG TRÌNH HT HÀ NỘI

ADD : SỐ 23 - ĐƯỜNG NGUYỄN XIỂN - QUẬN THANH XUÂN - HÀ NỘI

TEL : 0243 2222 455 FAX : 0243 2222 455

GIÁM ĐỐC - DIRECTOR :

NGUYỄN THÁI HỌC

THIẾT KẾ - DESIGNER :

NGUYỄN KHẮC TIỆP

KIỂM TRA - CHECK :

NGUYỄN THÁI HỌC

TÊN BẢN VẼ - DRAWING:

MẶT ĐỨNG KHUNG TRỤC 16

NGÀY IN - DATE:

... - 2026

TỶ LỆ - SCALE:

BẢN VẼ - DRAWING NO:

JZ-KT-014

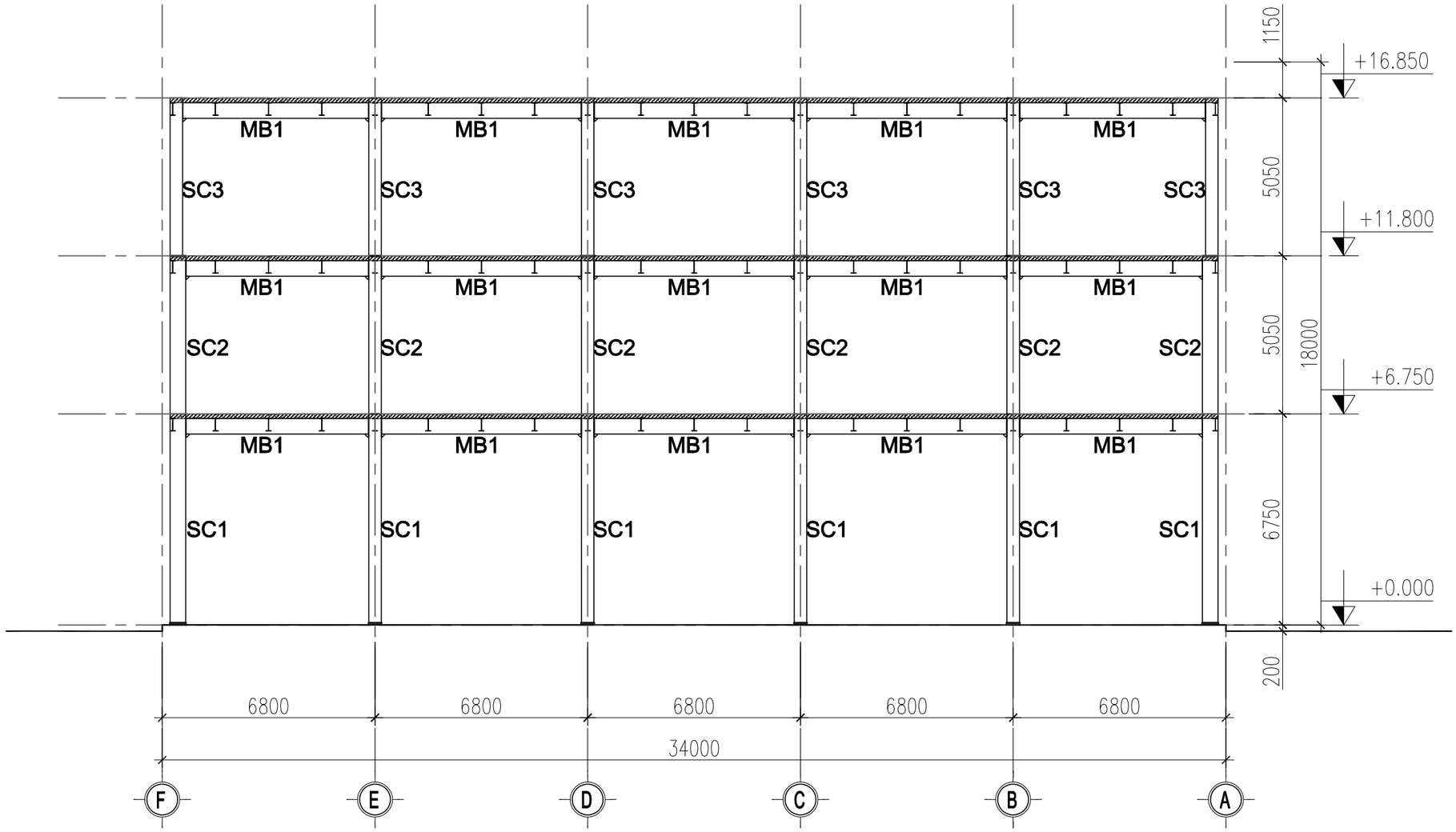

MẶT ĐỨNG KHUNG TRỤC 2 - 15

GHI CHÚ:

	SỬA ĐỔI - REV	NGÀY - DATE
1.		
2.		
3.		

CHỦ ĐẦU TƯ - OWNER

CTY TNHH CÔNG NGHIỆP JIAZHENG (VIỆT NAM)

DỰ ÁN - PROJECT:

DỰ ÁN NHÀ MÁY SẢN XUẤT CÔNG NGHIỆP JIAZHENG

HẠNG MỤC - ITEM:

NHÀ XƯỞNG 02

ĐỊA ĐIỂM - SITE :

LÔ CN-3C-2 KCN YÊN BÌNH, PHƯỜNG ĐỒNG TIẾN, TP PHỔ YÊN, TỈNH THÁI NGUYÊN

C.TY TƯ VẤN - CONSULTANT

HT HÀ NỘI

CÔNG TY CP XD&LĐ CÔNG TRÌNH HT HÀ NỘI

ADD : SỐ 23 - ĐƯỜNG NGUYỄN XIỂN - QUẬN THANH XUÂN - HÀ NỘI

TEL : 0243 2222 455 FAX : 0243 2222 455

GIÁM ĐỐC - DIRECTOR :

NGUYỄN THÁI HỌC

THIẾT KẾ - DESIGNER :

NGUYỄN KHẮC TIỆP

KIỂM TRA - CHECK :

NGUYỄN THÁI HỌC

TÊN BẢN VẼ - DRAWING:

MẶT ĐỨNG KHUNG TRỤC 2-15

NGÀY IN - DATE:

... - 2026

TỶ LỆ - SCALE:

BẢN VẼ - DRAWING NO:

JZ-KT-015

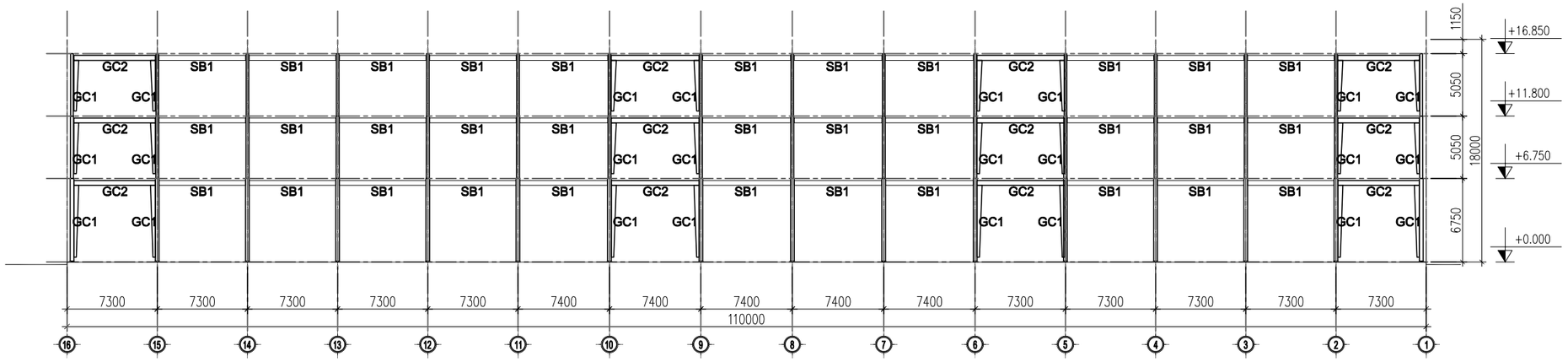

MẶT ĐỨNG XƯỞNG TRỤC A,F

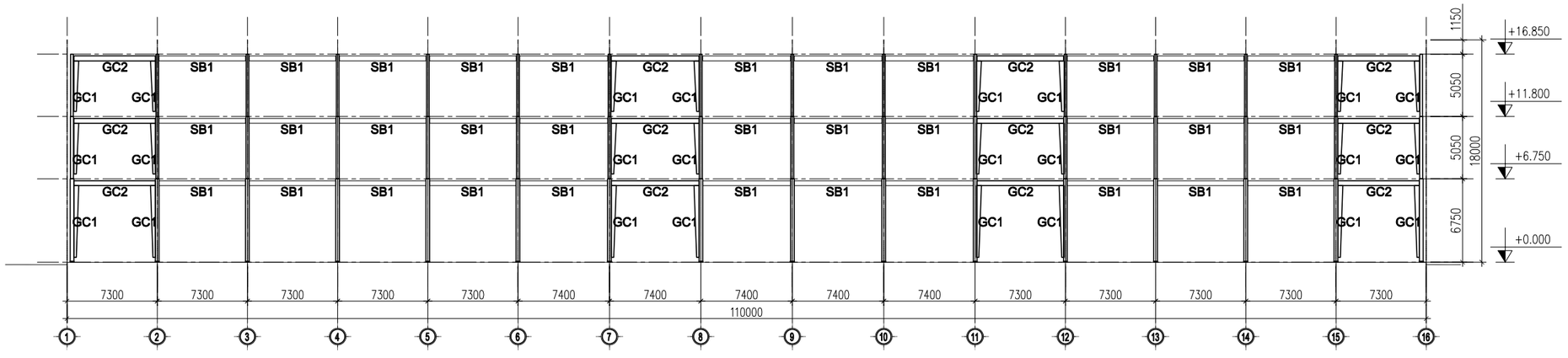

MẶT ĐỨNG TRỤC B, C, D, E

GHI CHÚ:

	SỬA ĐỔI - REV	NGÀY - DATE
1.		
2.		
3.		

CHỦ ĐẦU TƯ - OWNER

CTY TNHH CÔNG NGHIỆP JIAZHENG (VIỆT NAM)

DỰ ÁN - PROJECT:

DỰ ÁN NHÀ MÁY SẢN XUẤT CÔNG NGHIỆP JIAZHENG

HẠNG MỤC - ITEM:

NHÀ XƯỞNG 02

ĐỊA ĐIỂM - SITE :

LÔ CN-3C-2 KCN YÊN BÌNH, PHƯỜNG ĐỒNG TIẾN, TP PHỔ YÊN, TỈNH THÁI NGUYÊN

C.TY TƯ VẤN - CONSULTANT

HT HÀ NỘI

CÔNG TY CP XD&LĐ CÔNG TRÌNH HT HÀ NỘI

ADD : SỐ 23 - ĐƯỜNG NGUYỄN XIỂN - QUẬN THANH XUÂN - HÀ NỘI
TEL : 0243 2222 455 FAX : 0243 2222 455

GIÁM ĐỐC - DIRECTOR :

NGUYỄN THÁI HỌC

THIẾT KẾ - DESIGNER :

NGUYỄN KHẮC TIỆP

KIỂM TRA - CHECK :

NGUYỄN THÁI HỌC

TÊN BẢN VẼ - DRAWING:

MẶT ĐỨNG KHUNG TRỤC A, B, C, E, F

NGÀY IN - DATE:	BẢN VẼ - DRAWING NO:
... - 2026	JZ-KT-016
TỶ LỆ - SCALE:	

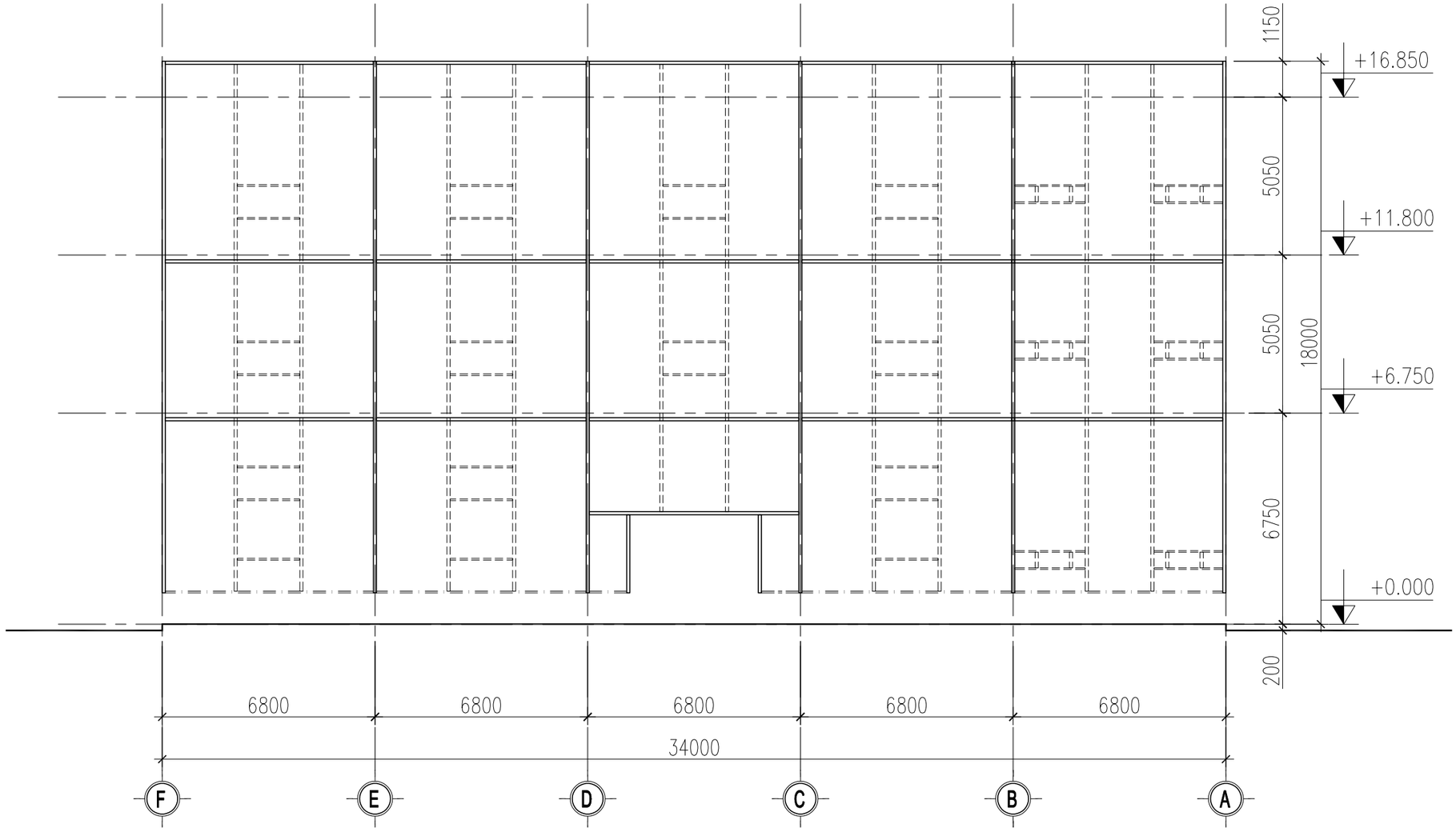

MẶT ĐỨNG KHUNG THÉP HỘP TRỤC 16

HV-100*100*2

HV-50*100*2

HV-50*50*2

GHI CHÚ:

	SỬA ĐỔI - REV	NGÀY - DATE
1.		
2.		
3.		

CHỦ ĐẦU TƯ - OWNER

CTY TNHH CÔNG NGHIỆP JIAZHENG (VIỆT NAM)

DỰ ÁN - PROJECT:

DỰ ÁN NHÀ MÁY SẢN XUẤT CÔNG NGHIỆP JIAZHENG

HẠNG MỤC - ITEM:

NHÀ XƯỞNG 02

ĐỊA ĐIỂM - SITE :

LÔ CN-3C-2 KCN YÊN BÌNH, PHƯỜNG ĐỒNG TIẾN, TP PHỔ YÊN, TỈNH THÁI NGUYÊN

C.TY TƯ VẤN - CONSULTANT

HT HÀ NỘI
CÔNG TY CP XD&LĐ CÔNG TRÌNH HT HÀ NỘI
ADD : SỐ 23 - ĐƯỜNG NGUYỄN XIỂN - QUẬN THANH XUÂN - HÀ NỘI
TEL : 0243 2222 455 FAX : 0243 2222 455

GIÁM ĐỐC - DIRECTOR :

NGUYỄN THÁI HỌC

THIẾT KẾ - DESIGNER :

NGUYỄN KHẮC TIỆP

KIỂM TRA - CHECK :

NGUYỄN THÁI HỌC

TÊN BẢN VẼ - DRAWING:

MẶT ĐỨNG KHUNG TRỤC 16

NGÀY IN - DATE:

... - 2026

TỶ LỆ - SCALE:

BẢN VẼ - DRAWING NO:

JZ-KT-017

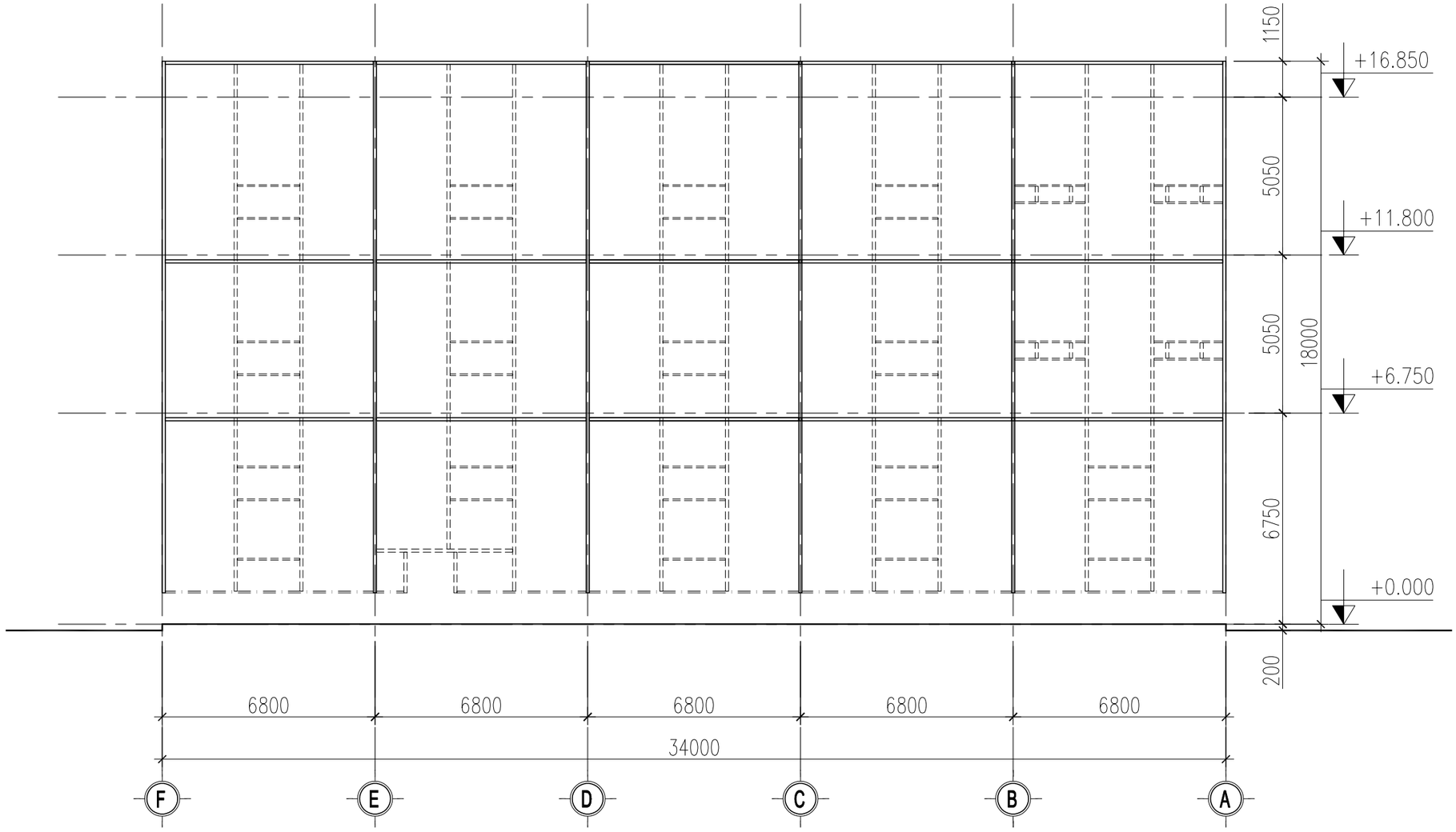

MẶT ĐỨNG KHUNG THÉP HỘP TRỤC 1

HV-100*100*2

HV-50*100*2

HV-50*50*2

GHI CHÚ:

	SỬA ĐỔI - REV	NGÀY - DATE
1.		
2.		
3.		

CHỦ ĐẦU TƯ - OWNER

CTY TNHH CÔNG NGHIỆP JIAZHENG (VIỆT NAM)

DỰ ÁN - PROJECT:

DỰ ÁN NHÀ MÁY SẢN XUẤT CÔNG NGHIỆP JIAZHENG

HẠNG MỤC - ITEM:

NHÀ XƯỞNG 02

ĐỊA ĐIỂM - SITE :

LÔ CN-3C-2 KCN YÊN BÌNH, PHƯỜNG ĐỒNG TIẾN, TP PHỔ YÊN, TỈNH THÁI NGUYÊN

C.TY TƯ VẤN - CONSULTANT

HT HÀ NỘI

CÔNG TY CP XD&LĐ CÔNG TRÌNH HT HÀ NỘI

ADD : SỐ 23 - ĐƯỜNG NGUYỄN XIỂN - QUẬN THANH XUÂN - HÀ NỘI

TEL : 0243 2222 455 FAX : 0243 2222 455

GIÁM ĐỐC - DIRECTOR :

NGUYỄN THÁI HỌC

THIẾT KẾ - DESIGNER :

NGUYỄN KHẮC TIỆP

KIỂM TRA - CHECK :

NGUYỄN THÁI HỌC

TÊN BẢN VẼ - DRAWING:

MẶT ĐỨNG KHUNG THÉP HỘP

NGÀY IN - DATE:

... - 2026

TỶ LỆ - SCALE:

BẢN VẼ - DRAWING NO:

JZ-KT-018

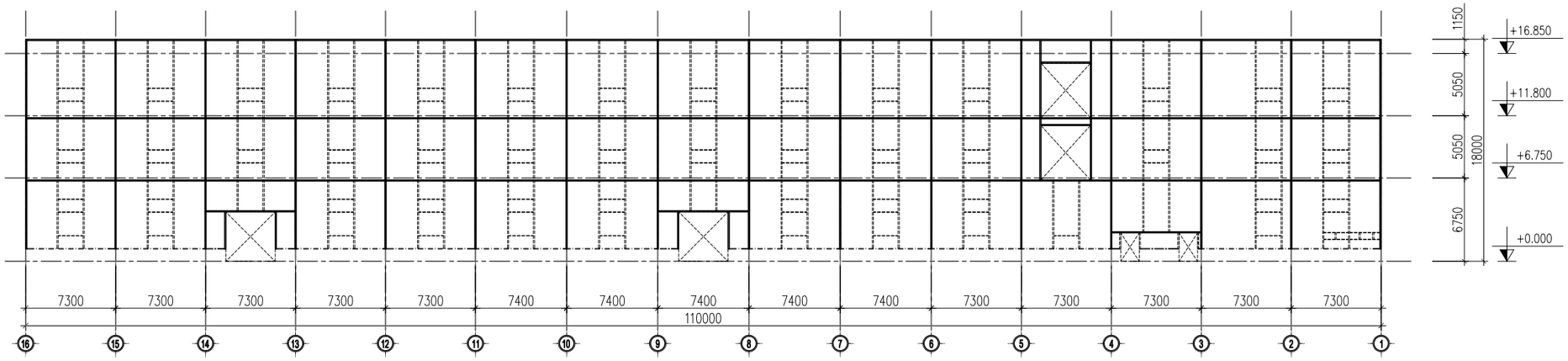

MẶT ĐỨNG KHUNG THÉP HỘP TRỤC A

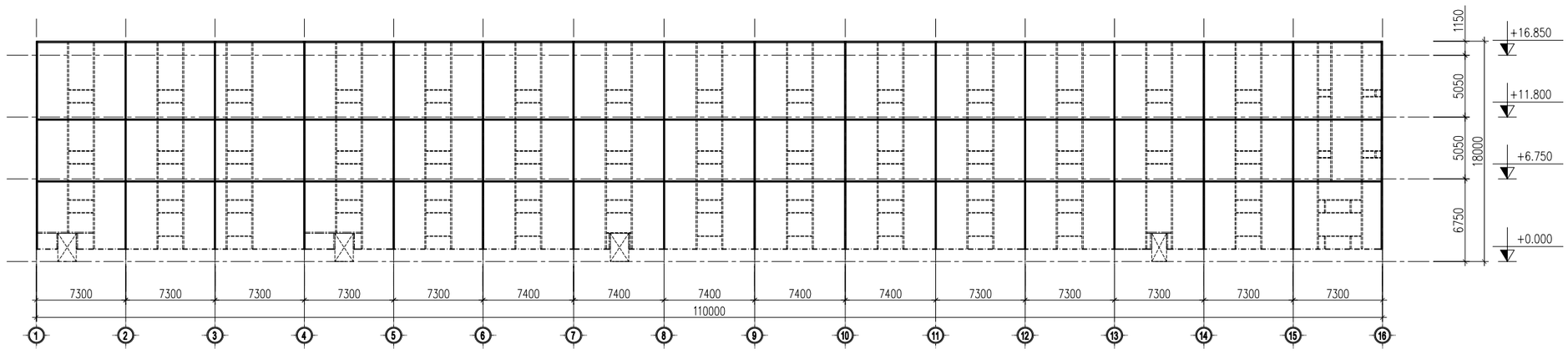

MẶT ĐỨNG KHUNG THÉP HỘP TRỤC F

HV-100*100*2
HV-50*100*2
HV-50*50*2

GHI CHÚ:

	SỬA ĐỔI - REV	NGÀY - DATE
1.		
2.		
3.		

CHỦ ĐẦU TƯ - OWNER

CTY TNHH CÔNG NGHIỆP JIAZHENG (VIỆT NAM)

DỰ ÁN - PROJECT:

DỰ ÁN NHÀ MÁY SẢN XUẤT CÔNG NGHIỆP JIAZHENG

HẠNG MỤC - ITEM:

NHÀ XƯỞNG 02

ĐỊA ĐIỂM - SITE :

LÔ CN-3C-2 KCN YÊN BÌNH, PHƯỜNG ĐỒNG TIẾN, TP PHỔ YÊN, TỈNH THÁI NGUYÊN

C.TY TƯ VẤN - CONSULTANT

HT HÀ NỘI

CÔNG TY CP XD&LĐ CÔNG TRÌNH HT HÀ NỘI

ADD : SỐ 23 - ĐƯỜNG NGUYỄN XIỂN - QUẬN THANH XUÂN - HÀ NỘI
TEL : 0243 2222 455 FAX : 0243 2222 455

GIÁM ĐỐC - DIRECTOR :

NGUYỄN THÁI HỌC

THIẾT KẾ - DESIGNER :

NGUYỄN KHẮC TIỆP

KIỂM TRA - CHECK :

NGUYỄN THÁI HỌC

TÊN BẢN VẼ - DRAWING:

MẶT ĐỨNG KHUNG THÉP HỘP

NGÀY IN - DATE:

... - 2026

TỶ LỆ - SCALE:

BẢN VẼ - DRAWING NO:

JZ-KT-019

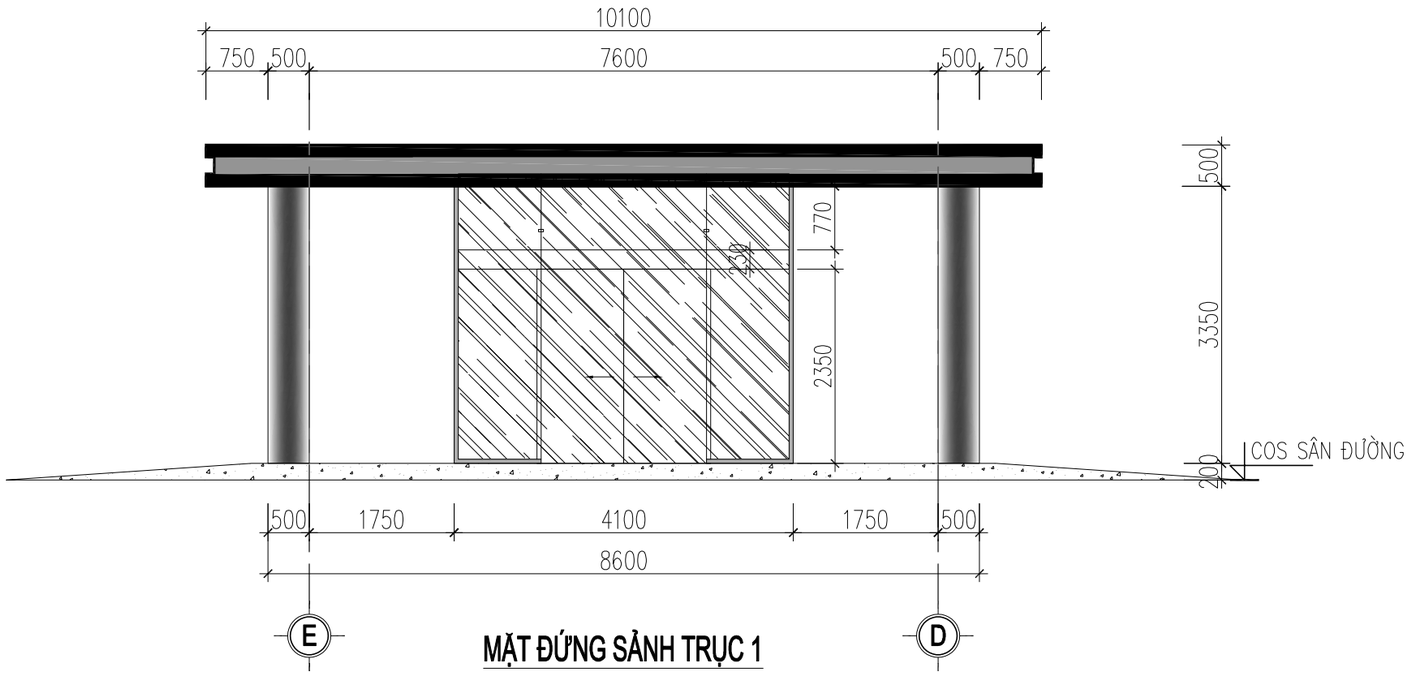

MẶT ĐỨNG SẢNH TRỤC 1

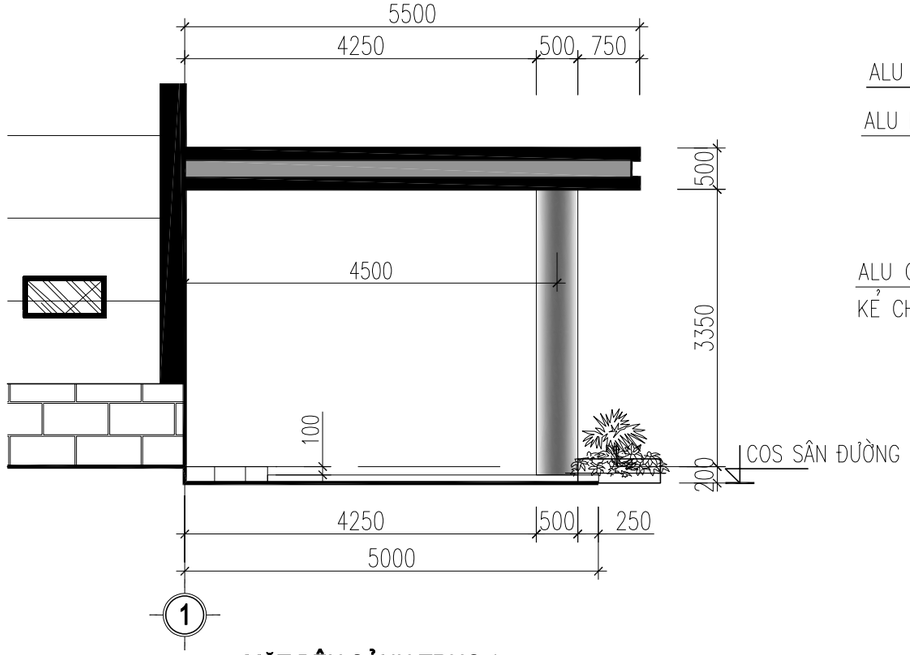

MẶT BÊN SẢNH TRỤC 1

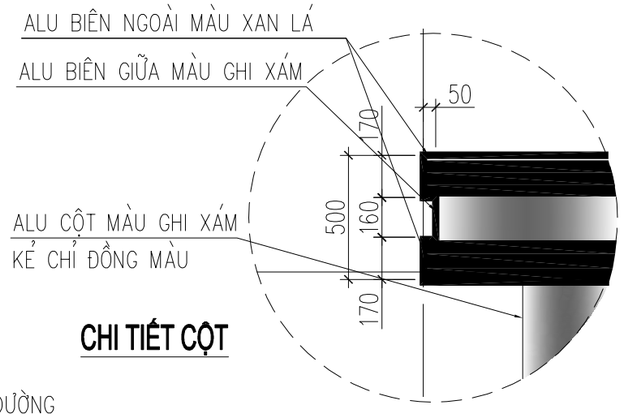

CHI TIẾT CỘT

GHI CHÚ:

	SỬA ĐỔI - REV	NGÀY - DATE
1.		
2.		
3.		

CHỦ ĐẦU TƯ - OWNER

CTY TNHH CÔNG NGHIỆP JIAZHENG (VIỆT NAM)

DỰ ÁN - PROJECT:

DỰ ÁN NHÀ MÁY SẢN XUẤT CÔNG NGHIỆP JIAZHENG

HẠNG MỤC - ITEM:

NHÀ XƯỞNG

ĐỊA ĐIỂM - SITE :

LÔ CN-3C-2 KCN YÊN BÌNH, PHƯỜNG ĐỒNG TIẾN, TP PHỔ YÊN, TỈNH THÁI NGUYÊN

C.TY TƯ VẤN - CONSULTANT

HT HÀ NỘI

CÔNG TY CP XD&LĐ CÔNG TRÌNH HT HÀ NỘI

ADD : SỐ 23 - ĐƯỜNG NGUYỄN XIỂN - QUẬN THANH XUÂN - HÀ NỘI

TEL : 0243 2222 455 FAX : 0243 2222 455

GIÁM ĐỐC - DIRECTOR : NGUYỄN THÁI HỌC	
THIẾT KẾ - DESIGNER : NGUYỄN KHẮC TIỆP	
KIỂM TRA - CHECK : NGUYỄN THÁI HỌC	

TÊN BẢN VẼ - DRAWING:

CHI TIẾT SẢNH CHÍNH

NGÀY IN - DATE:	BẢN VẼ - DRAWING NO:
... - 2026	JZ-NX-030
TỶ LỆ - SCALE:	

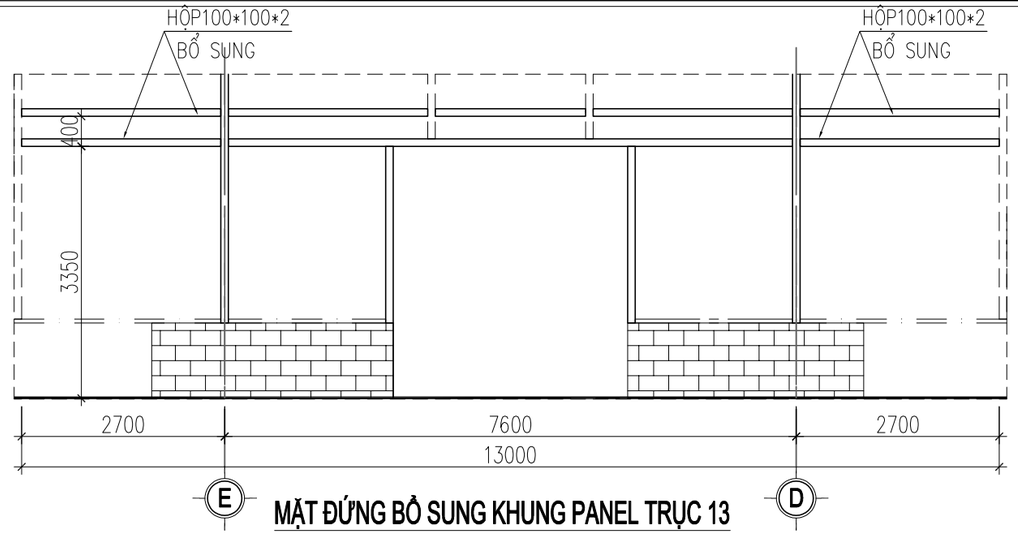

MẶT ĐỨNG BỔ SUNG KHUNG PANEL TRỤC 13

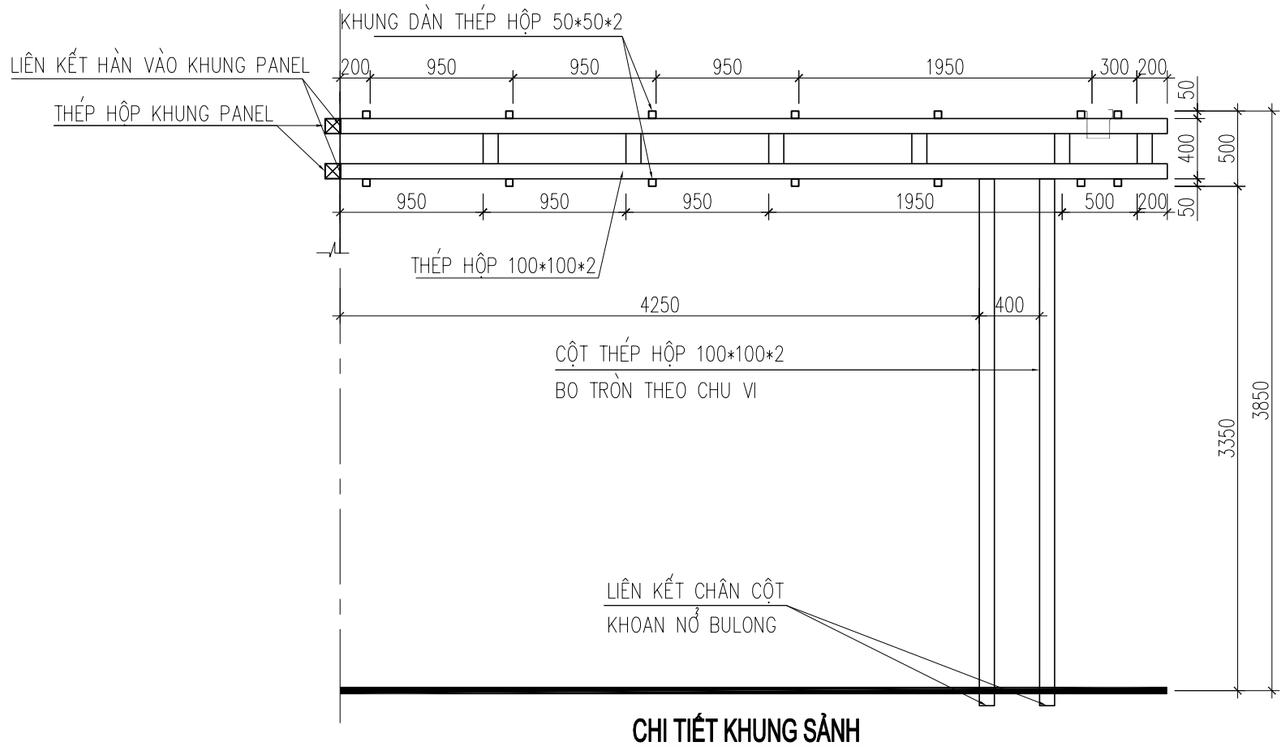

CHI TIẾT KHUNG SẢNH

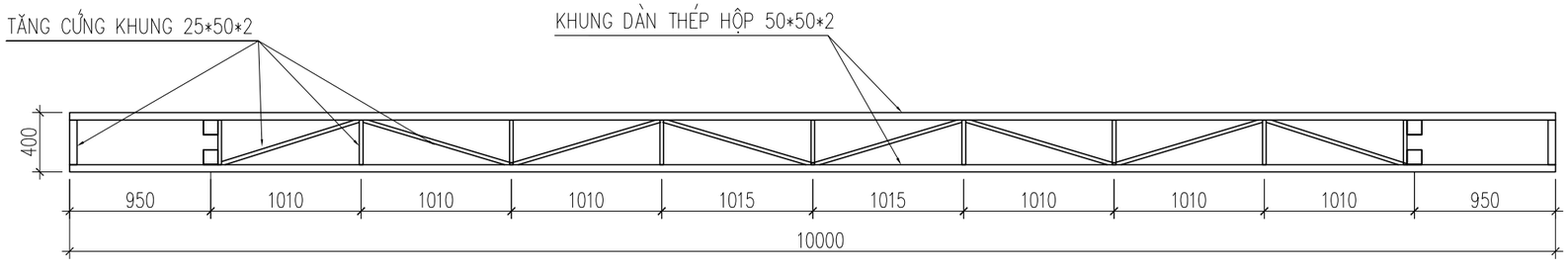

CHI TIẾT KHUNG GIÀN

GHI CHÚ:

	SỬA ĐỔI - REV	NGÀY - DATE
1.		
2.		
3.		

CHỦ ĐẦU TƯ - OWNER

CTY TNHH CÔNG NGHIỆP JIAZHENG (VIỆT NAM)

DỰ ÁN - PROJECT:

DỰ ÁN NHÀ MÁY SẢN XUẤT CÔNG NGHIỆP JIAZHENG

HẠNG MỤC - ITEM:

NHÀ XƯỞNG

ĐỊA ĐIỂM - SITE :

LÔ CN-3C-2 KCN YÊN BÌNH, PHƯỜNG ĐỒNG TIẾN, TP PHỔ YÊN, TỈNH THÁI NGUYÊN

C.TY TƯ VẤN - CONSULTANT

HT HÀ NỘI

CÔNG TY CP XD&LĐ CÔNG TRÌNH HT HÀ NỘI

ADD : SỐ 23 - ĐƯỜNG NGUYỄN XIỂN - QUẬN THANH XUÂN - HÀ NỘI

TEL : 0243 2222 455 FAX : 0243 2222 455

GIÁM ĐỐC - DIRECTOR :

NGUYỄN THÁI HỌC

THIẾT KẾ - DESIGNER :

NGUYỄN KHẮC TIỆP

KIỂM TRA - CHECK :

NGUYỄN THÁI HỌC

TÊN BẢN VẼ - DRAWING:

CHI TIẾT SẢNH CHÍNH

NGÀY IN - DATE:

... - 2026

TỶ LỆ - SCALE:

BẢN VẼ - DRAWING NO:

JZ-NX-031

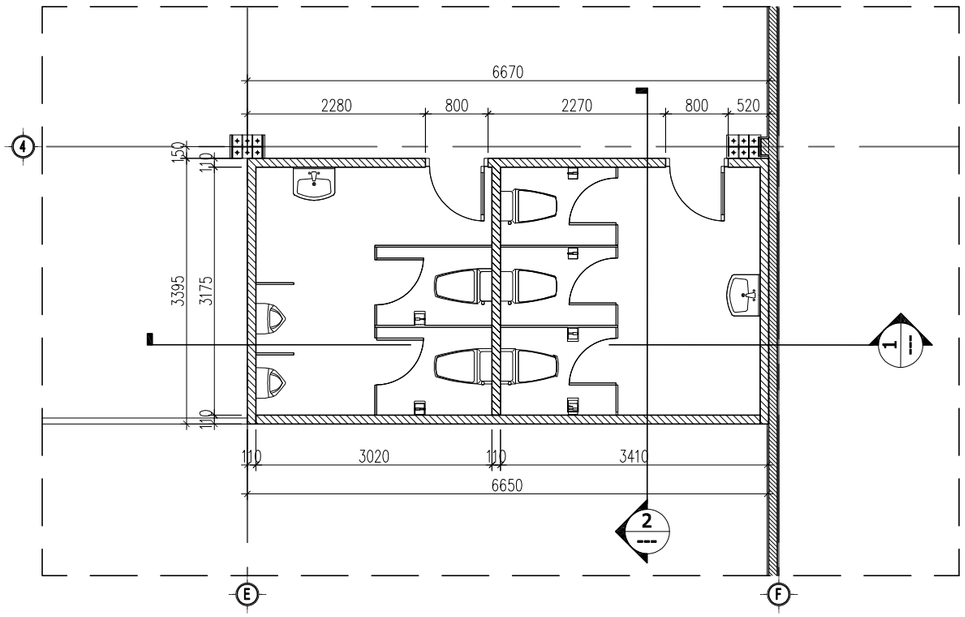

MẶT BẰNG BỐ TRÍ THIẾT BỊ NHÀ VỆ SINH SỐ 1

N1 CẤU TẠO NỀN N1

LÁT GẠCH CERAMIC 300x300 CHỐNG TRƯỢT

VỮA XM M.75 TẠO DỐC VỀ MIỆNG THU NƯỚC, CHỖ MỎNG NHẤT DÀY 20,

NỀN BTCT (XEM BVKC)

GHI CHÚ:

- N1 NỀN, SÀN LÁT GẠCH CERAMIC 300x300 CHỐNG TRƠN
- TR1 TRẦN THẠCH CAO KHUNG NỔI 600X600
- VN1 VÁCH NGĂN COMPACT HPL DÀY 12mm VÀ PHỤ KIỆN
- VN2 VÁCH NGĂN VỆ SINH COMPACT HPL LOẠI 1 DÀY 12mm VÀ PHỤ KIỆN
- T1 TƯỜNG ỐP GẠCH CERAMIC 600x300
- T2 TƯỜNG SƠN BẢ HOÀN THIỆN MÀU TRẮNG

GHI CHÚ:

	SỬA ĐỔI - REV	NGÀY - DATE
1.		
2.		
3.		

CHỦ ĐẦU TƯ - OWNER

CTY TNHH CÔNG NGHIỆP JIAZHENG (VIỆT NAM)

DỰ ÁN - PROJECT:

DỰ ÁN NHÀ MÁY SẢN XUẤT CÔNG NGHIỆP JIAZHENG

HẠNG MỤC - ITEM:

NHÀ XƯỞNG

ĐỊA ĐIỂM - SITE :

LÔ CN-3C-2 KCN YÊN BÌNH, PHƯỜNG ĐỒNG TIẾN, TP PHỔ YÊN, TỈNH THÁI NGUYÊN

C.TY TƯ VẤN - CONSULTANT

HT HÀ NỘI
CÔNG TY CP XD&LĐ CÔNG TRÌNH HT HÀ NỘI
ADD : SỐ 23 - ĐƯỜNG NGUYỄN XIỂN - QUẬN THANH XUÂN - HÀ NỘI
TEL : 0243 2222 455 FAX : 0243 2222 455

GIÁM ĐỐC - DIRECTOR : NGUYỄN THÁI HỌC

THIẾT KẾ - DESIGNER : NGUYỄN KHẮC TIỆP

KIỂM TRA - CHECK : NGUYỄN THÁI HỌC

TÊN BẢN VẼ - DRAWING:

CHI TIẾT NHÀ VỆ SINH SỐ 1

NGÀY IN - DATE: ... - 2026

TỶ LỆ - SCALE:

BẢN VẼ - DRAWING NO: JZ-NX-032

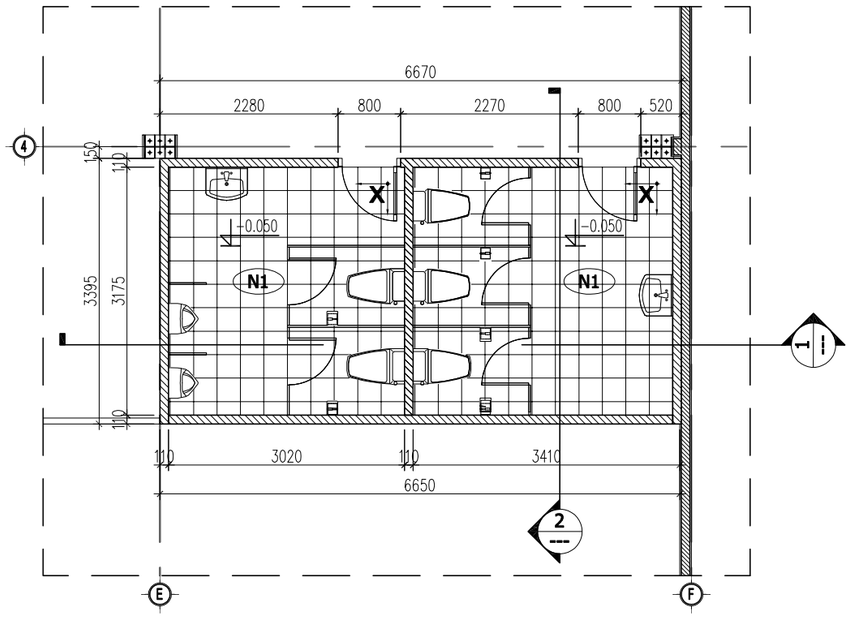

MẶT BẰNG LÁT SÀN VỆ SINH SỐ 1

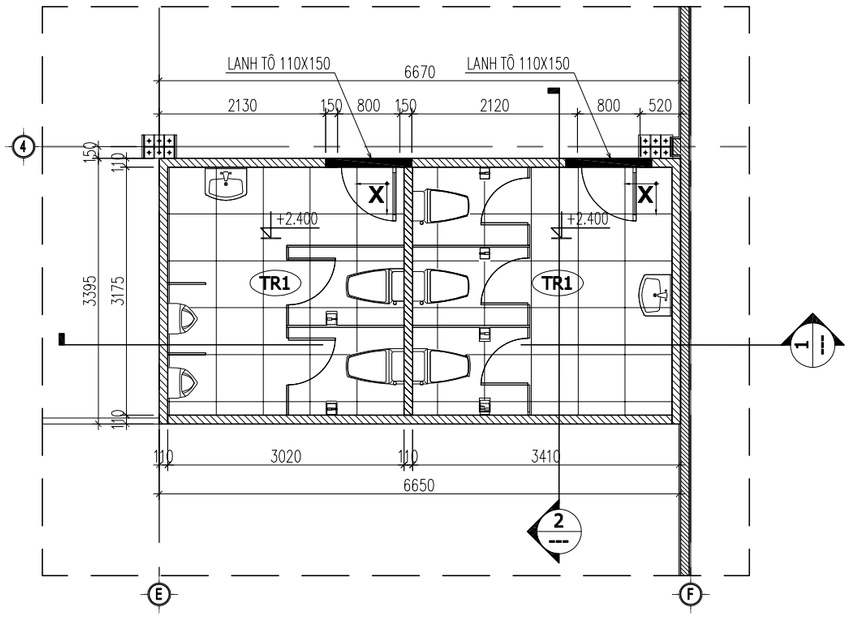

MẶT BẰNG TRẦN NHÀ VỆ SINH SỐ 1

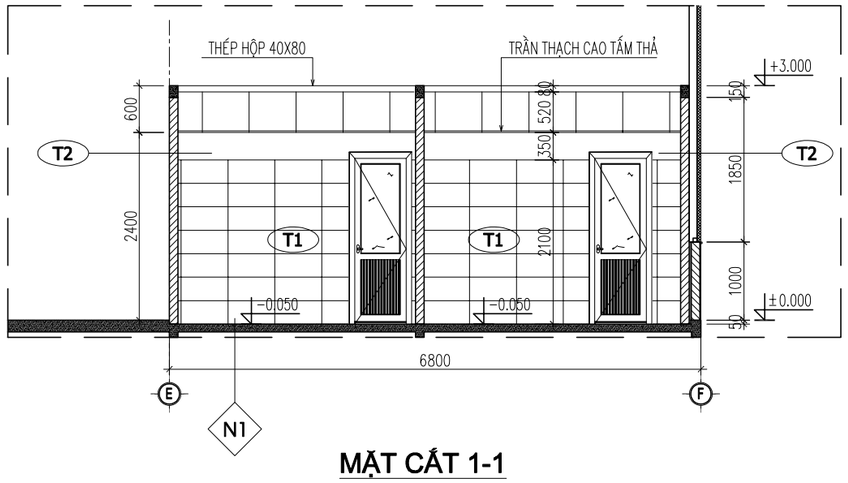

MẶT CẮT 1-1

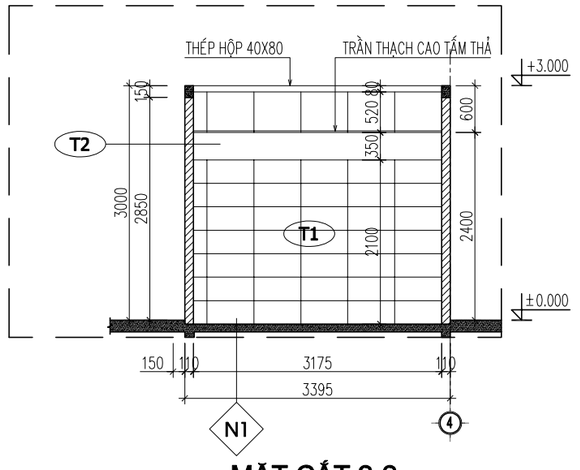

MẶT CẮT 2-2

N1 CẤU TẠO NỀN N1

LÁT GẠCH CERAMIC 300x300 CHỐNG TRƯỢT

VỮA XM M.75 TẠO DỐC VỀ MIỆNG THU NƯỚC, CHỖ MỎNG NHẤT DÀY 20,

NỀN BTCT (XEM BVKC)

GHI CHÚ:

- N1 NỀN, SÀN LÁT GẠCH CERAMIC 300x300 CHỐNG TRƠN
- VN1 VÁCH NGĂN COMPACT HPL DÀY 12mm VÀ PHỤ KIỆN
- T1 TƯỜNG ỐP GẠCH CERAMIC 600x300
- TR1 TRẦN THẠCH CAO KHUNG NỔI 600X600
- VN2 VÁCH NGĂN VỆ SINH COMPACT HPL LOẠI 1 DÀY 12mm VÀ PHỤ KIỆN
- T2 TƯỜNG SƠN BẢ HOÀN THIỆN MÀU TRẮNG

GHI CHÚ:

	SỬA ĐỔI - REV	NGÀY - DATE
1.		
2.		
3.		

CHỦ ĐẦU TƯ - OWNER

CTY TNHH CÔNG NGHIỆP JIAZHENG (VIỆT NAM)

DỰ ÁN - PROJECT:

DỰ ÁN NHÀ MÁY SẢN XUẤT CÔNG NGHIỆP JIAZHENG

HẠNG MỤC - ITEM:

NHÀ XƯỞNG

ĐỊA ĐIỂM - SITE :

LÔ CN-3C-2 KCN YÊN BÌNH, PHƯỜNG ĐỒNG TIẾN, TP PHỔ YÊN, TỈNH THÁI NGUYÊN

C.TY TƯ VẤN - CONSULTANT

HT HÀ NỘI

CÔNG TY CP XD&LĐ CÔNG TRÌNH HT HÀ NỘI

ADD : SỐ 23 - ĐƯỜNG NGUYỄN XIỂN - QUẬN THANH XUÂN - HÀ NỘI

TEL : 0243 2222 455 FAX : 0243 2222 455

GIÁM ĐỐC - DIRECTOR : NGUYỄN THÁI HỌC

THIẾT KẾ - DESIGNER : NGUYỄN KHẮC TIỆP

KIỂM TRA - CHECK : NGUYỄN THÁI HỌC

TÊN BẢN VẼ - DRAWING:

CHI TIẾT NHÀ VỆ SINH SỐ 1

NGÀY IN - DATE: ... - 2026

TỶ LỆ - SCALE:

BẢN VẼ - DRAWING NO: JZ-NX-033

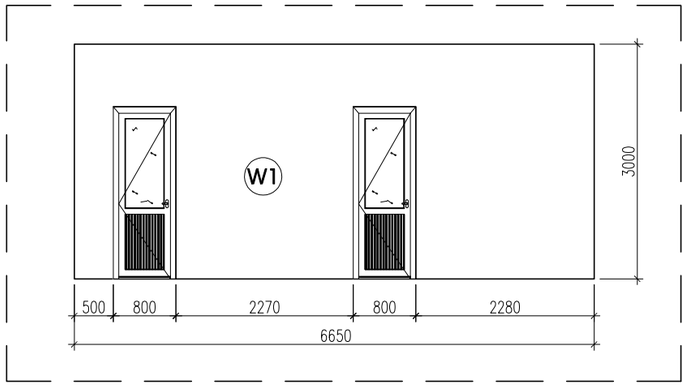

MẶT ĐỨNG KIẾN TRÚC

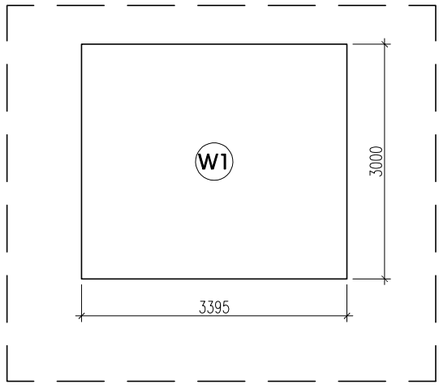

MẶT ĐỨNG KIẾN TRÚC

GHI CHÚ:

G1	NỀN, SÀN LÁT GẠCH CERAMIC 300x300 CHỐNG TRƠN	T2	TƯỜNG ỐP GẠCH CERAMIC 600x300 CAO TỚI TRẦN
VN1	VÁCH NGĂN COMPACT HPL DÀY 12mm VÀ PHỤ KIỆN	VN2	VÁCH NGĂN VỆ SINH COMPACT HPL LOẠI 1 DÀY 12mm VÀ PHỤ KIỆN
T2	TƯỜNG SƠN BẢ HOÀN THIỆN MÀU TRẮNG	TR1	TRẦN THẠCH CAO KHUNG NỔI 600X600

GHI CHÚ:

	SỬA ĐỔI - REV	NGÀY - DATE
1.		
2.		
3.		

CHỦ ĐẦU TƯ - OWNER

CTY TNHH CÔNG NGHIỆP JIAZHENG (VIỆT NAM)

DỰ ÁN - PROJECT:

DỰ ÁN NHÀ MÁY SẢN XUẤT CÔNG NGHIỆP JIAZHENG

HẠNG MỤC - ITEM:

NHÀ XƯỞNG

ĐỊA ĐIỂM - SITE :

LÔ CN-3C-2 KCN YÊN BÌNH, PHƯỜNG ĐỒNG TIẾN, TP PHỔ YÊN, TỈNH THÁI NGUYÊN

C.TY TƯ VẤN - CONSULTANT

HT HÀ NỘI
CÔNG TY CP XD&LĐ CÔNG TRÌNH HT HÀ NỘI
ADD : SỐ 23 - ĐƯỜNG NGUYỄN XIỂN - QUẬN THANH XUÂN - HÀ NỘI
TEL : 0243 2222 455 FAX : 0243 2222 455

GIÁM ĐỐC - DIRECTOR : NGUYỄN THÁI HỌC	
THIẾT KẾ - DESIGNER : NGUYỄN KHẮC TIỆP	
KIỂM TRA - CHECK : NGUYỄN THÁI HỌC	

TÊN BẢN VẼ - DRAWING:

CHI TIẾT NHÀ VỆ SINH SỐ 1

NGÀY IN - DATE: ... - 2026	BẢN VẼ - DRAWING NO: JZ-NX-034
TỶ LỆ - SCALE:	

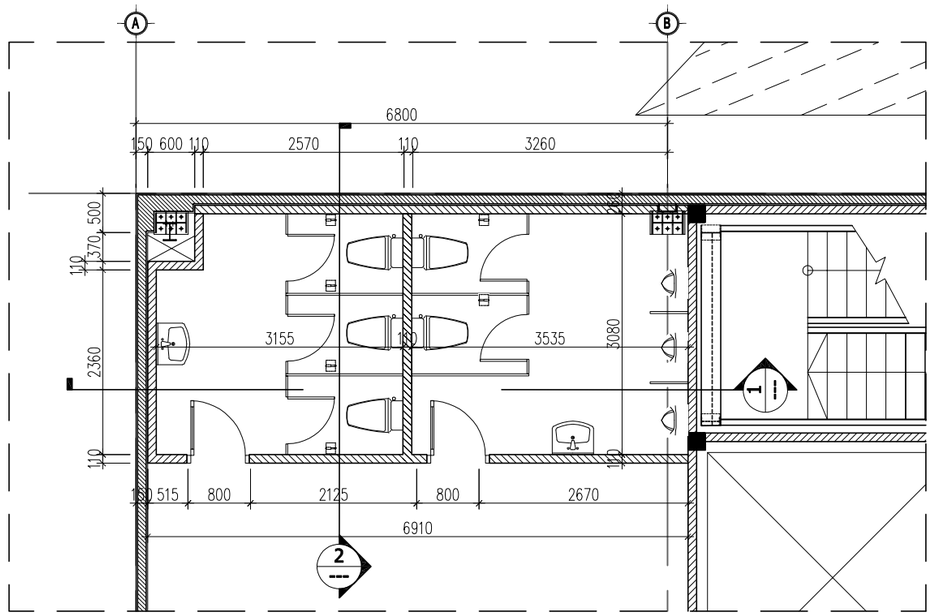

MẶT BẰNG BỐ TRÍ THIẾT BỊ NHÀ VỆ SINH SỐ 2

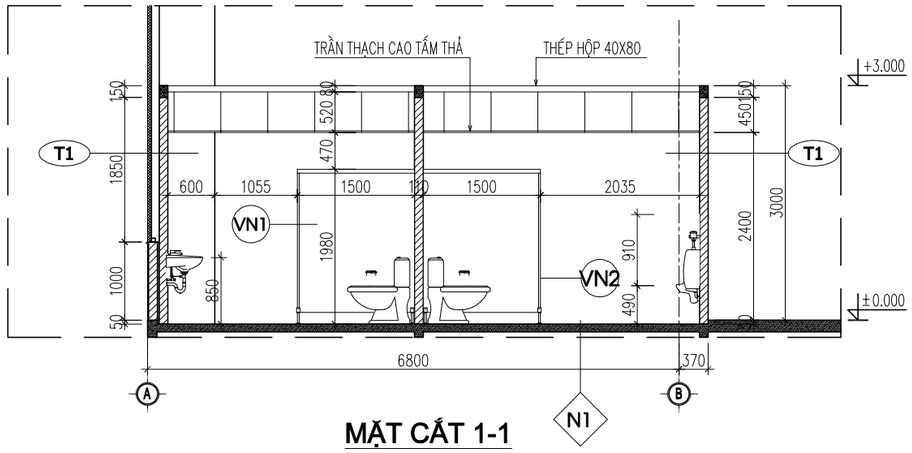

MẶT CẮT 1-1

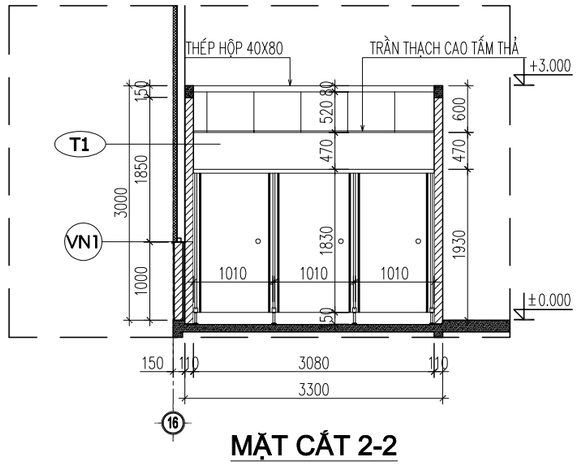

MẶT CẮT 2-2

N1 CẤU TẠO NỀN N1

LÁT GẠCH CERAMIC 300x300 CHỐNG TRƯỢT

VỮA XM M.75 TẠO DỐC VỀ MIỆNG THU NƯỚC, CHỖ MỎNG NHẤT DÀY 20,

NỀN BTCT (XEM BVKC)

GHI CHÚ:

- N1 NỀN, SÀN LÁT GẠCH CERAMIC 300x300 CHỐNG TRƠN
- VN1 VÁCH NGĂN COMPACT HPL DÀY 12mm VÀ PHỤ KIỆN
- T1 TƯỜNG ỐP GẠCH CERAMIC 600x300
- TR1 TRẦN THẠCH CAO KHUNG NỔI 600X600
- VN2 VÁCH NGĂN VỆ SINH COMPACT HPL LOẠI 1 DÀY 12mm VÀ PHỤ KIỆN
- T2 TƯỜNG SƠN BẢ HOÀN THIỆN MÀU TRẮNG

GHI CHÚ:

	SỬA ĐỔI - REV	NGÀY - DATE
1.		
2.		
3.		

CHỦ ĐẦU TƯ - OWNER

CTY TNHH CÔNG NGHIỆP JIAZHENG (VIỆT NAM)

DỰ ÁN - PROJECT:

DỰ ÁN NHÀ MÁY SẢN XUẤT CÔNG NGHIỆP JIAZHENG

HẠNG MỤC - ITEM:

NHÀ XƯỞNG

ĐỊA ĐIỂM - SITE :

LÔ CN-3C-2 KCN YÊN BÌNH, PHƯỜNG ĐỒNG TIẾN, TP PHỔ YÊN, TỈNH THÁI NGUYÊN

C.TY TƯ VẤN - CONSULTANT

HT HÀ NỘI
CÔNG TY CP XD&LĐ CÔNG TRÌNH HT HÀ NỘI
ADD : SỐ 23 - ĐƯỜNG NGUYỄN XIỂN - QUẬN THANH XUÂN - HÀ NỘI
TEL : 0243 2222 455 FAX : 0243 2222 455

GIÁM ĐỐC - DIRECTOR : NGUYỄN THÁI HỌC

THIẾT KẾ - DESIGNER : NGUYỄN KHẮC TIỆP

KIỂM TRA - CHECK : NGUYỄN THÁI HỌC

TÊN BẢN VẼ - DRAWING:

CHI TIẾT NHÀ VỆ SINH SỐ 2

NGÀY IN - DATE: ... - 2026

TỶ LỆ - SCALE:

BẢN VẼ - DRAWING NO: JZ-NX-035

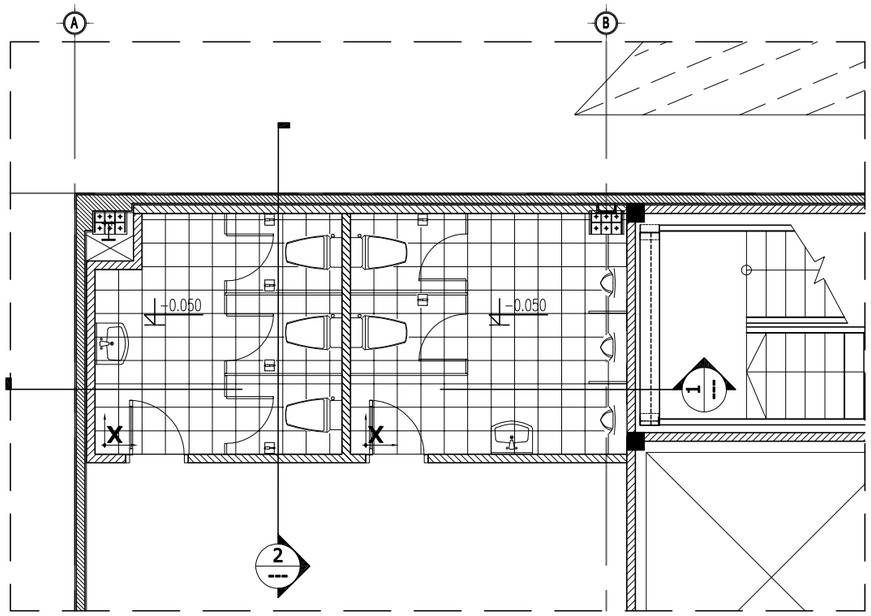

MẶT BẰNG LÁT SÀN VỆ SINH SỐ 2

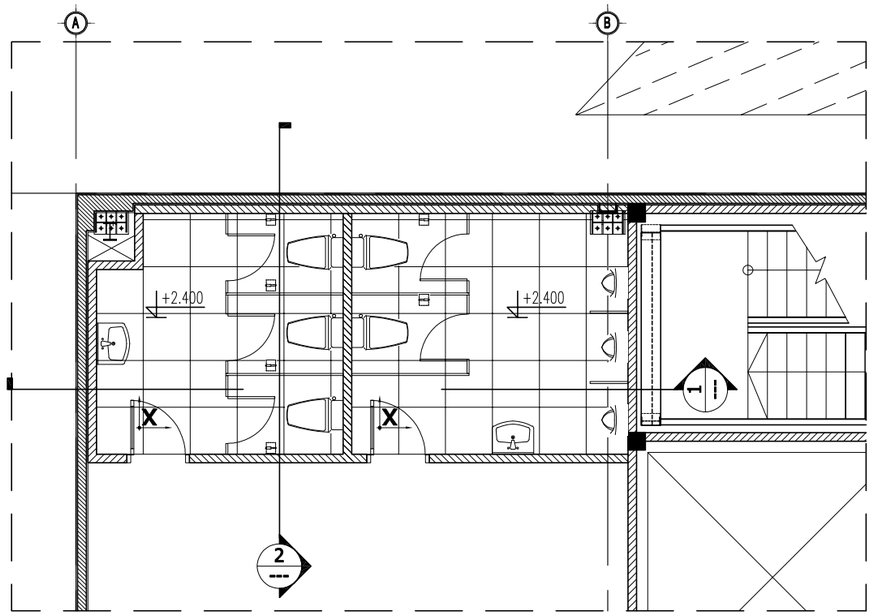

MẶT BẰNG TRẦN NHÀ VỆ SINH SỐ 2

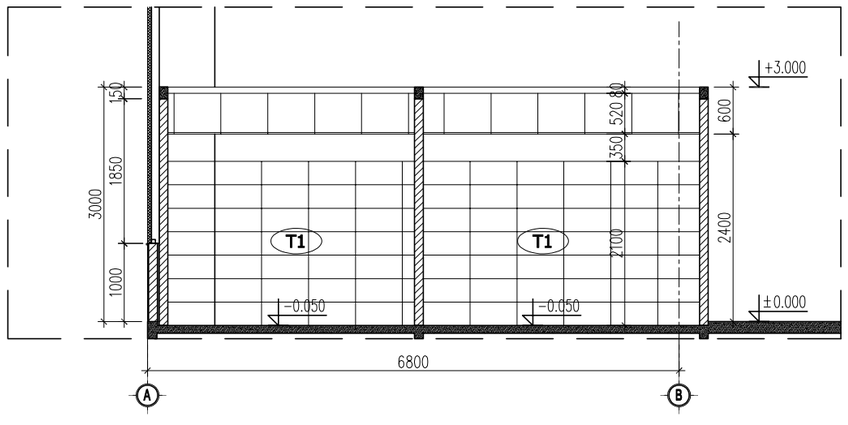

MẶT CẮT 1-1

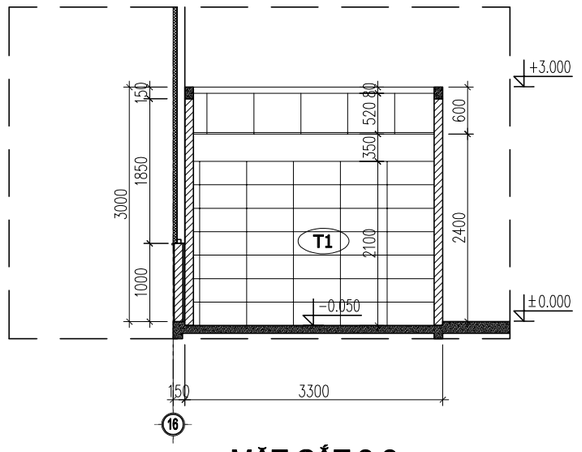

MẶT CẮT 2-2

GHI CHÚ:

	SỬA ĐỔI - REV	NGÀY - DATE
1.		
2.		
3.		

CHỦ ĐẦU TƯ - OWNER

CTY TNHH CÔNG NGHIỆP JIAZHENG (VIỆT NAM)

DỰ ÁN - PROJECT:

DỰ ÁN NHÀ MÁY SẢN XUẤT CÔNG NGHIỆP JIAZHENG

HẠNG MỤC - ITEM:

NHÀ XƯỞNG

ĐỊA ĐIỂM - SITE :

LÔ CN-3C-2 KCN YÊN BÌNH, PHƯỜNG ĐỒNG TIẾN, TP PHỔ YÊN, TỈNH THÁI NGUYÊN

C.TY TƯ VẤN - CONSULTANT

HT HÀ NỘI

CÔNG TY CP XD&LĐ CÔNG TRÌNH HT HÀ NỘI

ADD : SỐ 23 - ĐƯỜNG NGUYỄN XIỂN - QUẬN THANH XUÂN - HÀ NỘI

TEL : 0243 2222 455 FAX : 0243 2222 455

GIÁM ĐỐC - DIRECTOR :

NGUYỄN THÁI HỌC

THIẾT KẾ - DESIGNER :

NGUYỄN KHẮC TIỆP

KIỂM TRA - CHECK :

NGUYỄN THÁI HỌC

TÊN BẢN VẼ - DRAWING:

CHI TIẾT NHÀ VỆ SINH SỐ 2

NGÀY IN - DATE:

... - 2026

TỶ LỆ - SCALE:

BẢN VẼ - DRAWING NO:

JZ-NX-036

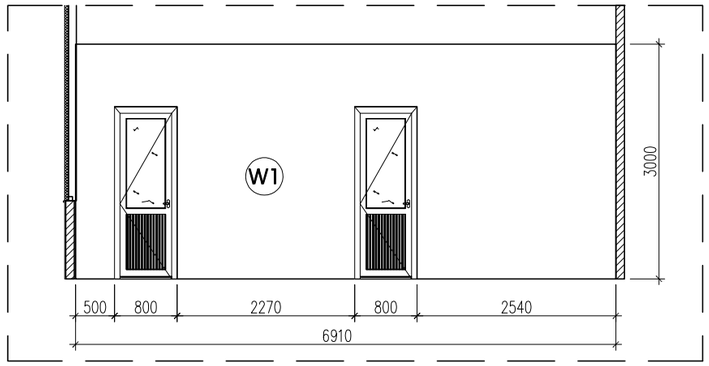

MẶT ĐỨNG KIẾN TRÚC

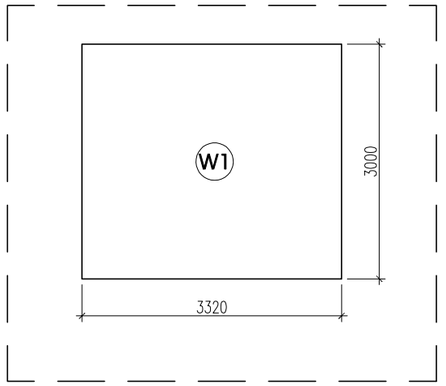

MẶT ĐỨNG KIẾN TRÚC

GHI CHÚ:

	SỬA ĐỔI - REV	NGÀY - DATE
1.		
2.		
3.		

CHỦ ĐẦU TƯ - OWNER

CTY TNHH CÔNG NGHIỆP JIAZHENG (VIỆT NAM)

DỰ ÁN - PROJECT:

DỰ ÁN NHÀ MÁY SẢN XUẤT CÔNG NGHIỆP JIAZHENG

HẠNG MỤC - ITEM:

NHÀ XƯỞNG

ĐỊA ĐIỂM - SITE :

LÔ CN-3C-2 KCN YÊN BÌNH, PHƯỜNG ĐỒNG TIẾN, TP PHỔ YÊN, TỈNH THÁI NGUYÊN

C.TY TƯ VẤN - CONSULTANT

HT HÀ NỘI

CÔNG TY CP XD&LĐ CÔNG TRÌNH HT HÀ NỘI

ADD : SỐ 23 - ĐƯỜNG NGUYỄN XIỂN - QUẬN THANH XUÂN - HÀ NỘI

TEL : 0243 2222 455 FAX : 0243 2222 455

GIÁM ĐỐC - DIRECTOR :

NGUYỄN THÁI HỌC

THIẾT KẾ - DESIGNER :

NGUYỄN KHẮC TIỆP

KIỂM TRA - CHECK :

NGUYỄN THÁI HỌC

TÊN BẢN VẼ - DRAWING:

CHI TIẾT NHÀ VỆ SINH SỐ 2

NGÀY IN - DATE:

... - 2026

TỶ LỆ - SCALE:

BẢN VẼ - DRAWING NO:

JZ-NX-037

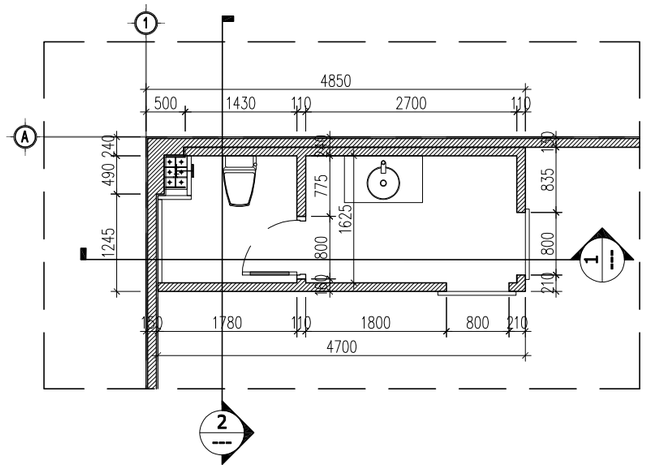

MẶT BẰNG BỐ TRÍ THIẾT BỊ NHÀ VỆ SINH SỐ 3

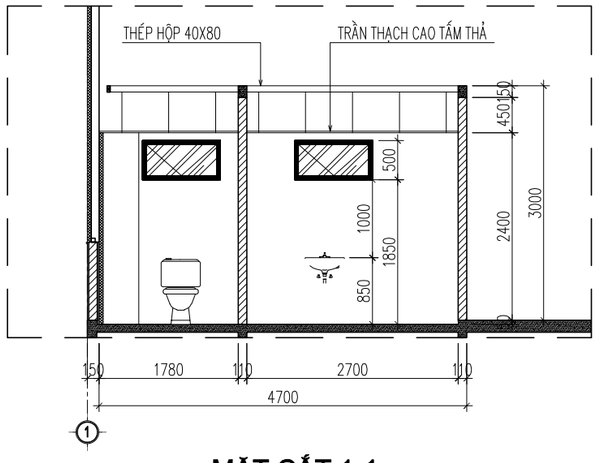

MẶT CẮT 1-1

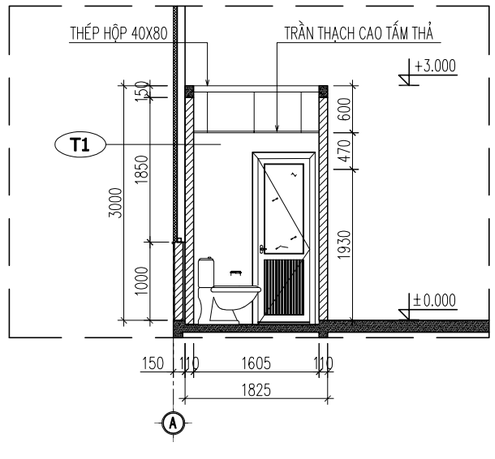

MẶT CẮT 2-2

GHI CHÚ:

	SỬA ĐỔI - REV	NGÀY - DATE
1.		
2.		
3.		

CHỦ ĐẦU TƯ - OWNER

CTY TNHH CÔNG NGHIỆP JIAZHENG (VIỆT NAM)

DỰ ÁN - PROJECT:

DỰ ÁN NHÀ MÁY SẢN XUẤT CÔNG NGHIỆP JIAZHENG

HẠNG MỤC - ITEM:

NHÀ XƯỞNG

ĐỊA ĐIỂM - SITE :

LÔ CN-3C-2 KCN YÊN BÌNH, PHƯỜNG ĐỒNG TIẾN, TP PHỔ YÊN, TỈNH THÁI NGUYÊN

C.TY TƯ VẤN - CONSULTANT

HT HÀ NỘI

CÔNG TY CP XD&LĐ CÔNG TRÌNH HT HÀ NỘI

ADD : SỐ 23 - ĐƯỜNG NGUYỄN XIỂN - QUẬN THANH XUÂN - HÀ NỘI
TEL : 0243 2222 455 FAX : 0243 2222 455

GIÁM ĐỐC - DIRECTOR :

NGUYỄN THÁI HỌC

THIẾT KẾ - DESIGNER :

NGUYỄN KHẮC TIỆP

KIỂM TRA - CHECK :

NGUYỄN THÁI HỌC

TÊN BẢN VẼ - DRAWING:

CHI TIẾT NHÀ VỆ SINH SỐ 3

NGÀY IN - DATE:

... - 2026

TỶ LỆ - SCALE:

BẢN VẼ - DRAWING NO:

JZ-NX-038

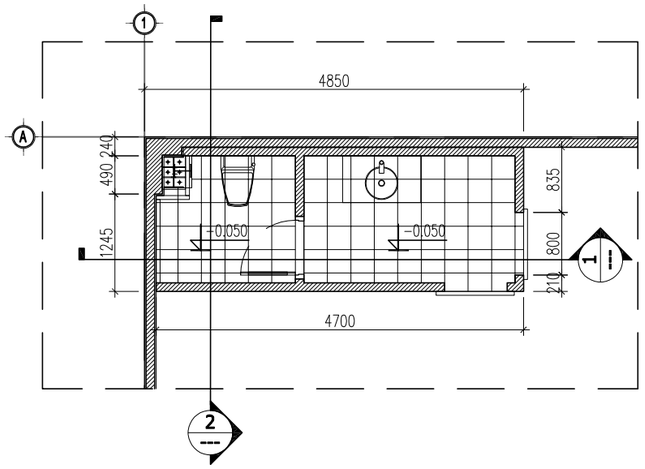

MẶT BẰNG LÁT SÀN VỆ SINH SỐ 3

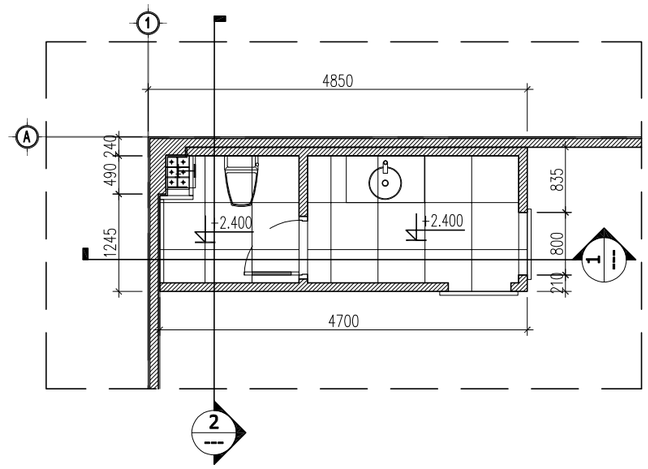

MẶT BẰNG TRẦN NHÀ VỆ SINH SỐ 3

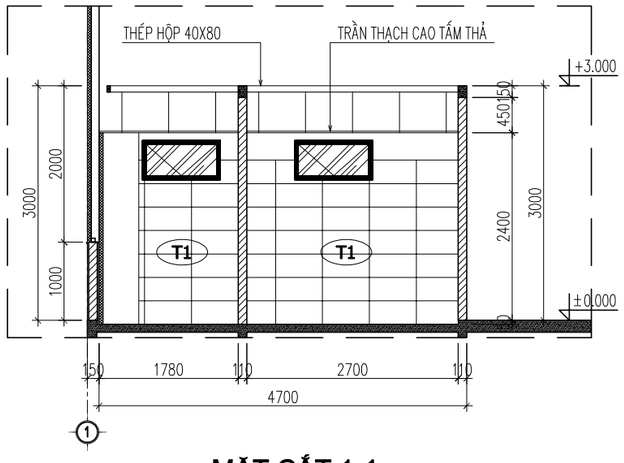

MẶT CẮT 1-1

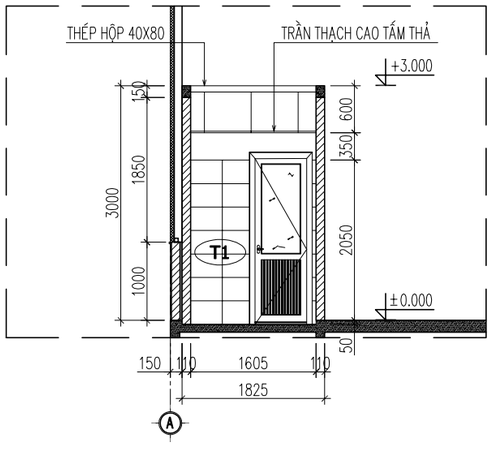

MẶT CẮT 2-2

GHI CHÚ:

	SỬA ĐỔI - REV	NGÀY - DATE
1.		
2.		
3.		

CHỦ ĐẦU TƯ - OWNER

CTY TNHH CÔNG NGHIỆP JIAZHENG (VIỆT NAM)

DỰ ÁN - PROJECT:

DỰ ÁN NHÀ MÁY SẢN XUẤT CÔNG NGHIỆP JIAZHENG

HẠNG MỤC - ITEM:

NHÀ XƯỞNG

ĐỊA ĐIỂM - SITE :

LÔ CN-3C-2 KCN YÊN BÌNH, PHƯỜNG ĐỒNG TIẾN, TP PHỔ YÊN, TỈNH THÁI NGUYÊN

C.TY TƯ VẤN - CONSULTANT

HT HÀ NỘI

CÔNG TY CP XD&LĐ CÔNG TRÌNH HT HÀ NỘI

ADD : SỐ 23 - ĐƯỜNG NGUYỄN XIỂN - QUẬN THANH XUÂN - HÀ NỘI

TEL : 0243 2222 455 FAX : 0243 2222 455

GIÁM ĐỐC - DIRECTOR :

NGUYỄN THÁI HỌC

THIẾT KẾ - DESIGNER :

NGUYỄN KHẮC TIỆP

KIỂM TRA - CHECK :

NGUYỄN THÁI HỌC

TÊN BẢN VẼ - DRAWING:

CHI TIẾT NHÀ VỆ SINH SỐ 3

NGÀY IN - DATE:

... - 2026

TỶ LỆ - SCALE:

BẢN VẼ - DRAWING NO:

JZ-NX-039

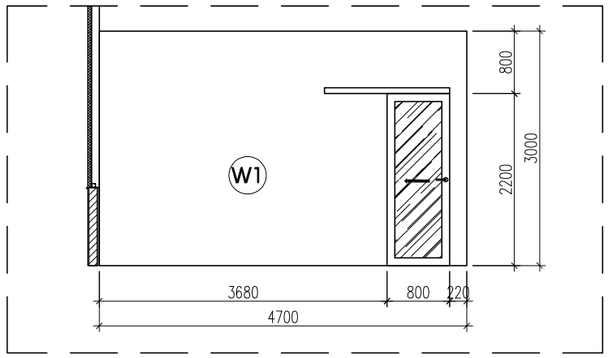

MẶT ĐỨNG KIẾN TRÚC

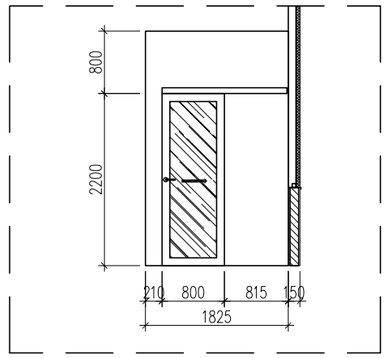

MẶT ĐỨNG KIẾN TRÚC

GHI CHÚ:

	SỬA ĐỔI - REV	NGÀY - DATE
1.		
2.		
3.		

CHỦ ĐẦU TƯ - OWNER

CTY TNHH CÔNG NGHIỆP JIAZHENG (VIỆT NAM)

DỰ ÁN - PROJECT:

DỰ ÁN NHÀ MÁY SẢN XUẤT CÔNG NGHIỆP JIAZHENG

HẠNG MỤC - ITEM:

NHÀ XƯỞNG

ĐỊA ĐIỂM - SITE :

LÔ CN-3C-2 KCN YÊN BÌNH, PHƯỜNG ĐỒNG TIẾN, TP PHỔ YÊN, TỈNH THÁI NGUYÊN

C.TY TƯ VẤN - CONSULTANT

HT HÀ NỘI

CÔNG TY CP XD&LĐ CÔNG TRÌNH HT HÀ NỘI

ADD : SỐ 23 - ĐƯỜNG NGUYỄN XIỂN - QUẬN THANH XUÂN - HÀ NỘI

TEL : 0243 2222 455 FAX : 0243 2222 455

GIÁM ĐỐC - DIRECTOR :

NGUYỄN THÁI HỌC

THIẾT KẾ - DESIGNER :

NGUYỄN KHẮC TIỆP

KIỂM TRA - CHECK :

NGUYỄN THÁI HỌC

TÊN BẢN VẼ - DRAWING:

CHI TIẾT NHÀ VỆ SINH SỐ 3

NGÀY IN - DATE:

... - 2026

TỶ LỆ - SCALE:

BẢN VẼ - DRAWING NO:

JZ-NX-040

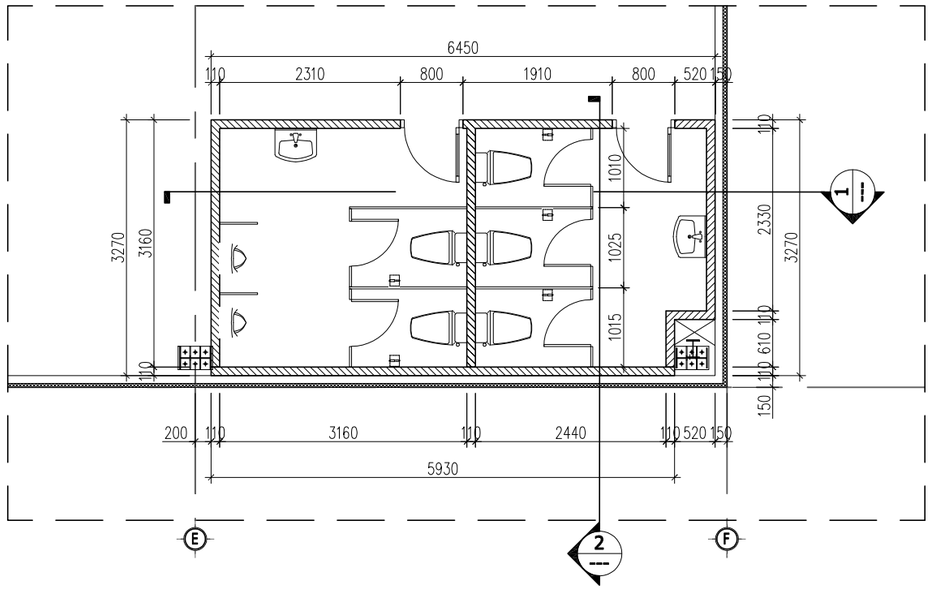

MẶT BẰNG BỐ TRÍ THIẾT BỊ NHÀ VỆ SINH SỐ 4

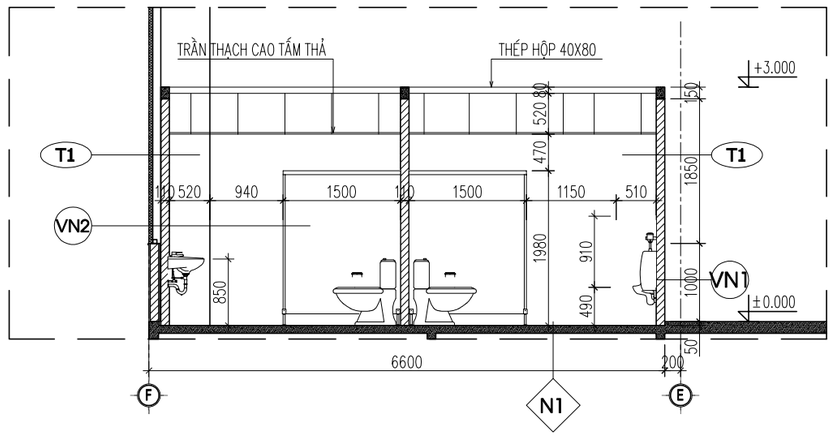

MẶT CẮT 1-1

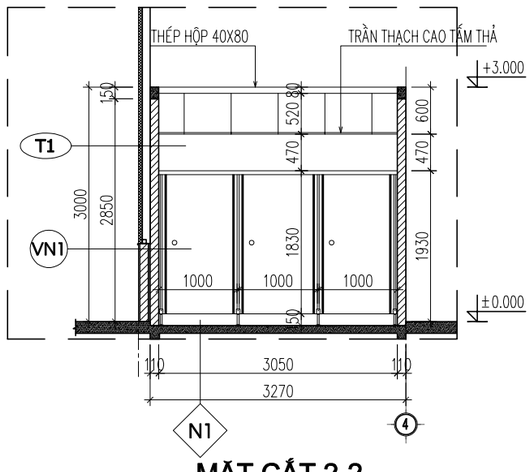

MẶT CẮT 2-2

N1 CẤU TẠO NỀN N1

- LÁT GẠCH CERAMIC 300x300 CHỐNG TRƯỢT
- VỮA XM M.75 TẠO DỐC VỀ MIỆNG THU NƯỚC, CHỖ MỎNG NHẤT DÀY 20,
- NỀN BTCT (XEM BVKC)

GHI CHÚ:

- N1 NỀN, SÀN LÁT GẠCH CERAMIC 300x300 CHỐNG TRƠN
- VN1 VÁCH NGĂN COMPACT HPL DÀY 12mm VÀ PHỤ KIỆN
- T1 TƯỜNG ỐP GẠCH CERAMIC 600x300
- TR1 TRẦN THẠCH CAO KHUNG NỔI 600X600
- VN2 VÁCH NGĂN VỆ SINH COMPACT HPL LOẠI 1 DÀY 12mm VÀ PHỤ KIỆN
- T2 TƯỜNG SƠN BẢ HOÀN THIỆN MÀU TRẮNG

GHI CHÚ:

	SỬA ĐỔI - REV	NGÀY - DATE
1.		
2.		
3.		

CHỦ ĐẦU TƯ - OWNER

CTY TNHH CÔNG NGHIỆP JIAZHENG (VIỆT NAM)

DỰ ÁN - PROJECT:

DỰ ÁN NHÀ MÁY SẢN XUẤT CÔNG NGHIỆP JIAZHENG

HẠNG MỤC - ITEM:

NHÀ XƯỞNG

ĐỊA ĐIỂM - SITE :

LÔ CN-3C-2 KCN YÊN BÌNH, PHƯỜNG ĐỒNG TIẾN, TP PHỔ YÊN, TỈNH THÁI NGUYÊN

C.TY TƯ VẤN - CONSULTANT

HT HÀ NỘI
CÔNG TY CP XD&LĐ CÔNG TRÌNH HT HÀ NỘI
ADD : SỐ 23 - ĐƯỜNG NGUYỄN XIỂN - QUẬN THANH XUÂN - HÀ NỘI
TEL : 0243 2222 455 FAX : 0243 2222 455

GIÁM ĐỐC - DIRECTOR : NGUYỄN THÁI HỌC

THIẾT KẾ - DESIGNER : NGUYỄN KHẮC TIỆP

KIỂM TRA - CHECK : NGUYỄN THÁI HỌC

TÊN BẢN VẼ - DRAWING:

CHI TIẾT NHÀ VỆ SINH SỐ 4

NGÀY IN - DATE: ... - 2026

TỶ LỆ - SCALE:

BẢN VẼ - DRAWING NO: JZ-NX-041

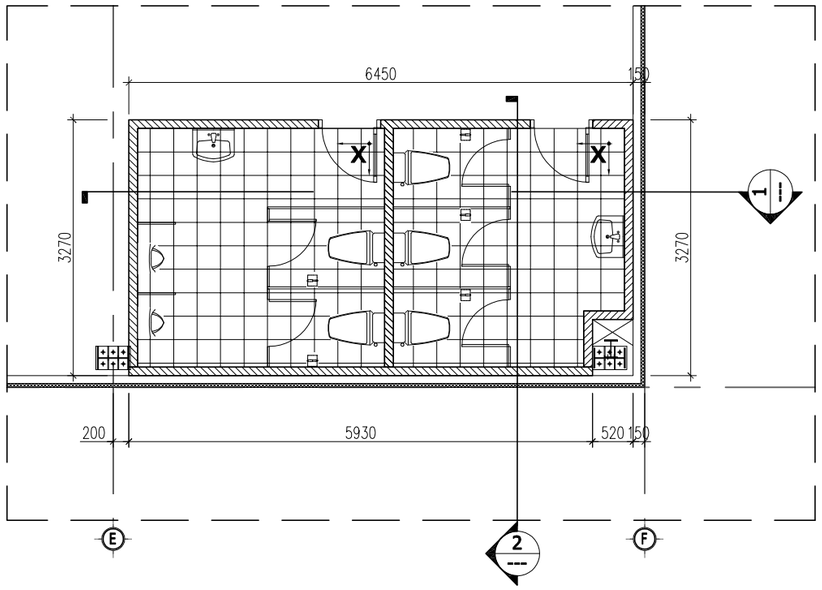

MẶT BẰNG LÁT SÀN VỆ SINH SỐ 4

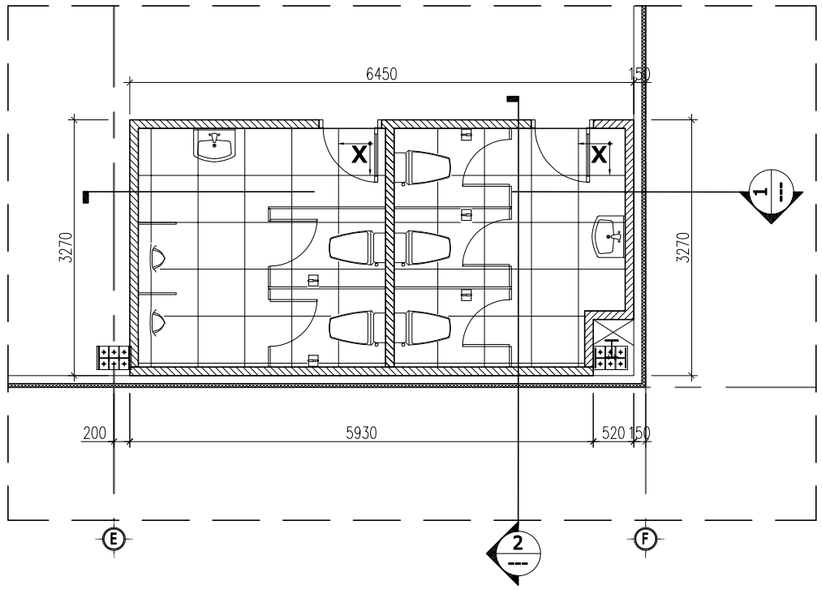

MẶT BẰNG TRẦN NHÀ VỆ SINH SỐ 4

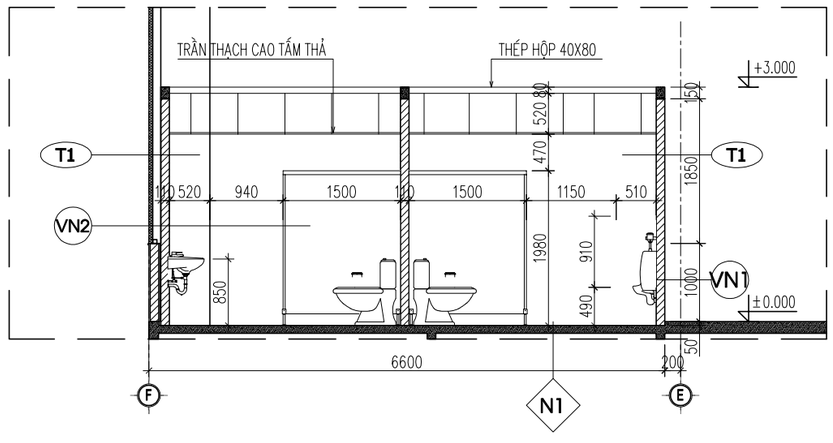

MẶT CẮT 1-1

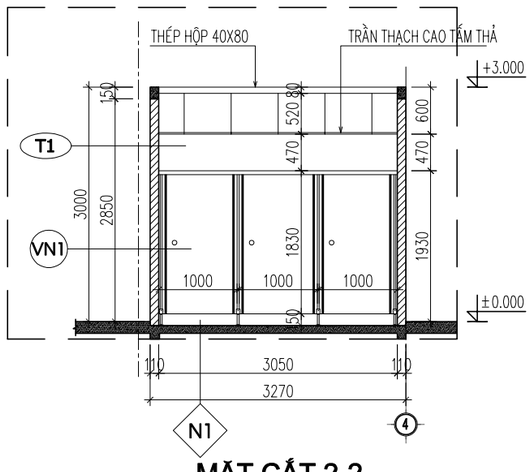

MẶT CẮT 2-2

CẤU TẠO NỀN N1

N1

LÁT GẠCH CERAMIC 300x300 CHỐNG TRƯỢT

VỮA XM M.75 TẠO DỐC VỀ MIỆNG THU NƯỚC, CHỖ MỎNG NHẤT DÀY 20,

NỀN BTCT (XEM BVKC)

GHI CHÚ:

- N1 — NỀN, SÀN LÁT GẠCH CERAMIC 300x300 CHỐNG TRƠN
- VN1 — VÁCH NGĂN COMPACT HPL DÀY 12mm VÀ PHỤ KIỆN
- T1 — TƯỜNG ỐP GẠCH CERAMIC 600x300
- TR1 — TRẦN THẠCH CAO KHUNG NỔI 600X600
- VN2 — VÁCH NGĂN VỆ SINH COMPACT HPL LOẠI 1 DÀY 12mm VÀ PHỤ KIỆN
- T2 — TƯỜNG SƠN BẢ HOÀN THIỆN MÀU TRẮNG

GHI CHÚ:

	SỬA ĐỔI - REV	NGÀY - DATE
1.		
2.		
3.		

CHỦ ĐẦU TƯ - OWNER

CTY TNHH CÔNG NGHIỆP JIAZHENG (VIỆT NAM)

DỰ ÁN - PROJECT:

DỰ ÁN NHÀ MÁY SẢN XUẤT CÔNG NGHIỆP JIAZHENG

HẠNG MỤC - ITEM:

NHÀ XƯỞNG

ĐỊA ĐIỂM - SITE :

LÔ CN-3C-2 KCN YÊN BÌNH, PHƯỜNG ĐỒNG TIẾN, TP PHỔ YÊN, TỈNH THÁI NGUYÊN

C.TY TƯ VẤN - CONSULTANT

HT HÀ NỘI

CÔNG TY CP XD&LĐ CÔNG TRÌNH HT HÀ NỘI

ADD : SỐ 23 - ĐƯỜNG NGUYỄN XIỂN - QUẬN THANH XUÂN - HÀ NỘI

TEL : 0243 2222 455 FAX : 0243 2222 455

GIÁM ĐỐC - DIRECTOR : NGUYỄN THÁI HỌC

THIẾT KẾ - DESIGNER : NGUYỄN KHẮC TIỆP

KIỂM TRA - CHECK : NGUYỄN THÁI HỌC

TÊN BẢN VẼ - DRAWING:

CHI TIẾT NHÀ VỆ SINH SỐ 4

NGÀY IN - DATE: ... - 2026

TỶ LỆ - SCALE:

BẢN VẼ - DRAWING NO: JZ-NX-042

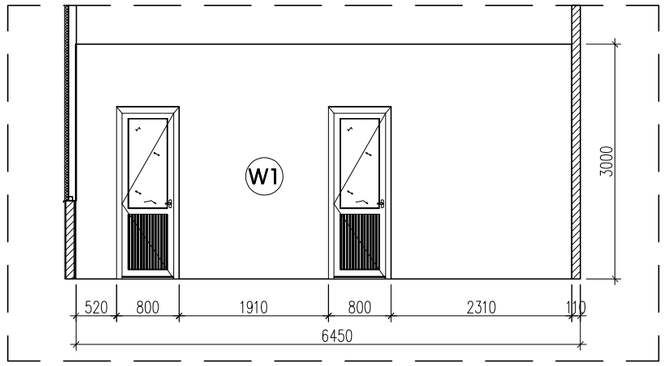

MẶT ĐỨNG KIẾN TRÚC

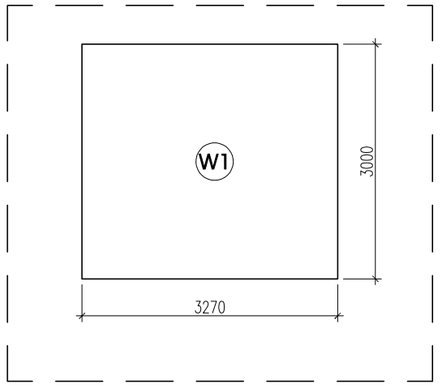

MẶT ĐỨNG KIẾN TRÚC

GHI CHÚ:

	SỬA ĐỔI - REV	NGÀY - DATE
1.		
2.		
3.		

CHỦ ĐẦU TƯ - OWNER

CTY TNHH CÔNG NGHIỆP JIAZHENG (VIỆT NAM)

DỰ ÁN - PROJECT:

DỰ ÁN NHÀ MÁY SẢN XUẤT CÔNG NGHIỆP JIAZHENG

HẠNG MỤC - ITEM:

NHÀ XƯỞNG

ĐỊA ĐIỂM - SITE :

LÔ CN-3C-2 KCN YÊN BÌNH, PHƯỜNG ĐỒNG TIẾN, TP PHỔ YÊN, TỈNH THÁI NGUYÊN

C.TY TƯ VẤN - CONSULTANT

HT HÀ NỘI

CÔNG TY CP XD&LĐ CÔNG TRÌNH HT HÀ NỘI

ADD : SỐ 23 - ĐƯỜNG NGUYỄN XIỂN - QUẬN THANH XUÂN - HÀ NỘI

TEL : 0243 2222 455 FAX : 0243 2222 455

GIÁM ĐỐC - DIRECTOR :

NGUYỄN THÁI HỌC

THIẾT KẾ - DESIGNER :

NGUYỄN KHẮC TIỆP

KIỂM TRA - CHECK :

NGUYỄN THÁI HỌC

TÊN BẢN VẼ - DRAWING:

CHI TIẾT NHÀ VỆ SINH SỐ 4

NGÀY IN - DATE:

... - 2026

TỶ LỆ - SCALE:

BẢN VẼ - DRAWING NO:

JZ-NX-043

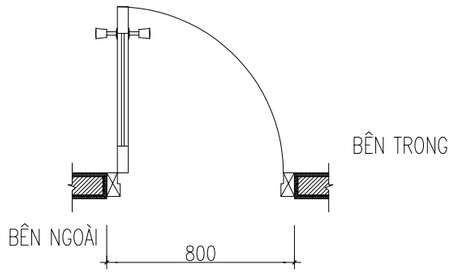

MẶT CẮT 1-1

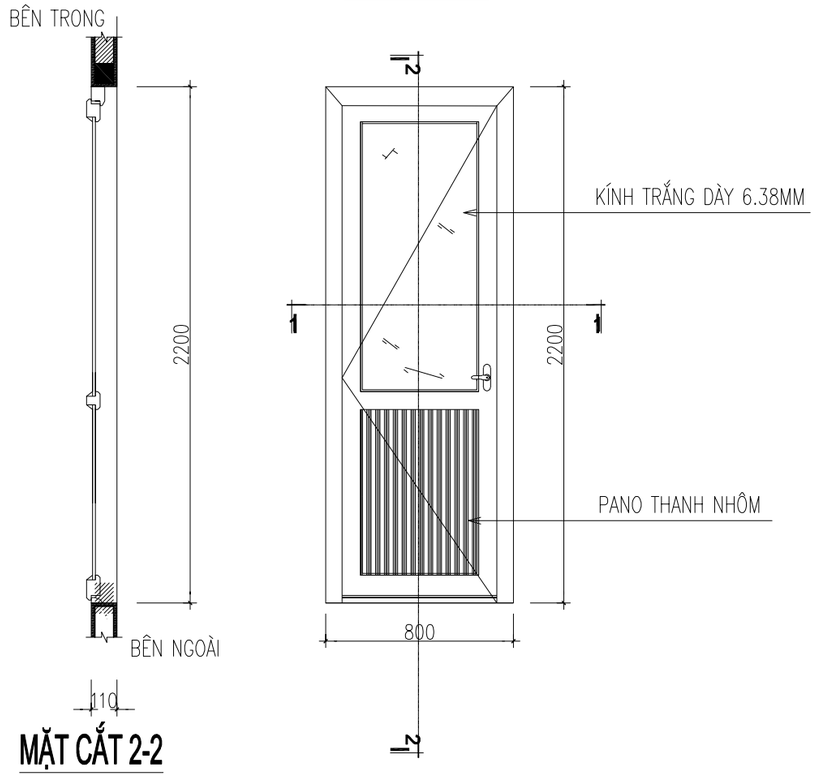

MẶT CẮT 2-2

CỬA NHÀ VỆ SINH 1 (SL:12)

KÍCH THƯỚC: 800X2200

QUY CÁCH: CỬA ĐI 1 CÁNH MỞ QUAY

VẬT LIỆU: CỬA NHÔM HỆ VIỆT PHÁP, KÍNH 6.38

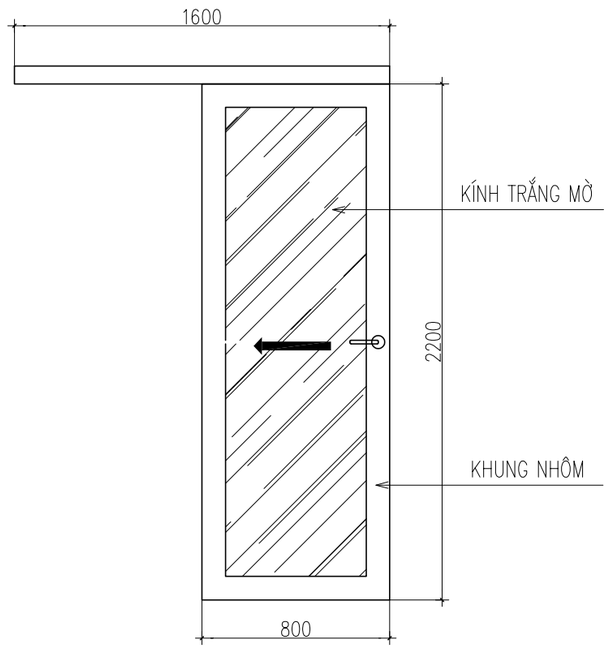

CỬA LÙA 1 CÁNH NHÀ VỆ SINH (SL:02)

KÍCH THƯỚC: 800X2200

QUY CÁCH: CỬA LÙA 1 CÁNH

VẬT LIỆU: CỬA NHÔM HỆ VIỆT PHÁP, KÍNH 6.38

CHÚ Ý: TẤT CẢ CỬA PHẢI KIỂM TRA KÍCH THƯỚC VÀ CHIỀU MỞ CỬA THỰC TẾ TRƯỚC KHI SẢN XUẤT

GHI CHÚ:

	SỬA ĐỔI - REV	NGÀY - DATE
1.		
2.		
3.		

CHỦ ĐẦU TƯ - OWNER

CTY TNHH CÔNG NGHIỆP JIAZHENG (VIỆT NAM)

DỰ ÁN - PROJECT:

DỰ ÁN NHÀ MÁY SẢN XUẤT CÔNG NGHIỆP JIAZHENG

HẠNG MỤC - ITEM:

NHÀ XƯỞNG

ĐỊA ĐIỂM - SITE :

LÔ CN-3C-2 KCN YÊN BÌNH, PHƯỜNG ĐỒNG TIẾN, TP PHỔ YÊN, TỈNH THÁI NGUYÊN

C.TY TƯ VẤN - CONSULTANT

HT HÀ NỘI

CÔNG TY CP XD&LĐ CÔNG TRÌNH HT HÀ NỘI

ADD : SỐ 23 - ĐƯỜNG NGUYỄN XIỂN - QUẬN THANH XUÂN - HÀ NỘI

TEL : 0243 2222 455 FAX : 0243 2222 455

GIÁM ĐỐC - DIRECTOR :

NGUYỄN THÁI HỌC

THIẾT KẾ - DESIGNER :

NGUYỄN KHẮC TIỆP

KIỂM TRA - CHECK :

NGUYỄN THÁI HỌC

TÊN BẢN VẼ - DRAWING:

CHI TIẾT CỬA

NGÀY IN - DATE:

... - 2026

TỶ LỆ - SCALE:

BẢN VẼ - DRAWING NO:

JZ-NX-044

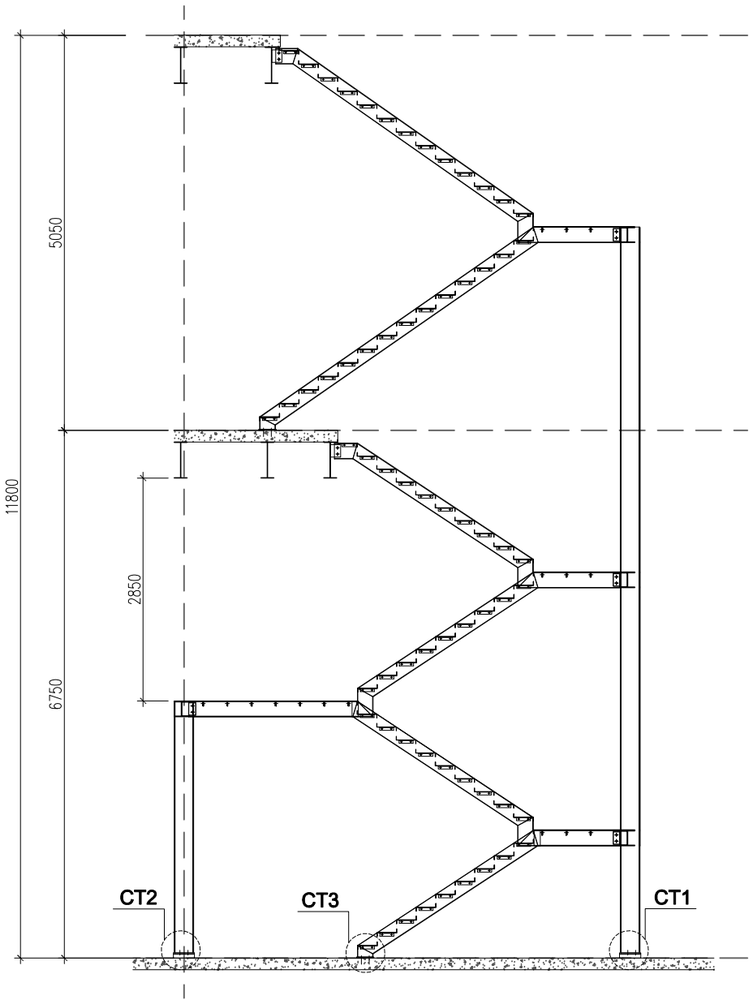

MẶT CẮT THANG BỘ 01
(SL:01)

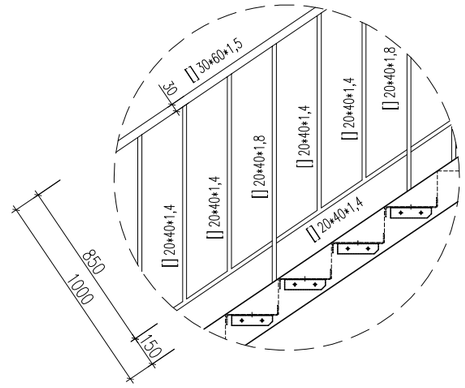

CHI TIẾT LAN CAN

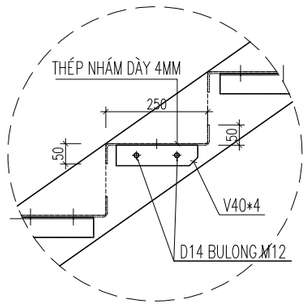

CHI TIẾT BẬC THANG

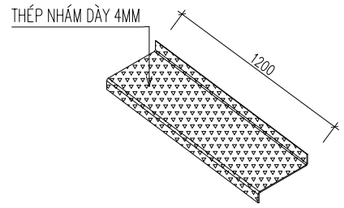

CHI TIẾT MẶT BẬC

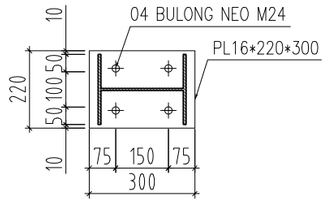

CHI TIẾT 1

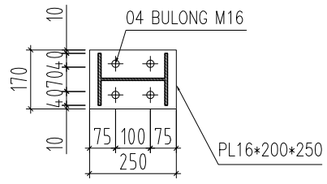

CHI TIẾT 2

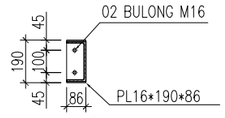

CHI TIẾT 3

* CHÚ Ý:
- CHIỀU DÀI CÁC ĐƯỜNG HÀN PHỦ KÍN PHẦN TIẾP XÚC.
- TOÀN BỘ KẾT CẤU ĐƯỢC SƠN 1 LỚP SƠN CHỐNG GỈ VÀ 2 LỚP SƠN MÀU TRƯỚC KHI SƠN THEO YÊU CẦU CỦA CĐT RIÊNG TAY NẮM LAN CAN (40X40) MẠ KẼM
- KẾT CẤU THANG XEM KẾT HỢP BẢN VẼ CHI TIẾT

GHI CHÚ:

	SỬA ĐỔI - REV	NGÀY - DATE
1.		
2.		
3.		

CHỦ ĐẦU TƯ - OWNER

CTY TNHH CÔNG NGHIỆP JIAZHENG (VIỆT NAM)

DỰ ÁN - PROJECT:

DỰ ÁN NHÀ MÁY SẢN XUẤT CÔNG NGHIỆP JIAZHENG

HẠNG MỤC - ITEM:

NHÀ XƯỞNG

ĐỊA ĐIỂM - SITE :

LÔ CN-3C-2 KCN YÊN BÌNH, PHƯỜNG ĐỒNG TIẾN, TP PHỔ YÊN, TỈNH THÁI NGUYÊN

C.TY TƯ VẤN - CONSULTANT

HT HÀ NỘI

CÔNG TY CP XD&LĐ CÔNG TRÌNH HT HÀ NỘI

ADD : SỐ 23 - ĐƯỜNG NGUYỄN XIỂN - QUẬN THANH XUÂN - HÀ NỘI

TEL : 0243 2222 455 FAX : 0243 2222 455

GIÁM ĐỐC - DIRECTOR : NGUYỄN THÁI HỌC	
THIẾT KẾ - DESIGNER : NGUYỄN KHẮC TIỆP	
KIỂM TRA - CHECK : NGUYỄN THÁI HỌC	

TÊN BẢN VẼ - DRAWING:

CHI TIẾT THANG BỘ ĐIỂN HÌNH

NGÀY IN - DATE:	BẢN VẼ - DRAWING NO:
... - 2026	JZ-NX-045
TỶ LỆ - SCALE:	

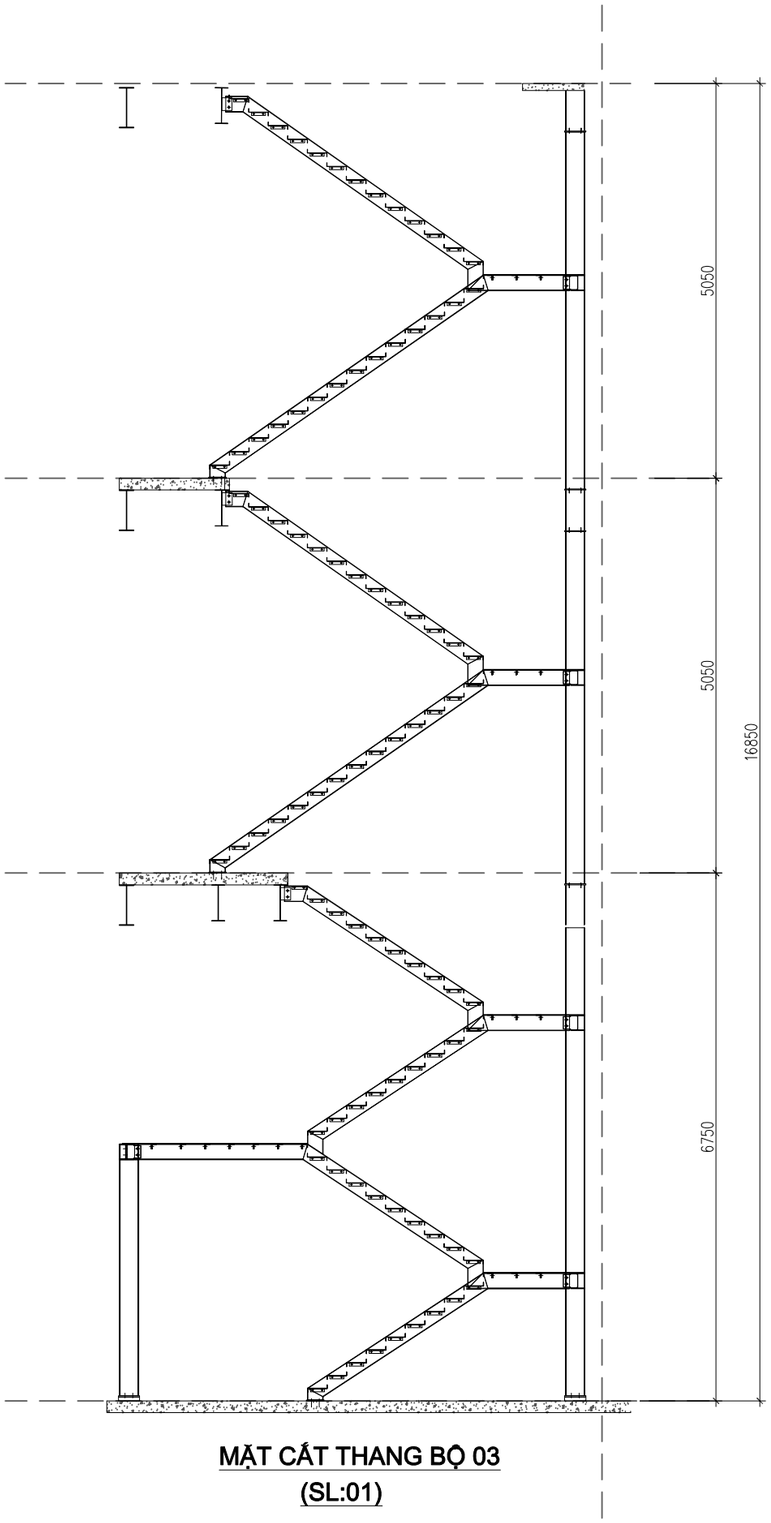

MẶT CẮT THANG BỘ 03
(SL:01)

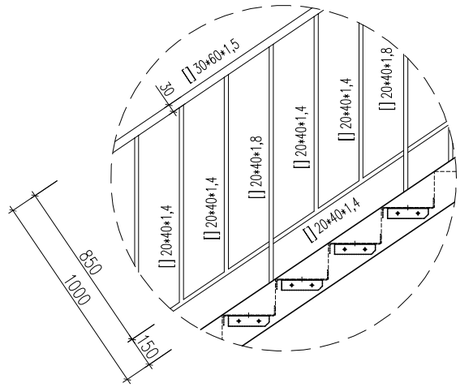

CHI TIẾT LAN CAN

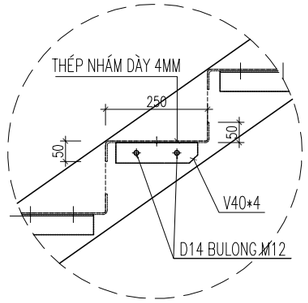

CHI TIẾT BẬC THANG

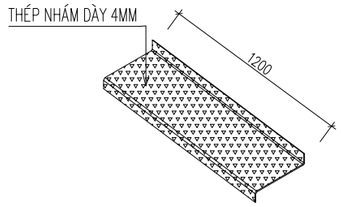

CHI TIẾT MẶT BẬC

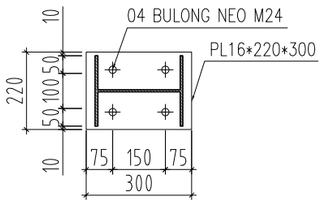

CHI TIẾT 1

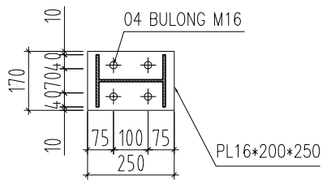

CHI TIẾT 2

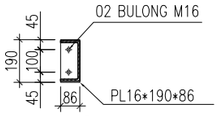

CHI TIẾT 3

* CHÚ Ý:
- CHIỀU DÀI CÁC ĐƯỜNG HÀN PHỦ KÍN PHẦN TIẾP XÚC.
- TOÀN BỘ KẾT CẤU ĐƯỢC SƠN 1 LỚP SƠN CHỐNG GỈ VÀ 2 LỚP SƠN MÀU TRƯỚC KHI SƠN THEO YÊU CẦU CỦA CĐT
RIÊNG TAY NẮM LAN CAN (40X40) MẠ KẼM
- KẾT CẤU THANG XEM KẾT HỢP BẢN VẼ CHI TIẾT

GHI CHÚ:

	SỬA ĐỔI - REV	NGÀY - DATE
1.		
2.		
3.		

CHỦ ĐẦU TƯ - OWNER

CTY TNHH CÔNG NGHIỆP JIAZHENG (VIỆT NAM)

DỰ ÁN - PROJECT:

DỰ ÁN NHÀ MÁY SẢN XUẤT CÔNG NGHIỆP JIAZHENG

HẠNG MỤC - ITEM:

NHÀ XƯỞNG

ĐỊA ĐIỂM - SITE :

LÔ CN-3C-2 KCN YÊN BÌNH, PHƯỜNG ĐỒNG TIẾN, TP PHỔ YÊN, TỈNH THÁI NGUYÊN

C.TY TƯ VẤN - CONSULTANT

HT HÀ NỘI

CÔNG TY CP XD&LĐ CÔNG TRÌNH HT HÀ NỘI

ADD : SỐ 23 - ĐƯỜNG NGUYỄN XIỂN - QUẬN THANH XUÂN - HÀ NỘI
TEL : 0243 2222 455 FAX : 0243 2222 455

GIÁM ĐỐC - DIRECTOR : NGUYỄN THÁI HỌC	
THIẾT KẾ - DESIGNER : NGUYỄN KHẮC TIỆP	
KIỂM TRA - CHECK : NGUYỄN THÁI HỌC	

TÊN BẢN VẼ - DRAWING:

CHI TIẾT THANG BỘ ĐIỂN HÌNH

NGÀY IN - DATE:	BẢN VẼ - DRAWING NO:
... - 2026	JZ-NX-046
TỶ LỆ - SCALE:	

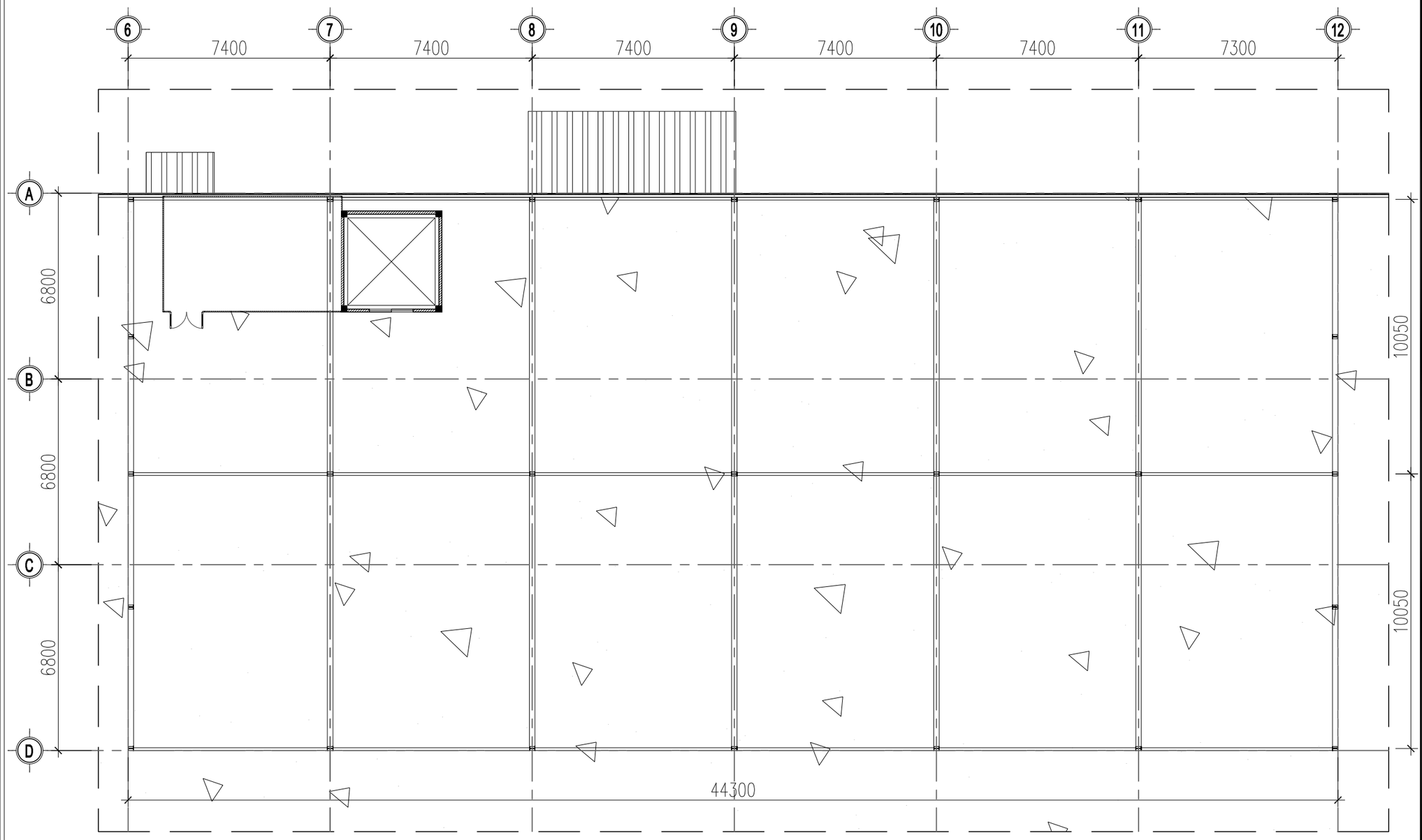

MẶT BẰNG ĐỊNH VỊ KHU NÉN KHÍ

GHI CHÚ:

	SỬA ĐỔI - REV	NGÀY - DATE
1.		
2.		
3.		

CHỦ ĐẦU TƯ - OWNER

CTY TNHH CÔNG NGHIỆP JIAZHENG (VIỆT NAM)

DỰ ÁN - PROJECT:

DỰ ÁN NHÀ MÁY SẢN XUẤT CÔNG NGHIỆP JIAZHENG

HẠNG MỤC - ITEM:

NHÀ XƯỞNG 02

ĐỊA ĐIỂM - SITE :

LÔ CN-3C-2 KCN YÊN BÌNH, PHƯỜNG ĐỒNG TIẾN, TP PHỔ YÊN, TỈNH THÁI NGUYÊN

C.TY TƯ VẤN - CONSULTANT

HT HÀ NỘI

CÔNG TY CP XD&LĐ CÔNG TRÌNH HT HÀ NỘI

ADD : SỐ 23 - ĐƯỜNG NGUYỄN XIỂN - QUẬN THANH XUÂN - HÀ NỘI

TEL : 0243 2222 455 FAX : 0243 2222 455

GIÁM ĐỐC - DIRECTOR :

NGUYỄN THÁI HỌC

THIẾT KẾ - DESIGNER :

NGUYỄN KHẮC TIỆP

KIỂM TRA - CHECK :

NGUYỄN THÁI HỌC

TÊN BẢN VẼ - DRAWING:

MẶT BẰNG ĐỊNH VỊ KHU NÉN KHÍ

NGÀY IN - DATE:

... - 2026

BẢN VẼ - DRAWING NO:

JZ-KT-047

TỶ LỆ - SCALE:

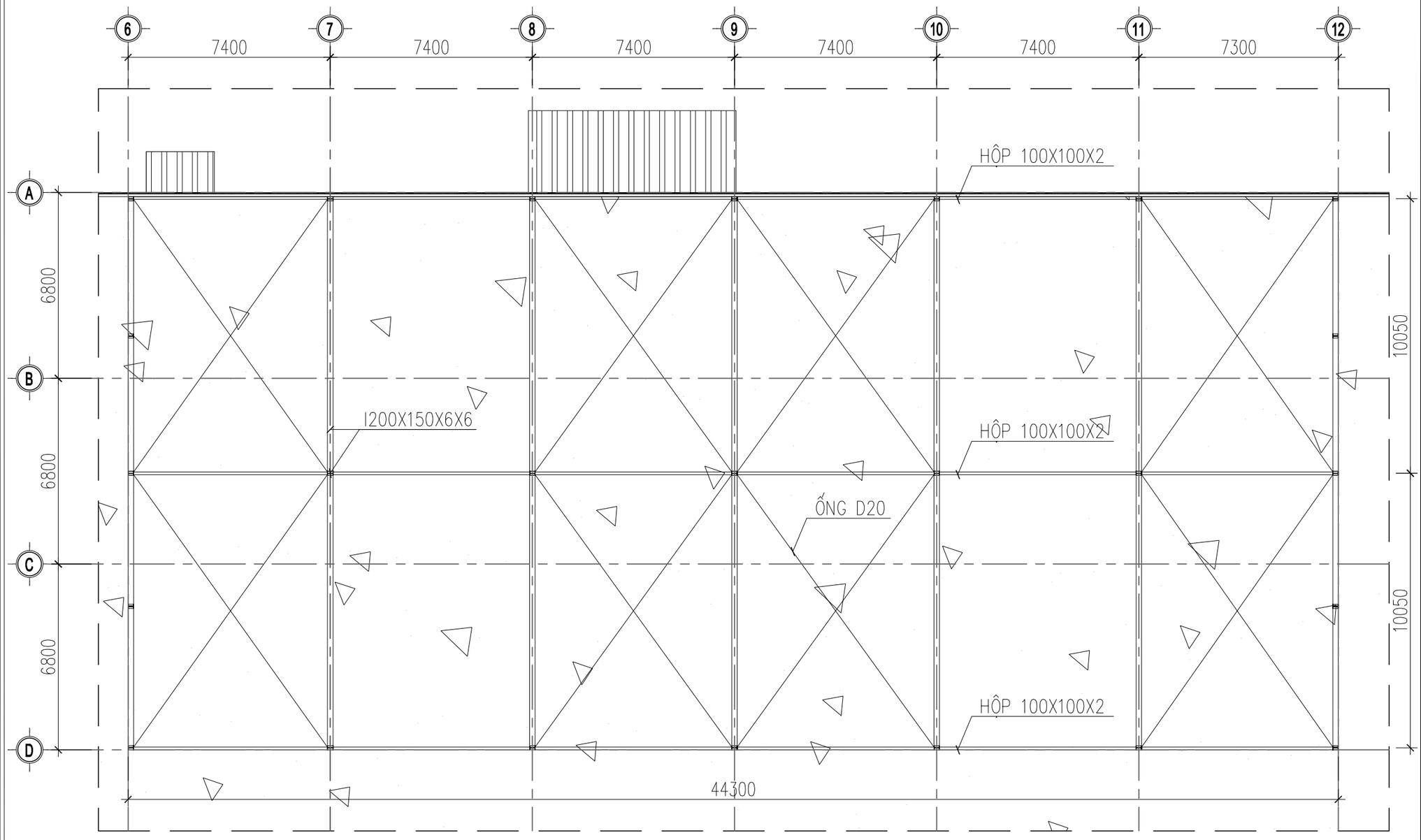

MẶT BẰNG KẾT CẤU MÁI KHU NÉN KHÍ

GHI CHÚ:

	SỬA ĐỔI - REV	NGÀY - DATE
1.		
2.		
3.		

CHỦ ĐẦU TƯ - OWNER

CTY TNHH CÔNG NGHIỆP JIAZHENG (VIỆT NAM)

DỰ ÁN - PROJECT:

DỰ ÁN NHÀ MÁY SẢN XUẤT CÔNG NGHIỆP JIAZHENG

HẠNG MỤC - ITEM:

NHÀ XƯỞNG 02

ĐỊA ĐIỂM - SITE :

LÔ CN-3C-2 KCN YÊN BÌNH, PHƯỜNG ĐỒNG TIẾN, TP PHỔ YÊN, TỈNH THÁI NGUYÊN

C.TY TƯ VẤN - CONSULTANT

HT HÀ NỘI

CÔNG TY CP XD&LĐ CÔNG TRÌNH HT HÀ NỘI

ADD : SỐ 23 - ĐƯỜNG NGUYỄN XIỂN - QUẬN THANH XUÂN - HÀ NỘI

TEL : 0243 2222 455 FAX : 0243 2222 455

GIÁM ĐỐC - DIRECTOR :

NGUYỄN THÁI HỌC

THIẾT KẾ - DESIGNER :

NGUYỄN KHẮC TIỆP

KIỂM TRA - CHECK :

NGUYỄN THÁI HỌC

TÊN BẢN VẼ - DRAWING:

MẶT BẰNG KẾT CẤU MÁI KHU NÉN KHÍ

NGÀY IN - DATE:	BẢN VẼ - DRAWING NO:
... - 2026	JZ-KT-048
TỶ LỆ - SCALE:	

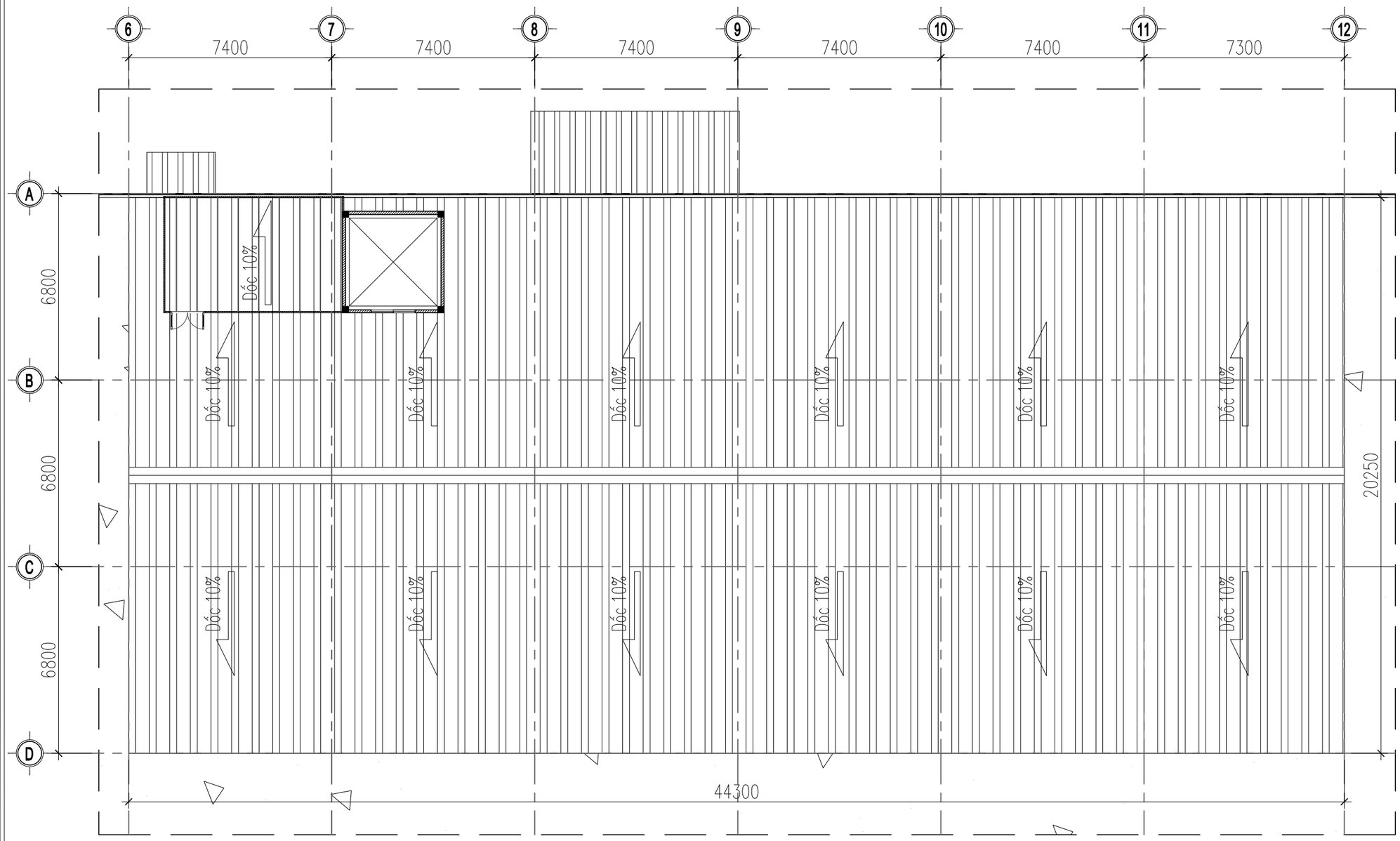

MẶT BẰNG MÁI KHU NÉN KHÍ

GHI CHÚ:

	SỬA ĐỔI - REV	NGÀY - DATE
1.		
2.		
3.		

CHỦ ĐẦU TƯ - OWNER

CTY TNHH CÔNG NGHIỆP JIAZHENG (VIỆT NAM)

DỰ ÁN - PROJECT:

DỰ ÁN NHÀ MÁY SẢN XUẤT CÔNG NGHIỆP JIAZHENG

HẠNG MỤC - ITEM:

NHÀ XƯỞNG 02

ĐỊA ĐIỂM - SITE :

LÔ CN-3C-2 KCN YÊN BÌNH, PHƯỜNG ĐỒNG TIẾN, TP PHỔ YÊN, TỈNH THÁI NGUYÊN

C.TY TƯ VẤN - CONSULTANT

HT HÀ NỘI
CÔNG TY CP XD&LĐ CÔNG TRÌNH HT HÀ NỘI
ADD : SỐ 23 - ĐƯỜNG NGUYỄN XIỂN - QUẬN THANH XUÂN - HÀ NỘI
TEL : 0243 2222 455 FAX : 0243 2222 455

GIÁM ĐỐC - DIRECTOR :

NGUYỄN THÁI HỌC

THIẾT KẾ - DESIGNER :

NGUYỄN KHẮC TIỆP

KIỂM TRA - CHECK :

NGUYỄN THÁI HỌC

TÊN BẢN VẼ - DRAWING:

MẶT MÁI KHU NÉN KHÍ

NGÀY IN - DATE:	BẢN VẼ - DRAWING NO:
... - 2026	JZ-KT-049
TỶ LỆ - SCALE:	

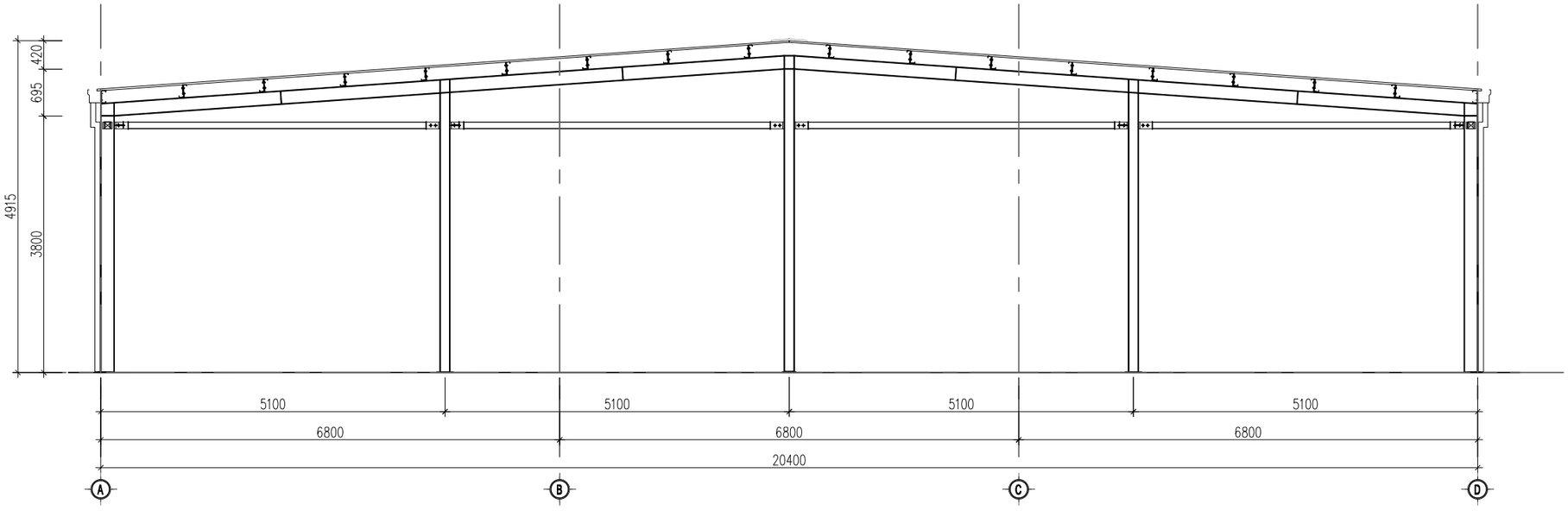

MẶT CẮT KHUNG

GHI CHÚ:

	SỬA ĐỔI - REV	NGÀY - DATE
1.		
2.		
3.		

CHỦ ĐẦU TƯ - OWNER

CTY TNHH CÔNG NGHIỆP JIAZHENG (VIỆT NAM)

DỰ ÁN - PROJECT:

DỰ ÁN NHÀ MÁY SẢN XUẤT CÔNG NGHIỆP JIAZHENG

HẠNG MỤC - ITEM:

NHÀ XƯỞNG

ĐỊA ĐIỂM - SITE :

LÔ CN-3C-2 KCN YÊN BÌNH, PHƯỜNG ĐỒNG TIẾN, TP PHỔ YÊN, TỈNH THÁI NGUYÊN

C.TY TƯ VẤN - CONSULTANT

HT HÀ NỘI

CÔNG TY CP XD&LĐ CÔNG TRÌNH HT HÀ NỘI

ADD : SỐ 23 - ĐƯỜNG NGUYỄN XIỂN - QUẬN THANH XUÂN - HÀ NỘI

TEL : 0243 2222 455 FAX : 0243 2222 455

GIÁM ĐỐC - DIRECTOR :

NGUYỄN THÁI HỌC

THIẾT KẾ - DESIGNER :

NGUYỄN KHẮC TIỆP

KIỂM TRA - CHECK :

NGUYỄN THÁI HỌC

TÊN BẢN VẼ - DRAWING:

CHI TIẾT MÁI KHU NÉN KHÍ

NGÀY IN - DATE:

... - 2026

TỶ LỆ - SCALE:

BẢN VẼ - DRAWING NO:

JZ-NX-050

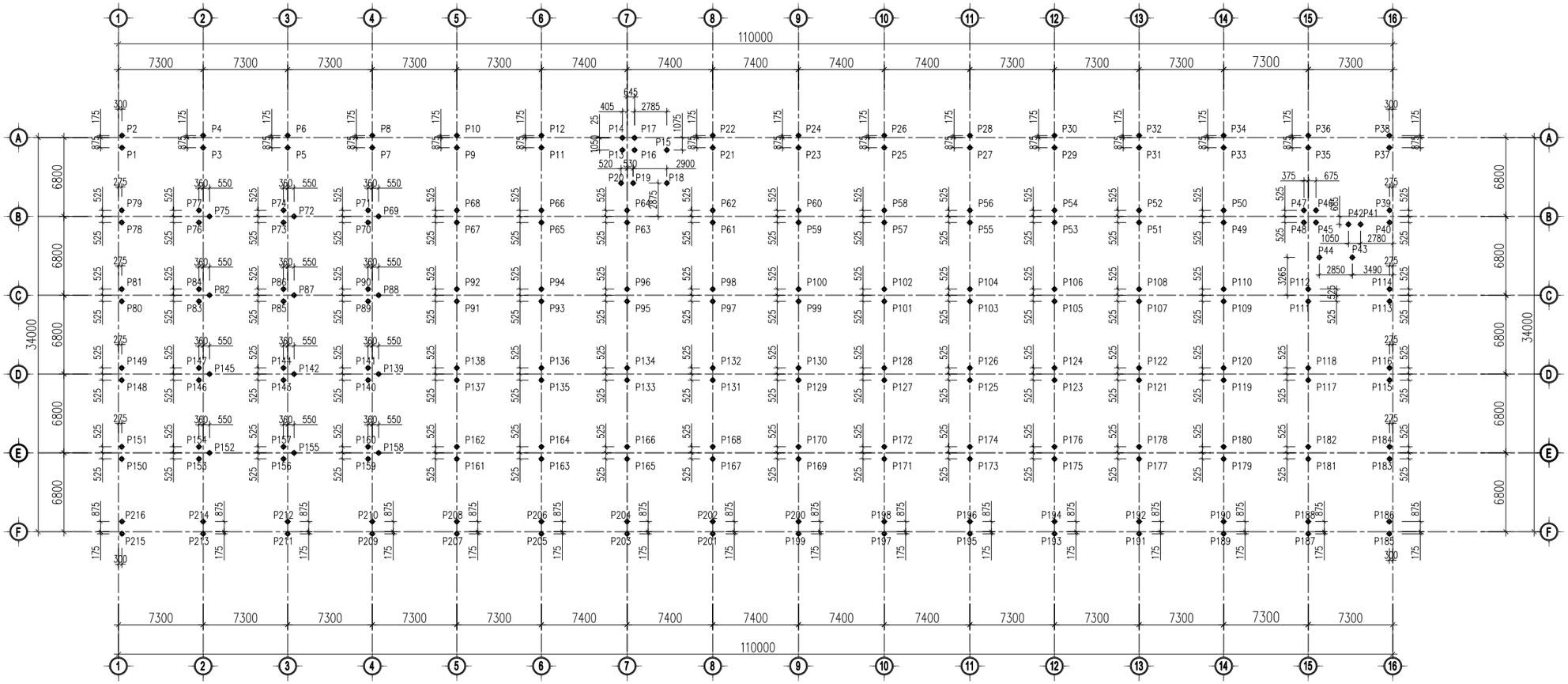

MẶT BẰNG ĐỊNH VỊ CỌC

GHI CHÚ CỌC:

- CỌC LY TÂM ỨNG LỰC TRƯỚC PHC-350A
- CỌC ĐƯỢC HẠ BẰNG PHƯƠNG PHÁP ÉP TĨNH DỌC TRỤC, TUÂN THỦ THEO TCVN 9394:2012.
- DỰ KIẾN SỨC CHỊU TẢI CỌC TRONG ĐÀI MÓNG: PC=75T
- CỌC ĐƯỢC HẠ BẰNG PHƯƠNG PHÁP ÉP DỌC TRỤC VỚI LỰC ÉP Pmin=150T, Pmax=160T.
- **TỔNG SỐ LƯỢNG CỌC DỰ KIẾN : 216 CỌC, CHIỀU SÂU DỰ KIẾN 11M**

* CHÚ Ý: KẾT HỢP BẢN VẼ TỔNG MẶT BẰNG CỌC ĐẠI TRÀ VÀ MẶT BẰNG CỌC THỬ ĐỂ XÁC ĐỊNH CHIỀU DÀI CỌC DỰ KIẾN TRƯỚC KHI ÉP HÀNG LOẠT, ĐẢM ĐẢM BẢO CHIỀU DÀI CỌC BÁM SÁT CHIỀU DÀI CỌC THỬ ĐÃ THI CÔNG. YÊU CẦU TỐI THIỂU 2 CỌC THỬ CHO MỖI HẠNG MỤC THI CÔNG

- ĐIỀU KIỆN DỪNG ÉP, THỎA MÃN ĐỒNG THỜI CÁC ĐIỀU KIỆN SAU:
  + CỌC ĐẠT ĐƯỢC CHIỀU SÂU DỰ KIẾN ĐÃ XÁC ĐỊNH THEO CỌC THỬ.
  + LỰC ÉP KHI DỪNG CỌC THỎA MÃN ĐIỀU KIỆN LỚN HƠN Pmin=150T VÀ KHÔNG VƯỢT QUÁ Pmax=160T.
  + LỰC ÉP TẠI THỜI ĐIỂM KẾT THÚC ÉP CỌC, TRỊ SỐ NÀY ĐƯỢC DUY TRÌ VỚI VẬN TỐC XUYÊN KHÔNG QUÁ 1CM/S, TRÊN CHIỀU SÂU KHÔNG ÍT HƠN 3 LẦN ĐƯỜNG KÍNH CỌC.
- NẾU CỌC ĐẠT ĐẾN ĐỘ SÂU DỰ KIẾN MÀ CHƯA ĐẠT Pmin THÌ NỐI CỌC ÉP TỚI KHI ĐẠT Pmin.
- TỔ HỢP CỌC CHỈ LÀ DỰ KIẾN, CÓ THỂ THAY ĐỔI THEO THỰC TẾ THI CÔNG.

GHI CHÚ:

	SỬA ĐỔI - REV	NGÀY - DATE
1.		
2.		
3.		

CHỦ ĐẦU TƯ - OWNER

CTY TNHH CÔNG NGHIỆP JIAZHENG (VIỆT NAM)

DỰ ÁN - PROJECT:

DỰ ÁN NHÀ MÁY SẢN XUẤT CÔNG NGHIỆP JIAZHENG

HẠNG MỤC - ITEM:

NHÀ XƯỞNG 02

ĐỊA ĐIỂM - SITE :

LÔ CN-3C-2 KCN YÊN BÌNH, PHƯỜNG ĐỒNG TIẾN, TP PHỔ YÊN, TỈNH THÁI NGUYÊN

C.TY TƯ VẤN - CONSULTANT

HT HÀ NỘI

CÔNG TY CP XD&LĐ CÔNG TRÌNH HT HÀ NỘI

ADD : SỐ 23 - ĐƯỜNG NGUYỄN XIỂN - QUẬN THANH XUÂN - HÀ NỘI
TEL : 0243 2222 455 FAX : 0243 2222 455

GIÁM ĐỐC - DIRECTOR : NGUYỄN THÁI HỌC	
THIẾT KẾ - DESIGNER : NGUYỄN KHẮC TIỆP	
KIỂM TRA - CHECK : NGUYỄN THÁI HỌC	

TÊN BẢN VẼ - DRAWING:

MẶT BẰNG CỌC

NGÀY IN - DATE:	BẢN VẼ - DRAWING NO:
... - 2026	JZ-KC-001
TỶ LỆ - SCALE:	

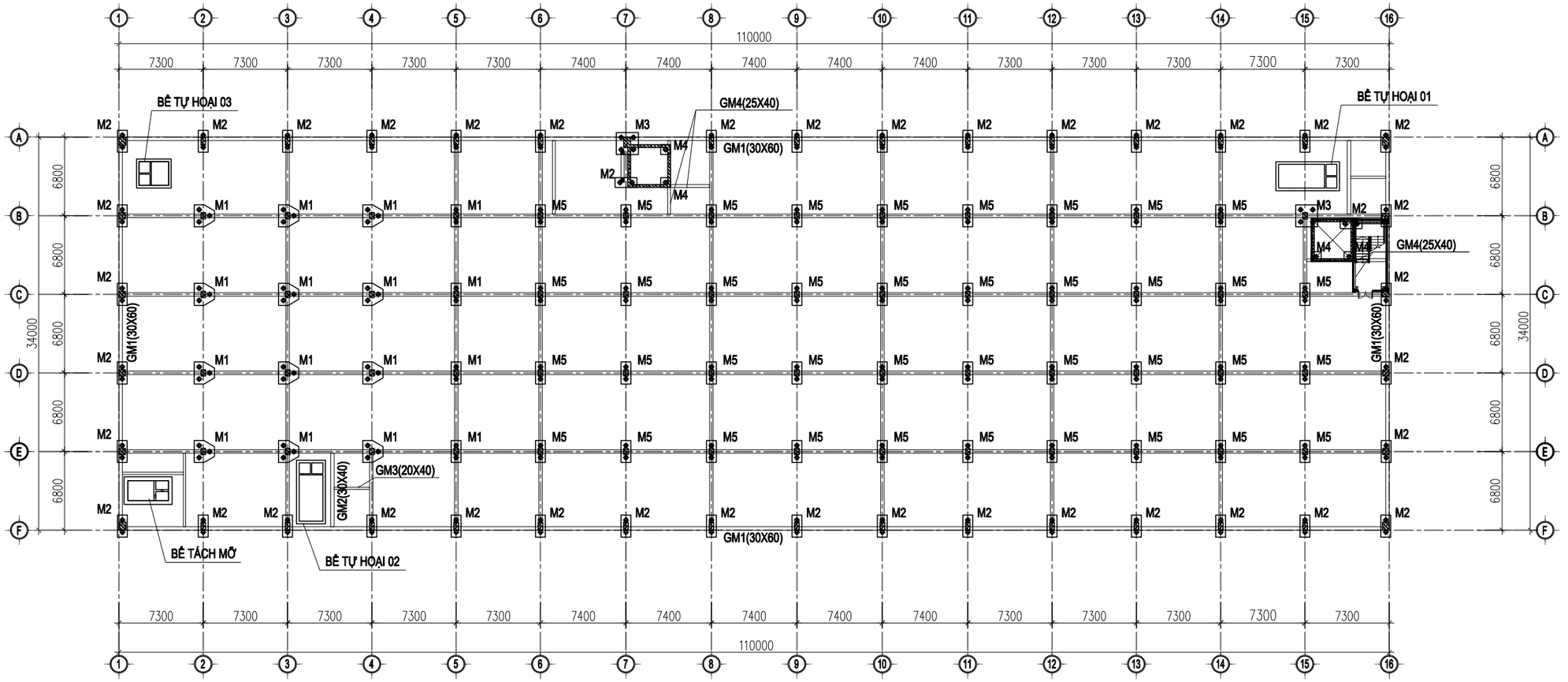

MẶT BẰNG KẾT CẤU MÓNG

GHI CHÚ:

	SỬA ĐỔI - REV	NGÀY - DATE
1.		
2.		
3.		

CHỦ ĐẦU TƯ - OWNER

CTY TNHH CÔNG NGHIỆP JIAZHENG (VIỆT NAM)

DỰ ÁN - PROJECT:

DỰ ÁN NHÀ MÁY SẢN XUẤT CÔNG NGHIỆP JIAZHENG

HẠNG MỤC - ITEM:

NHÀ XƯỞNG 02

ĐỊA ĐIỂM - SITE :

LÔ CN-3C-2 KCN YÊN BÌNH, PHƯỜNG ĐỒNG TIẾN, TP PHỔ YÊN, TỈNH THÁI NGUYÊN

C.TY TƯ VẤN - CONSULTANT

HT HÀ NỘI

CÔNG TY CP XD&LĐ CÔNG TRÌNH HT HÀ NỘI

ADD : SỐ 23 - ĐƯỜNG NGUYỄN XIỂN - QUẬN THANH XUÂN - HÀ NỘI

TEL : 0243 2222 455 FAX : 0243 2222 455

GIÁM ĐỐC - DIRECTOR :

NGUYỄN THÁI HỌC

THIẾT KẾ - DESIGNER :

NGUYỄN KHẮC TIỆP

KIỂM TRA - CHECK :

NGUYỄN THÁI HỌC

TÊN BẢN VẼ - DRAWING:

MẶT BẰNG KẾT CẤU MÓNG

NGÀY IN - DATE:

... - 2026

TỶ LỆ - SCALE:

BẢN VẼ - DRAWING NO:

JZ-KC-002

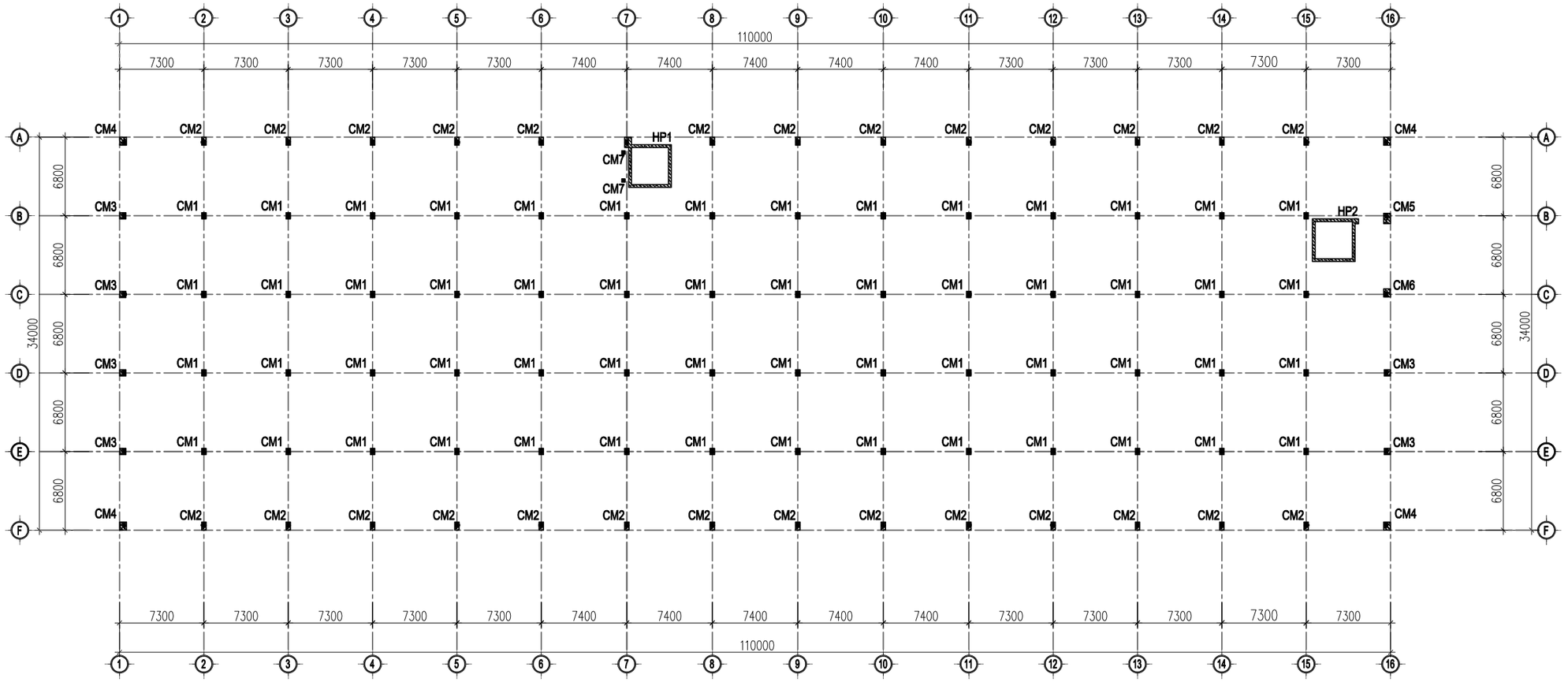

MẶT BẰNG CỐ CỘT

GHI CHÚ:

	SỬA ĐỔI - REV	NGÀY - DATE
1.		
2.		
3.		

CHỦ ĐẦU TƯ - OWNER

CTY TNHH CÔNG NGHIỆP JIAZHENG (VIỆT NAM)

DỰ ÁN - PROJECT:

DỰ ÁN NHÀ MÁY SẢN XUẤT CÔNG NGHIỆP JIAZHENG

HẠNG MỤC - ITEM:

NHÀ XƯỞNG 02

ĐỊA ĐIỂM - SITE :

LÔ CN-3C-2 KCN YÊN BÌNH, PHƯỜNG ĐỒNG TIẾN, TP PHỔ YÊN, TỈNH THÁI NGUYÊN

C.TY TƯ VẤN - CONSULTANT

HT HÀ NỘI

CÔNG TY CP XD&LĐ CÔNG TRÌNH HT HÀ NỘI

ADD : SỐ 23 - ĐƯỜNG NGUYỄN XIỂN - QUẬN THANH XUÂN - HÀ NỘI

TEL : 0243 2222 455 FAX : 0243 2222 455

GIÁM ĐỐC - DIRECTOR :

NGUYỄN THÁI HỌC

THIẾT KẾ - DESIGNER :

NGUYỄN KHẮC TIỆP

KIỂM TRA - CHECK :

NGUYỄN THÁI HỌC

TÊN BẢN VẼ - DRAWING:

MẶT BẰNG CỐ CỘT

NGÀY IN - DATE:

... - 2026

TỶ LỆ - SCALE:

BẢN VẼ - DRAWING NO:

JZ-KC-003

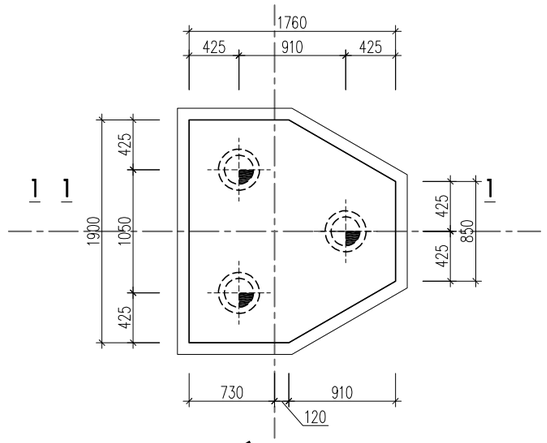

MÓNG M1

SL: 55

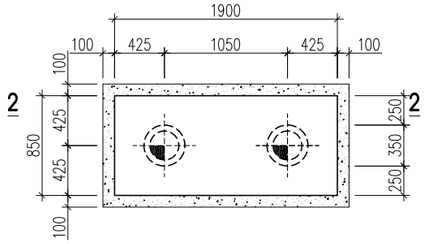

MÓNG M2

SL: 41

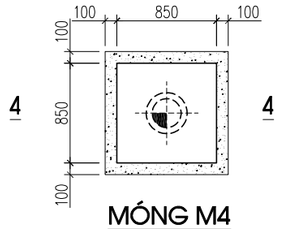

MÓNG M4

SL: 04

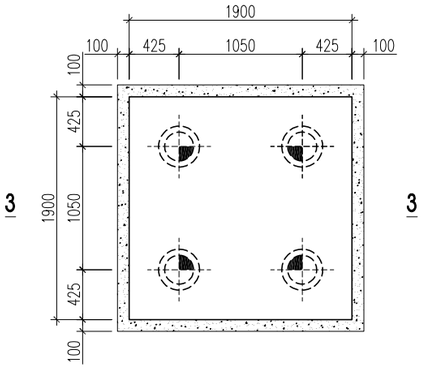

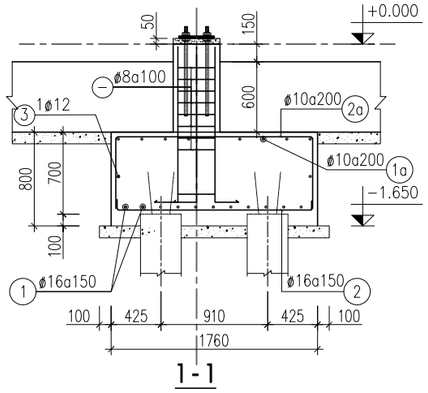

1 - 1

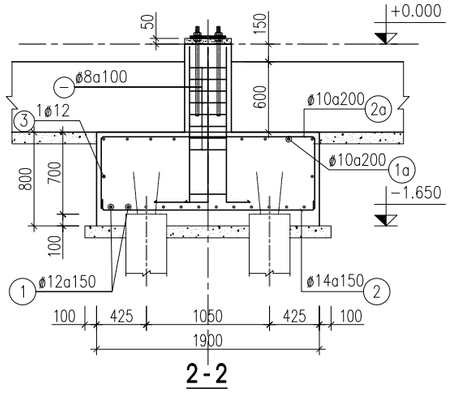

2 - 2

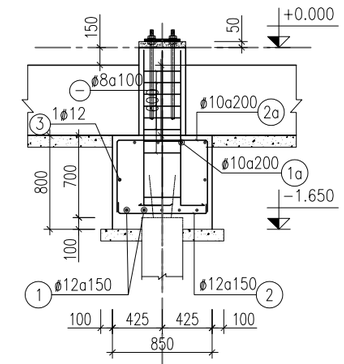

4 - 4

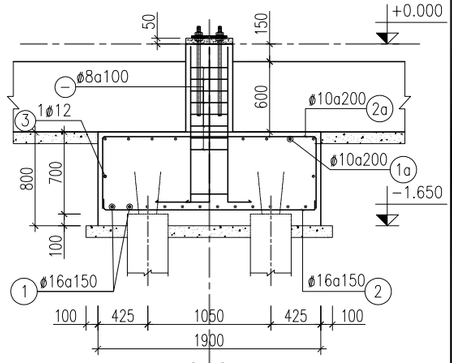

3 - 3

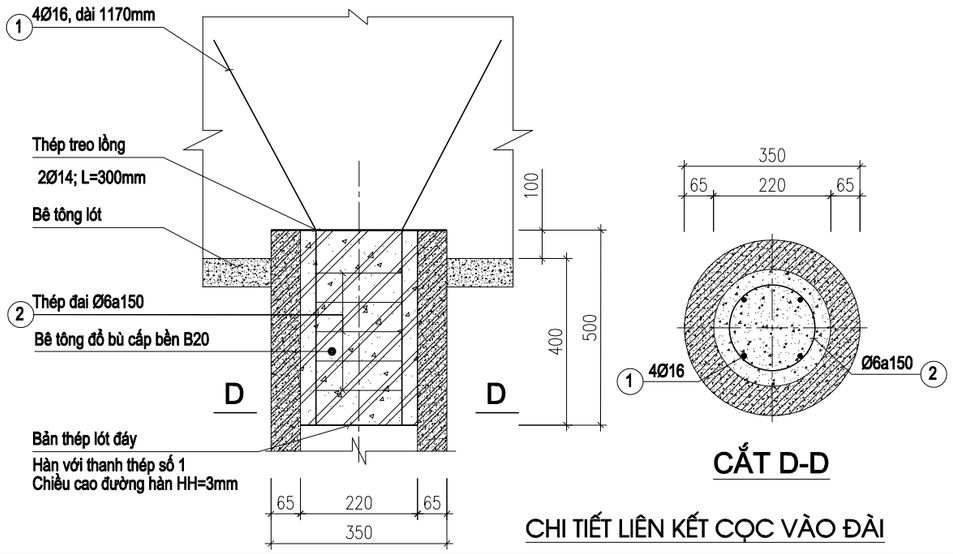

CẮT D-D

CHI TIẾT LIÊN KẾT CỌC VÀO ĐÀI

GM1 (30X60)

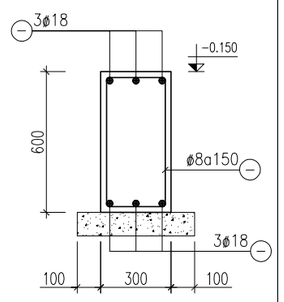

GM2 (30X40)

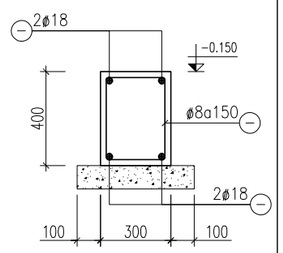

GM3 (20X40)

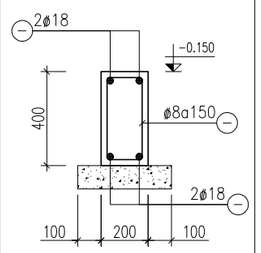

GM4 (25X40)

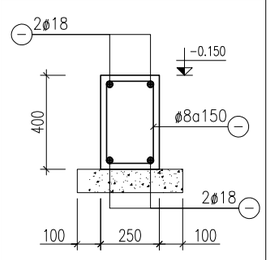

GHI CHÚ:

	SỬA ĐỔI - REV	NGÀY - DATE
1.		
2.		
3.		

CHỦ ĐẦU TƯ - OWNER

CTY TNHH CÔNG NGHIỆP JIAZHENG (VIỆT NAM)

DỰ ÁN - PROJECT:

DỰ ÁN NHÀ MÁY SẢN XUẤT CÔNG NGHIỆP JIAZHENG

HẠNG MỤC - ITEM:

NHÀ XƯỞNG 02

ĐỊA ĐIỂM - SITE :

LÔ CN-3C-2 KCN YÊN BÌNH, PHƯỜNG ĐỒNG TIẾN, TP PHỔ YÊN, TỈNH THÁI NGUYÊN

C.TY TƯ VẤN - CONSULTANT

HT HÀ NỘI

CÔNG TY CP XD&LĐ CÔNG TRÌNH HT HÀ NỘI

ADD : SỐ 23 - ĐƯỜNG NGUYỄN XIỂN - QUẬN THANH XUÂN - HÀ NỘI

TEL : 0243 2222 455 FAX : 0243 2222 455

GIÁM ĐỐC - DIRECTOR : NGUYỄN THÁI HỌC

THIẾT KẾ - DESIGNER : NGUYỄN KHẮC TIỆP

KIỂM TRA - CHECK : NGUYỄN THÁI HỌC

TÊN BẢN VẼ - DRAWING:

CHI TIẾT MÓNG

NGÀY IN - DATE: ... - 2026

TỶ LỆ - SCALE:

BẢN VẼ - DRAWING NO: JZ-KC-004

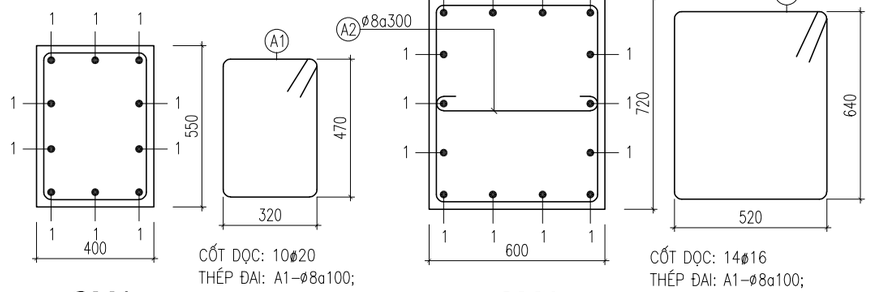

CỐT DỌC: 10ø20
THÉP ĐAI: A1–ø8a100;

CM1
SỐ LƯỢNG: 56

CỐT DỌC: 14ø16
THÉP ĐAI: A1–ø8a100;

CM4
SỐ LƯỢNG: 04

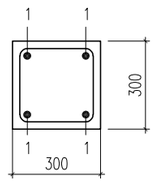

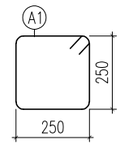

CỐT DỌC: 4ø16
THÉP ĐAI: A1–ø8a100;

CM7
SỐ LƯỢNG: 02

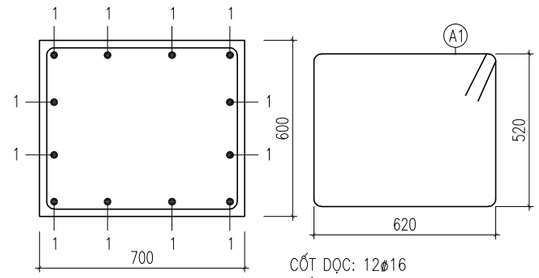

CỐT DỌC: 12ø16
THÉP ĐAI: A1–ø8a100;

CM6
SỐ LƯỢNG: 01

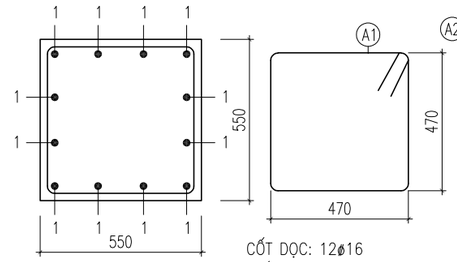

CỐT DỌC: 12ø16
THÉP ĐAI: A1–ø8a100;

CM3
SỐ LƯỢNG: 06

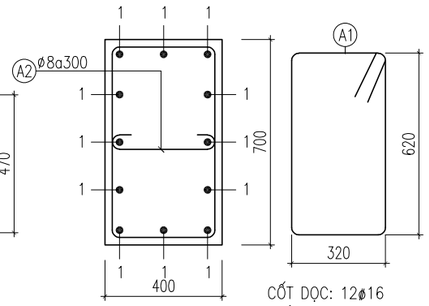

CỐT DỌC: 12ø16
THÉP ĐAI: A1–ø8a100;

CM2
SỐ LƯỢNG: 27

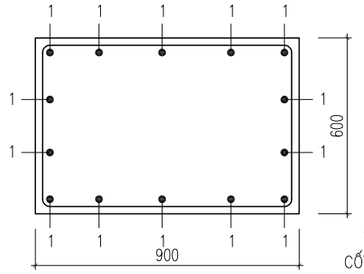

CỐT DỌC: 14ø16
THÉP ĐAI: A1–ø8a100;

CM5
SỐ LƯỢNG: 01

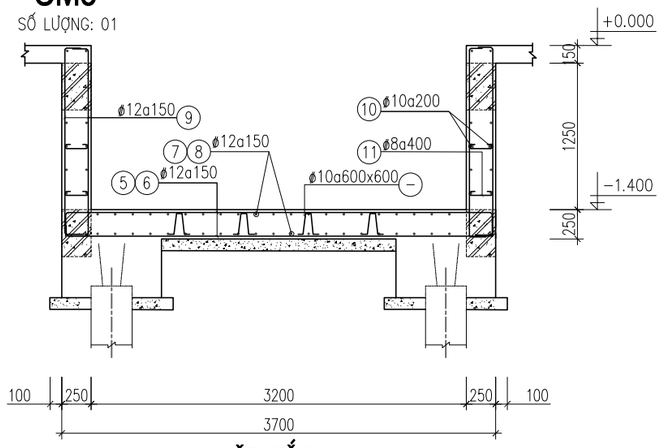

MẶT CẮT 1 - 1

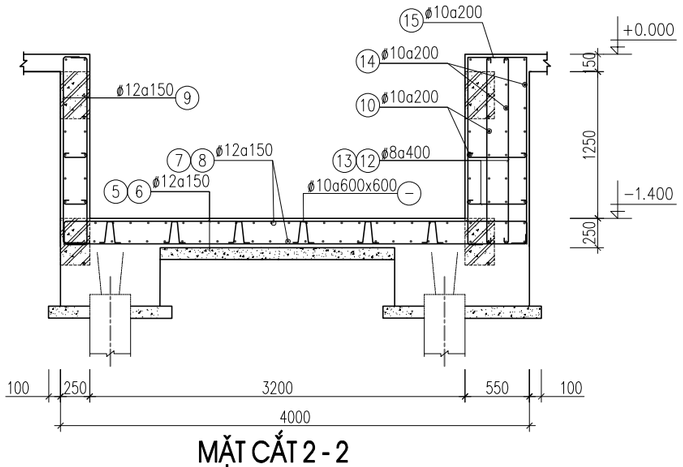

MẶT CẮT 2 - 2

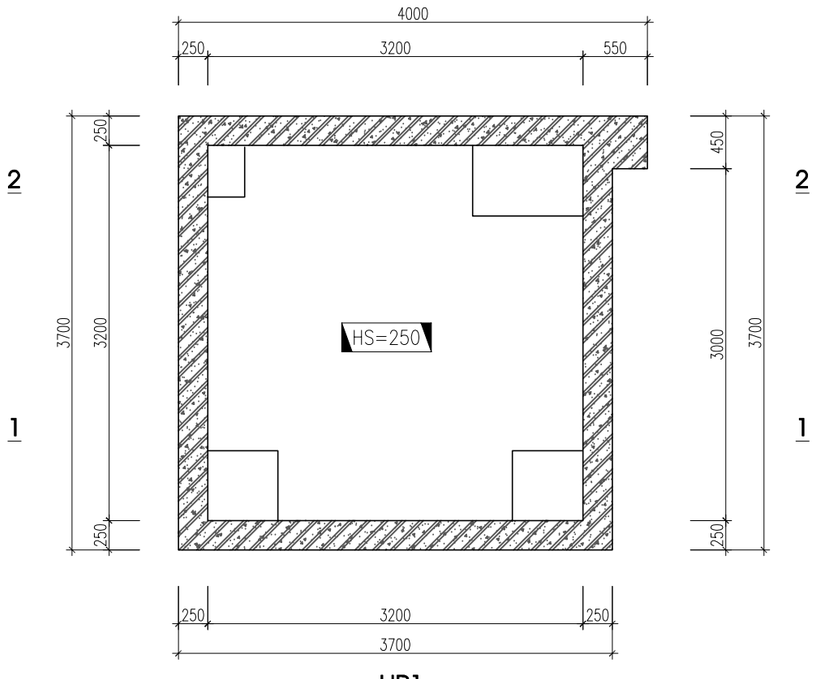

HP1
SL: 01

GHI CHÚ:

	SỬA ĐỔI - REV	NGÀY - DATE
1.		
2.		
3.		

CHỦ ĐẦU TƯ - OWNER

CTY TNHH CÔNG NGHIỆP JIAZHENG (VIỆT NAM)

DỰ ÁN - PROJECT:

DỰ ÁN NHÀ MÁY SẢN XUẤT CÔNG NGHIỆP JIAZHENG

HẠNG MỤC - ITEM:

NHÀ XƯỞNG 02

ĐỊA ĐIỂM - SITE :

LÔ CN-3C-2 KCN YÊN BÌNH, PHƯỜNG ĐỒNG TIẾN, TP PHỔ YÊN, TỈNH THÁI NGUYÊN

C.TY TƯ VẤN - CONSULTANT

HT HÀ NỘI

CÔNG TY CP XD&LĐ CÔNG TRÌNH HT HÀ NỘI

ADD : SỐ 23 - ĐƯỜNG NGUYỄN XIỂN - QUẬN THANH XUÂN - HÀ NỘI
TEL : 0243 2222 455 FAX : 0243 2222 455

GIÁM ĐỐC - DIRECTOR : NGUYỄN THÁI HỌC	
THIẾT KẾ - DESIGNER : NGUYỄN KHẮC TIỆP	
KIỂM TRA - CHECK : NGUYỄN THÁI HỌC	

TÊN BẢN VẼ - DRAWING:

CHI TIẾT MÓNG

NGÀY IN - DATE:	BẢN VẼ - DRAWING NO:
... - 2026	JZ-KC-005
TỶ LỆ - SCALE:	

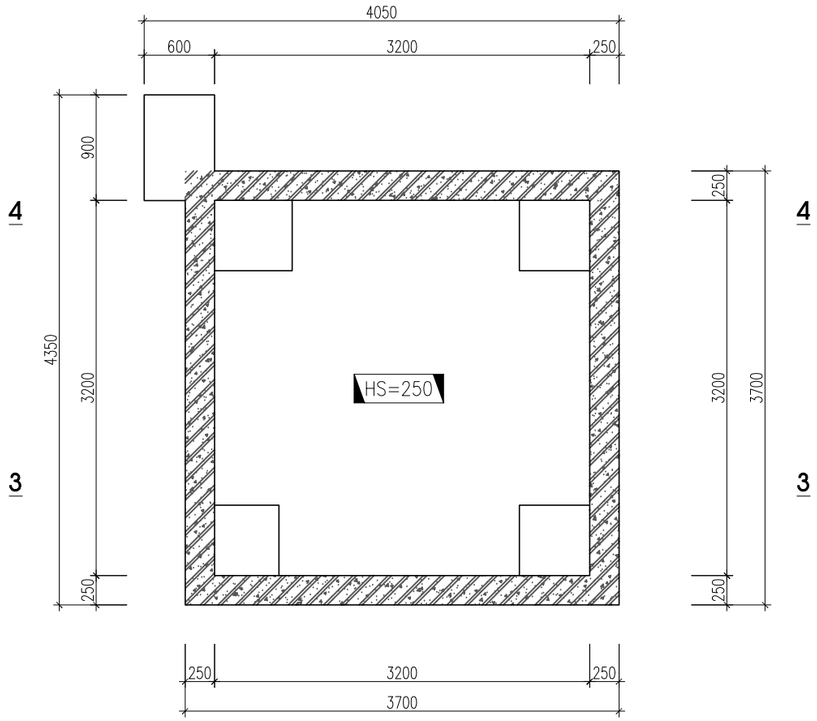

HP2

SL: 01

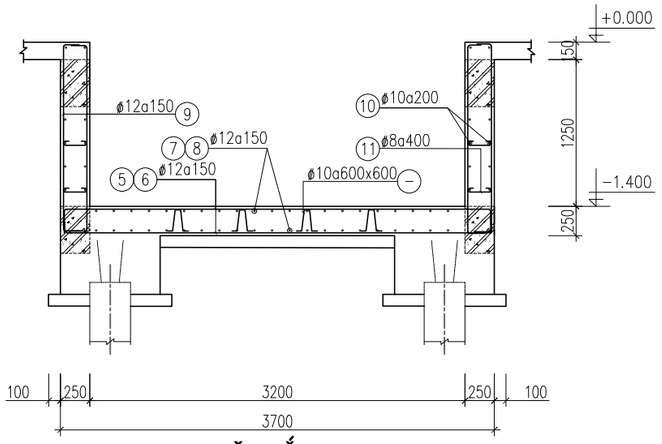

MẶT CẮT 3 - 3

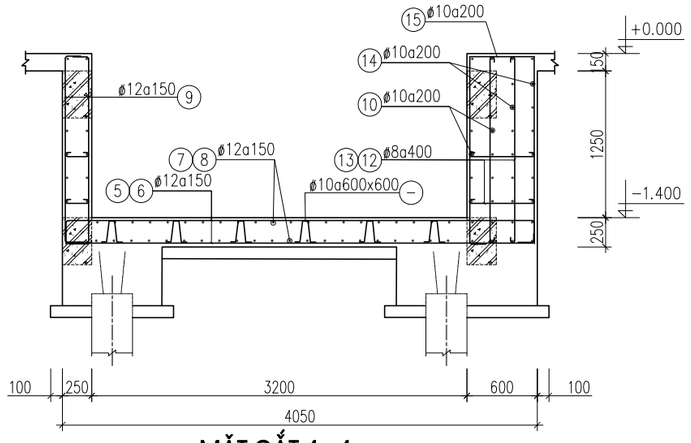

MẶT CẮT 4 - 4

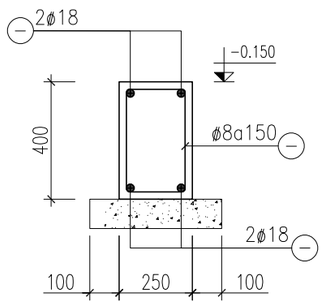

GM (25X40)

GHI CHÚ:

	SỬA ĐỔI - REV	NGÀY - DATE
1.		
2.		
3.		

CHỦ ĐẦU TƯ - OWNER

CTY TNHH CÔNG NGHIỆP JIAZHENG (VIỆT NAM)

DỰ ÁN - PROJECT:

DỰ ÁN NHÀ MÁY SẢN XUẤT CÔNG NGHIỆP JIAZHENG

HẠNG MỤC - ITEM:

NHÀ XƯỞNG 02

ĐỊA ĐIỂM - SITE :

LÔ CN-3C-2 KCN YÊN BÌNH, PHƯỜNG ĐỒNG TIẾN, TP PHỔ YÊN, TỈNH THÁI NGUYÊN

C.TY TƯ VẤN - CONSULTANT

HT HÀ NỘI

CÔNG TY CP XD&LĐ CÔNG TRÌNH HT HÀ NỘI

ADD : SỐ 23 - ĐƯỜNG NGUYỄN XIỂN - QUẬN THANH XUÂN - HÀ NỘI

TEL : 0243 2222 455 FAX : 0243 2222 455

GIÁM ĐỐC - DIRECTOR :

NGUYỄN THÁI HỌC

THIẾT KẾ - DESIGNER :

NGUYỄN KHẮC TIỆP

KIỂM TRA - CHECK :

NGUYỄN THÁI HỌC

TÊN BẢN VẼ - DRAWING:

CHI TIẾT MÓNG

NGÀY IN - DATE:

... - 2026

TỶ LỆ - SCALE:

BẢN VẼ - DRAWING NO:

JZ-KC-006

CẦU NỐI 2 NHÀ XƯỞNG

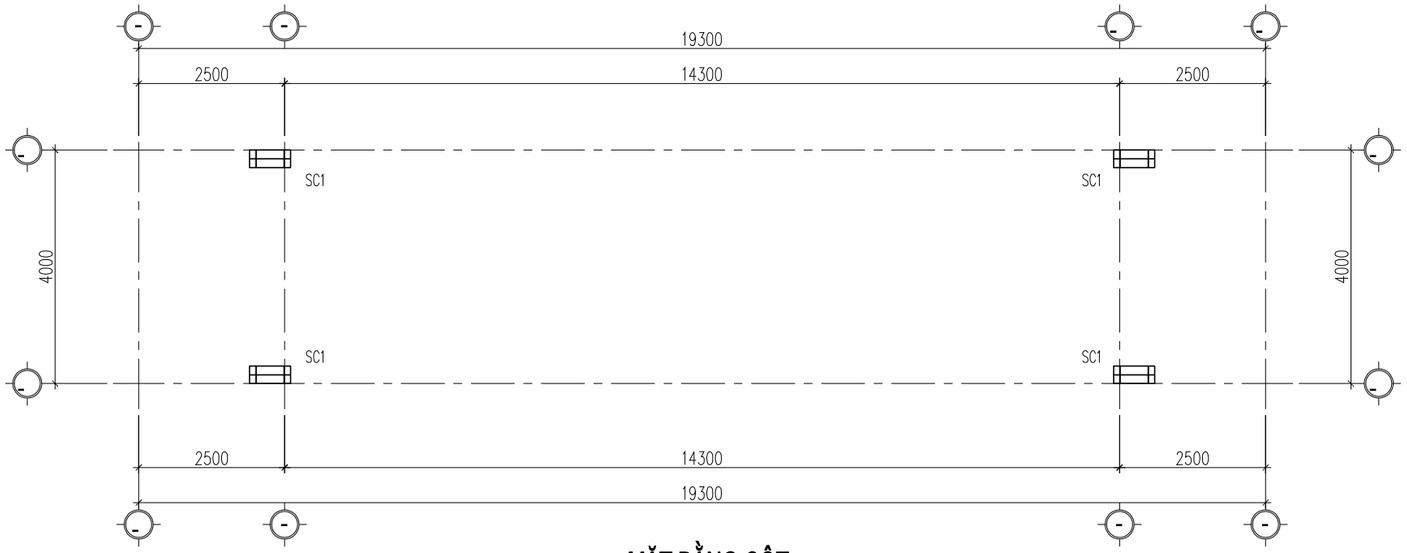

MẶT BẰNG CỘT

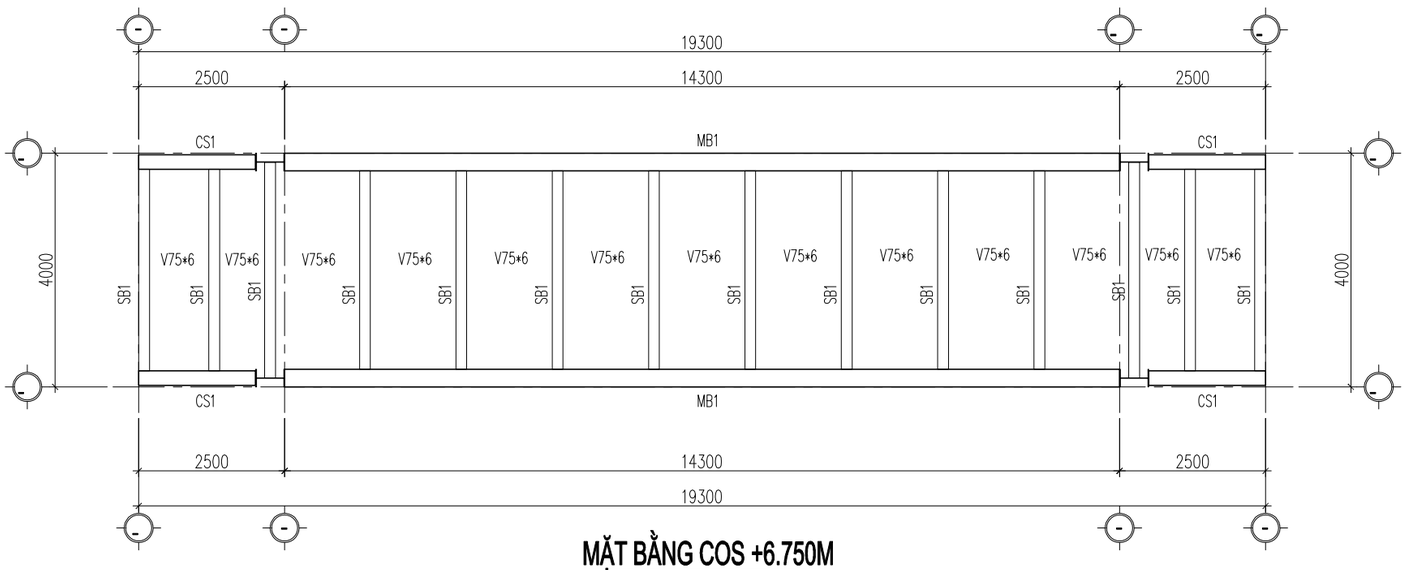

MẶT BẰNG COS +6.750M

GHI CHÚ:

	SỬA ĐỔI - REV	NGÀY - DATE
1.		
2.		
3.		

CHỦ ĐẦU TƯ - OWNER

CTY TNHH CÔNG NGHIỆP JIAZHENG (VIỆT NAM)

DỰ ÁN - PROJECT:

DỰ ÁN NHÀ MÁY SẢN XUẤT CÔNG NGHIỆP JIAZHENG

HẠNG MỤC - ITEM:

ĐỊA ĐIỂM - SITE :

LÔ CN-3C-2 KCN YÊN BÌNH, PHƯỜNG ĐỒNG TIẾN, TP PHỔ YÊN, TỈNH THÁI NGUYÊN

C.TY TƯ VẤN - CONSULTANT

HT HÀ NỘI

CÔNG TY CP XD&LĐ CÔNG TRÌNH HT HÀ NỘI

ADD : SỐ 23 - ĐƯỜNG NGUYỄN XIỂN - QUẬN THANH XUÂN - HÀ NỘI

TEL : 0243 2222 455 FAX : 0243 2222 455

GIÁM ĐỐC - DIRECTOR :

NGUYỄN THÁI HỌC

THIẾT KẾ - DESIGNER :

NGUYỄN KHẮC TIỆP

KIỂM TRA - CHECK :

NGUYỄN THÁI HỌC

TÊN BẢN VẼ - DRAWING:

MẶT BẰNG CẦU NÓI

NGÀY IN - DATE:

... - 2026

TỶ LỆ - SCALE:

BẢN VẼ - DRAWING NO:

JZ-PT-001

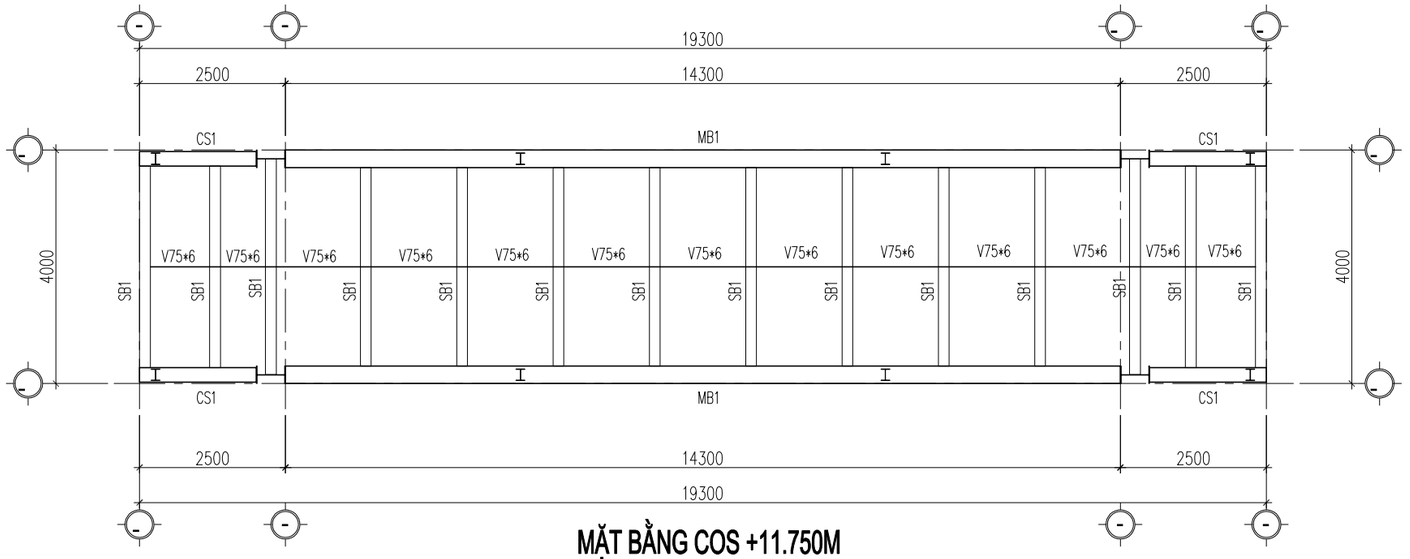

MẶT BẰNG COS +11.750M

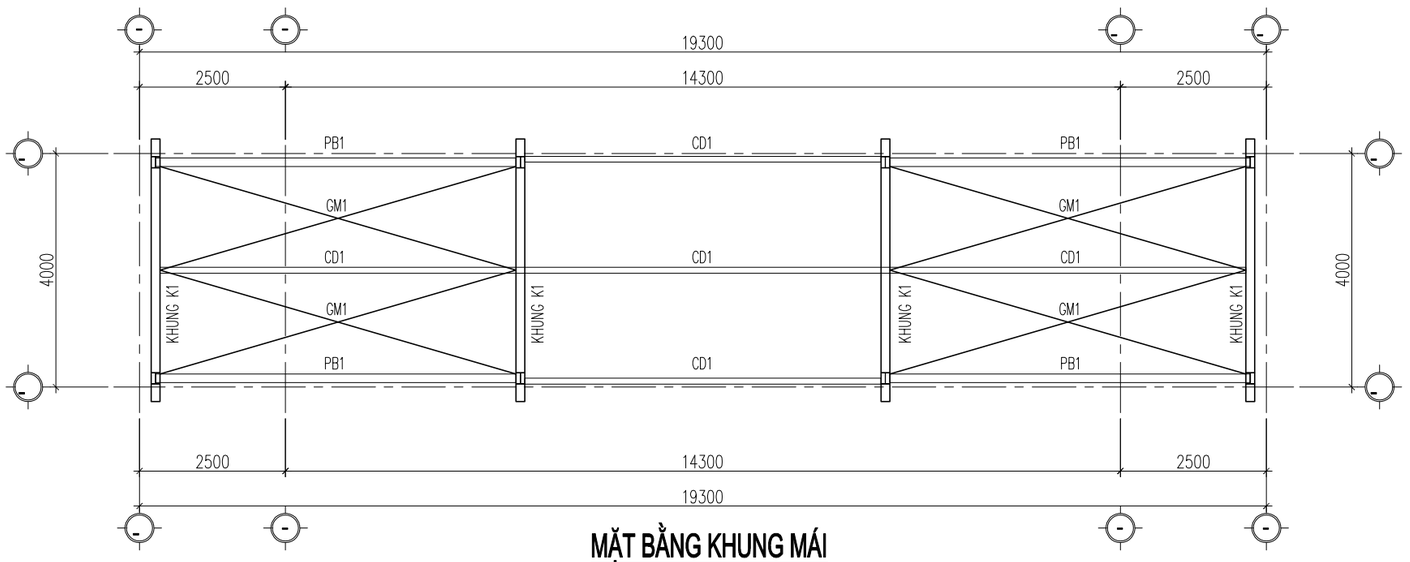

MẶT BẰNG KHUNG MÁI

GHI CHÚ:

	SỬA ĐỔI - REV	NGÀY - DATE
1.		
2.		
3.		

CHỦ ĐẦU TƯ - OWNER

CTY TNHH CÔNG NGHIỆP JIAZHENG (VIỆT NAM)

DỰ ÁN - PROJECT:

DỰ ÁN NHÀ MÁY SẢN XUẤT CÔNG NGHIỆP JIAZHENG

HẠNG MỤC - ITEM:

ĐỊA ĐIỂM - SITE :

LÔ CN-3C-2 KCN YÊN BÌNH, PHƯỜNG ĐỒNG TIẾN, TP PHỔ YÊN, TỈNH THÁI NGUYÊN

C.TY TƯ VẤN - CONSULTANT

HT HÀ NỘI

CÔNG TY CP XD&LĐ CÔNG TRÌNH HT HÀ NỘI

ADD : SỐ 23 - ĐƯỜNG NGUYỄN XIỂN - QUẬN THANH XUÂN - HÀ NỘI

TEL : 0243 2222 455 FAX : 0243 2222 455

GIÁM ĐỐC - DIRECTOR :

NGUYỄN THÁI HỌC

THIẾT KẾ - DESIGNER :

NGUYỄN KHẮC TIỆP

KIỂM TRA - CHECK :

NGUYỄN THÁI HỌC

TÊN BẢN VẼ - DRAWING:

MẶT BẰNG CẦU NỐI

NGÀY IN - DATE:

... - 2026

TỶ LỆ - SCALE:

BẢN VẼ - DRAWING NO:

JZ-PT-002

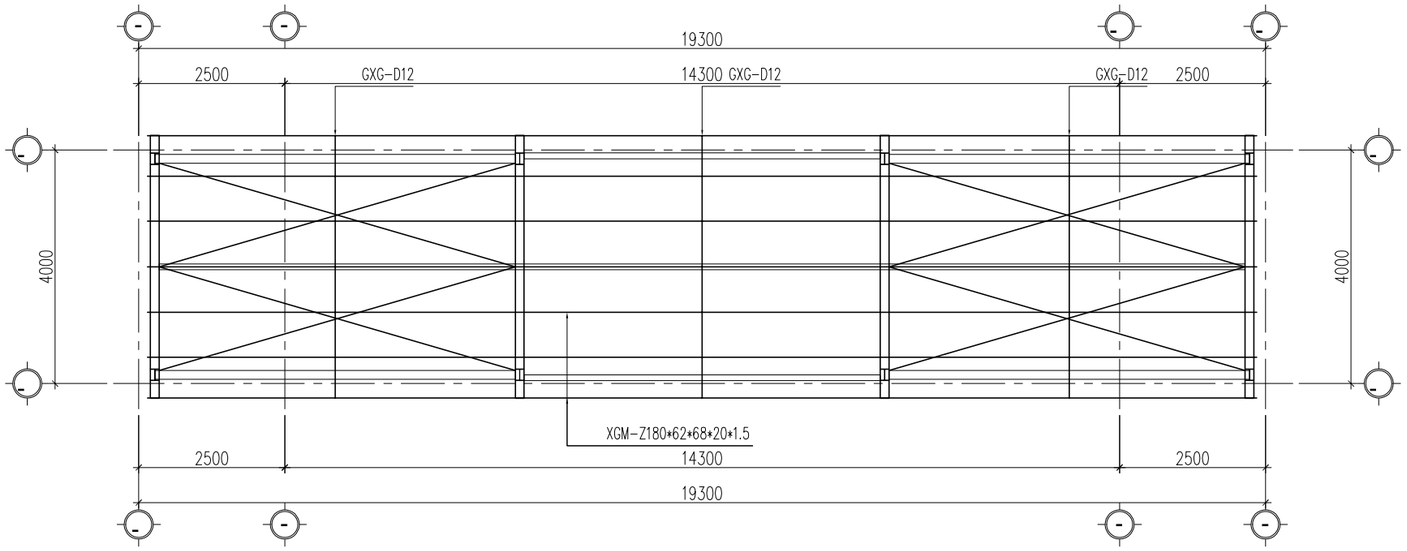

MẶT BẰNG XÀ GỒ MÁI

GHI CHÚ:

	SỬA ĐỔI - REV	NGÀY - DATE
1.		
2.		
3.		

CHỦ ĐẦU TƯ - OWNER

CTY TNHH CÔNG NGHIỆP JIAZHENG (VIỆT NAM)

DỰ ÁN - PROJECT:

DỰ ÁN NHÀ MÁY SẢN XUẤT CÔNG NGHIỆP JIAZHENG

HẠNG MỤC - ITEM:

ĐỊA ĐIỂM - SITE :

LÔ CN-3C-2 KCN YÊN BÌNH, PHƯỜNG ĐỒNG TIẾN, TP PHỔ YÊN, TỈNH THÁI NGUYÊN

C.TY TƯ VẤN - CONSULTANT

HT HÀ NỘI

CÔNG TY CP XD&LĐ CÔNG TRÌNH HT HÀ NỘI

ADD : SỐ 23 - ĐƯỜNG NGUYỄN XIỂN - QUẬN THANH XUÂN - HÀ NỘI

TEL : 0243 2222 455 FAX : 0243 2222 455

GIÁM ĐỐC - DIRECTOR : NGUYỄN THÁI HỌC	
THIẾT KẾ - DESIGNER : NGUYỄN KHẮC TIỆP	
KIỂM TRA - CHECK : NGUYỄN THÁI HỌC	

TÊN BẢN VẼ - DRAWING:

MẶT BẰNG CẦU NÓI

NGÀY IN - DATE:	BẢN VẼ - DRAWING NO:
... - 2026	JZ-PT-003
TỶ LỆ - SCALE:	

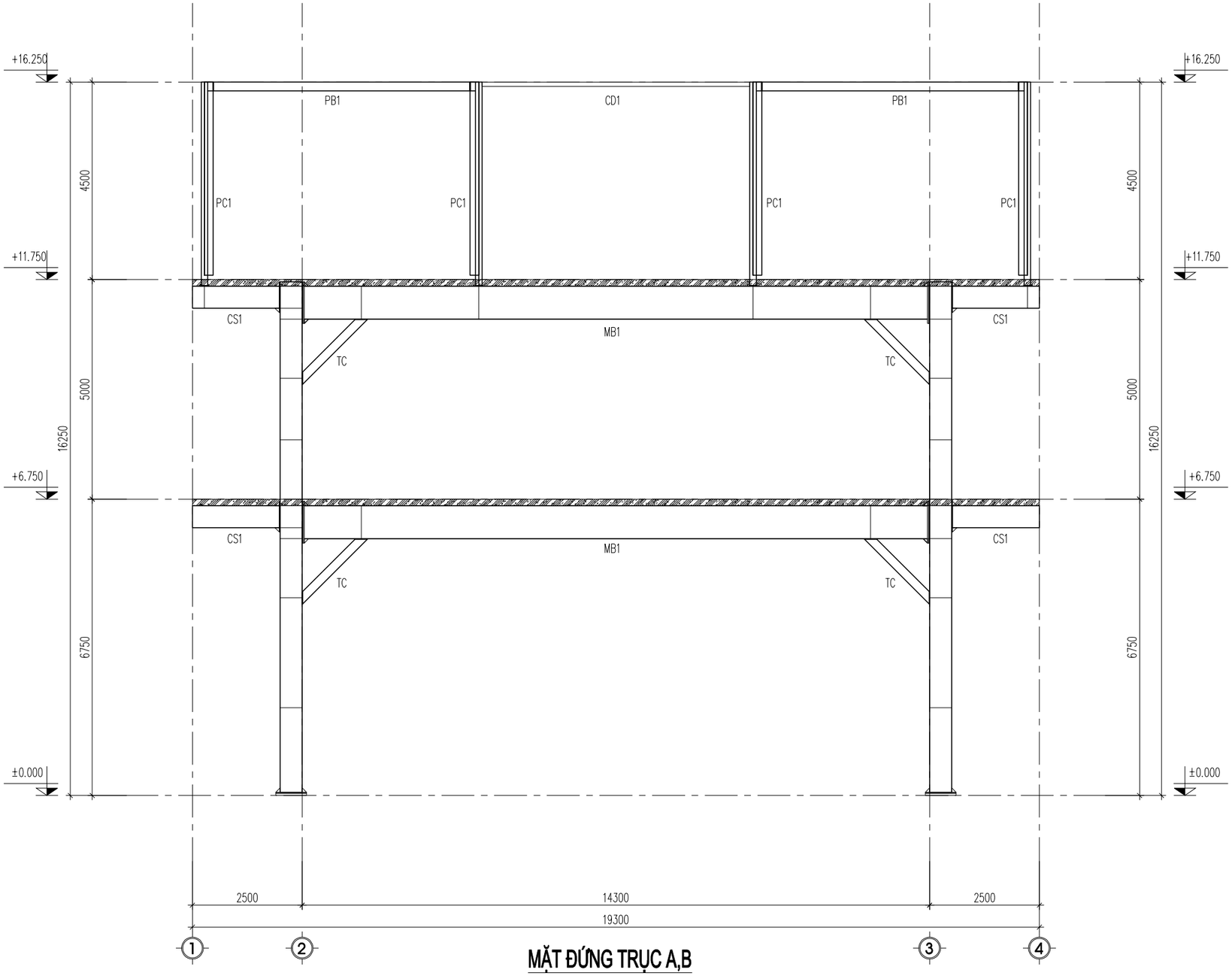

MẶT ĐỨNG TRỤC A,B

GHI CHÚ:

	SỬA ĐỔI - REV	NGÀY - DATE
1.		
2.		
3.		

CHỦ ĐẦU TƯ - OWNER

CTY TNHH CÔNG NGHIỆP JIAZHENG (VIỆT NAM)

DỰ ÁN - PROJECT:

DỰ ÁN NHÀ MÁY SẢN XUẤT CÔNG NGHIỆP JIAZHENG

HẠNG MỤC - ITEM:

ĐỊA ĐIỂM - SITE :

LÔ CN-3C-2 KCN YÊN BÌNH, PHƯỜNG ĐỒNG TIẾN, TP PHỔ YÊN, TỈNH THÁI NGUYÊN

C.TY TƯ VẤN - CONSULTANT

HT HÀ NỘI

CÔNG TY CP XD&LĐ CÔNG TRÌNH HT HÀ NỘI

ADD : SỐ 23 - ĐƯỜNG NGUYỄN XIỂN - QUẬN THANH XUÂN - HÀ NỘI

TEL : 0243 2222 455 FAX : 0243 2222 455

GIÁM ĐỐC - DIRECTOR :

NGUYỄN THÁI HỌC

THIẾT KẾ - DESIGNER :

NGUYỄN KHẮC TIỆP

KIỂM TRA - CHECK :

NGUYỄN THÁI HỌC

TÊN BẢN VẼ - DRAWING:

MẶT ĐỨNG CẦU NÓI

NGÀY IN - DATE:

... - 2026

TỶ LỆ - SCALE:

BẢN VẼ - DRAWING NO:

JZ-PT-004

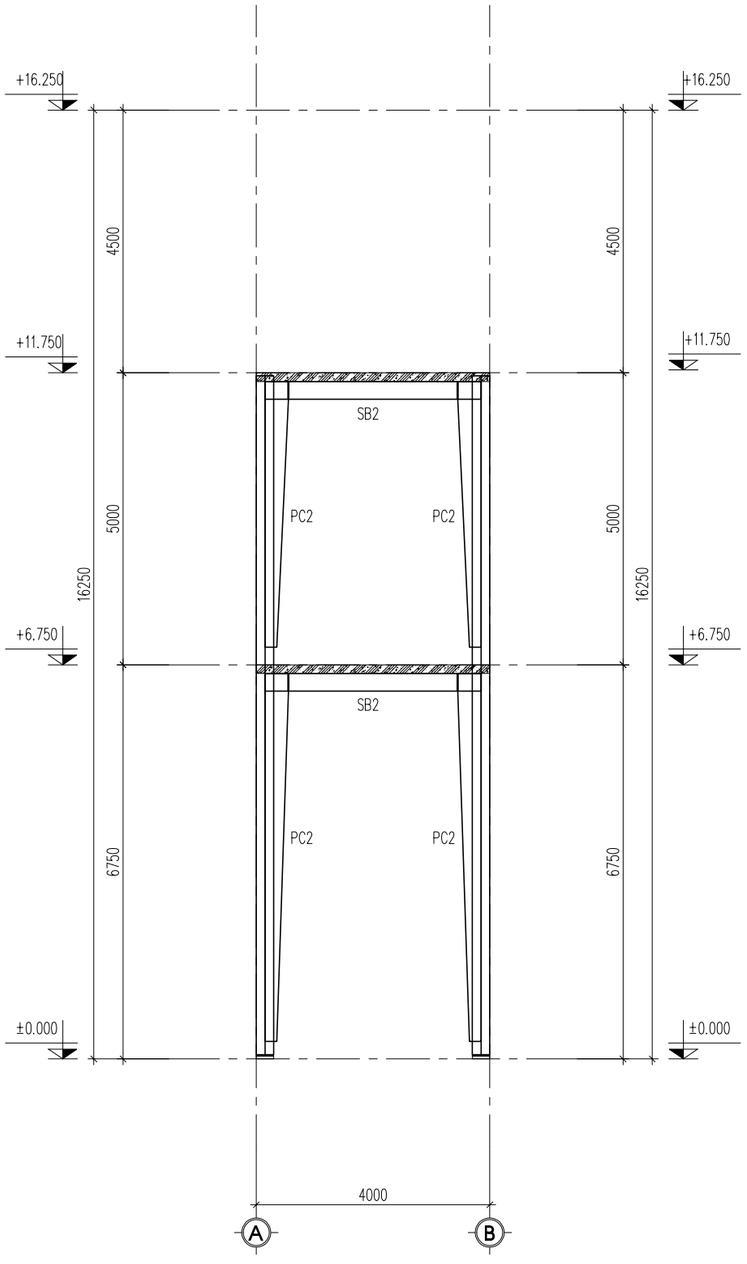

KHUNG TRỤC 2,3

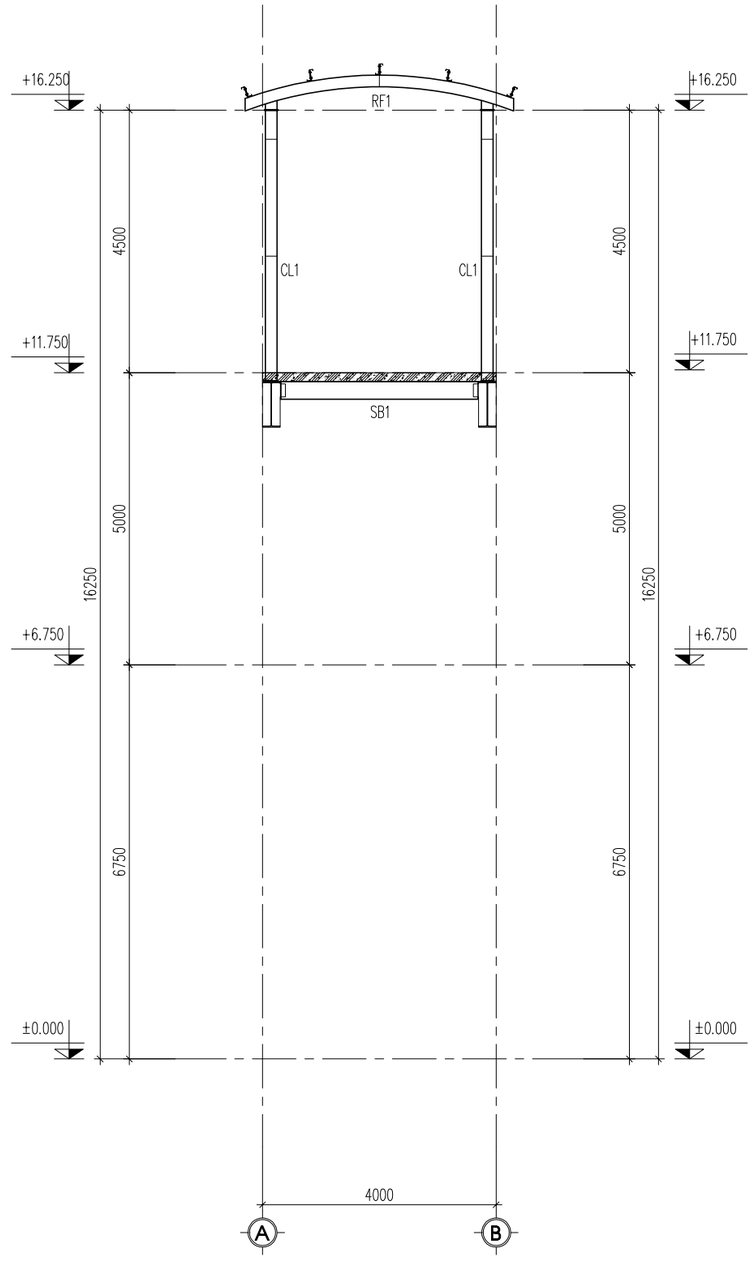

KHUNG K1 MÁI CHE

GHI CHÚ:

	SỬA ĐỔI - REV	NGÀY - DATE
1.		
2.		
3.		

CHỦ ĐẦU TƯ - OWNER

CTY TNHH CÔNG NGHIỆP JIAZHENG (VIỆT NAM)

DỰ ÁN - PROJECT:

DỰ ÁN NHÀ MÁY SẢN XUẤT CÔNG NGHIỆP JIAZHENG

HẠNG MỤC - ITEM:

ĐỊA ĐIỂM - SITE :

LÔ CN-3C-2 KCN YÊN BÌNH, PHƯỜNG ĐỒNG TIẾN, TP PHỔ YÊN, TỈNH THÁI NGUYÊN

C.TY TƯ VẤN - CONSULTANT

HT HÀ NỘI

CÔNG TY CP XD&LĐ CÔNG TRÌNH HT HÀ NỘI

ADD : SỐ 23 - ĐƯỜNG NGUYỄN XIỂN - QUẬN THANH XUÂN - HÀ NỘI

TEL : 0243 2222 455 FAX : 0243 2222 455

GIÁM ĐỐC - DIRECTOR :

NGUYỄN THÁI HỌC

THIẾT KẾ - DESIGNER :

NGUYỄN KHẮC TIỆP

KIỂM TRA - CHECK :

NGUYỄN THÁI HỌC

TÊN BẢN VẼ - DRAWING:

MẶT CẮT KHUNG CẦU NỐI

NGÀY IN - DATE:

... - 2026

TỶ LỆ - SCALE:

BẢN VẼ - DRAWING NO:

JZ-PT-005

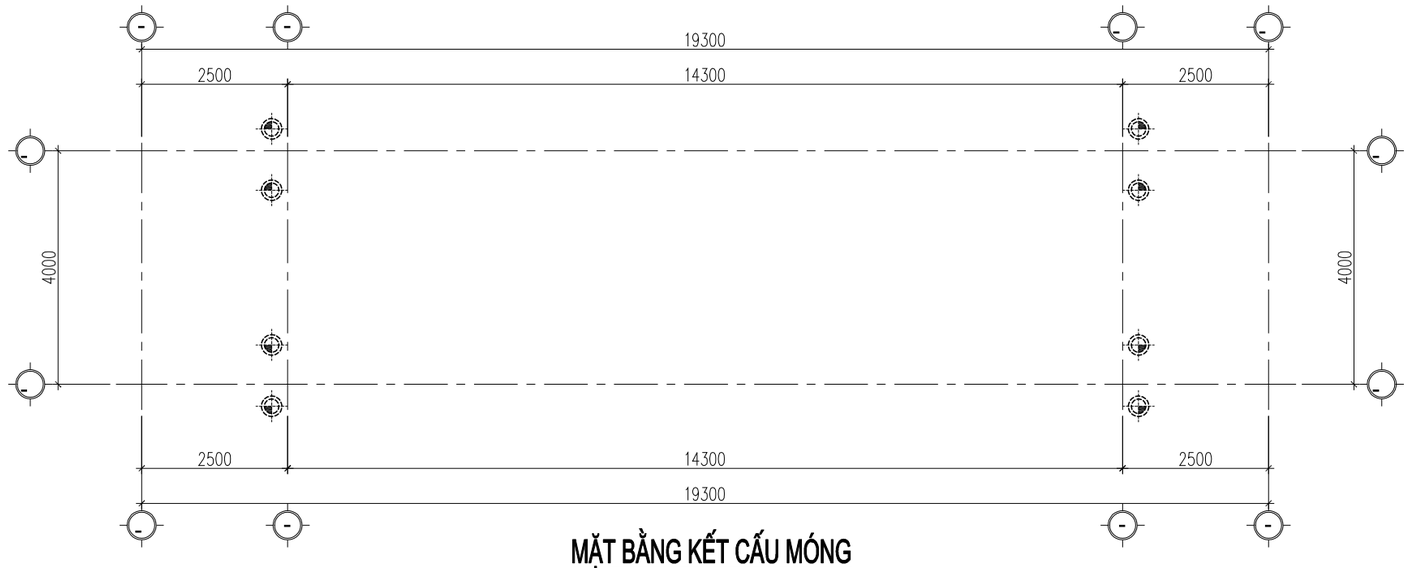

MẶT BẰNG KẾT CẤU MÓNG

GHI CHÚ CỌC:

- CỌC LY TÂM ỨNG LỰC TRƯỚC PHC-350A
- CỌC ĐƯỢC HẠ BẰNG PHƯƠNG PHÁP ÉP TĨNH DỌC TRỤC, TUÂN THỦ THEO TCVN 9394:2012.
- DỰ KIẾN SỨC CHỊU TẢI CỌC TRONG ĐÀI MÓNG: PC=75T
- CỌC ĐƯỢC HẠ BẰNG PHƯƠNG PHÁP ÉP DỌC TRỤC VỚI LỰC ÉP Pmin=150T, Pmax=160T.
- TỔNG SỐ LƯỢNG CỌC DỰ KIẾN : 08 CỌC, CHIỀU SÂU DỰ KIẾN 11M

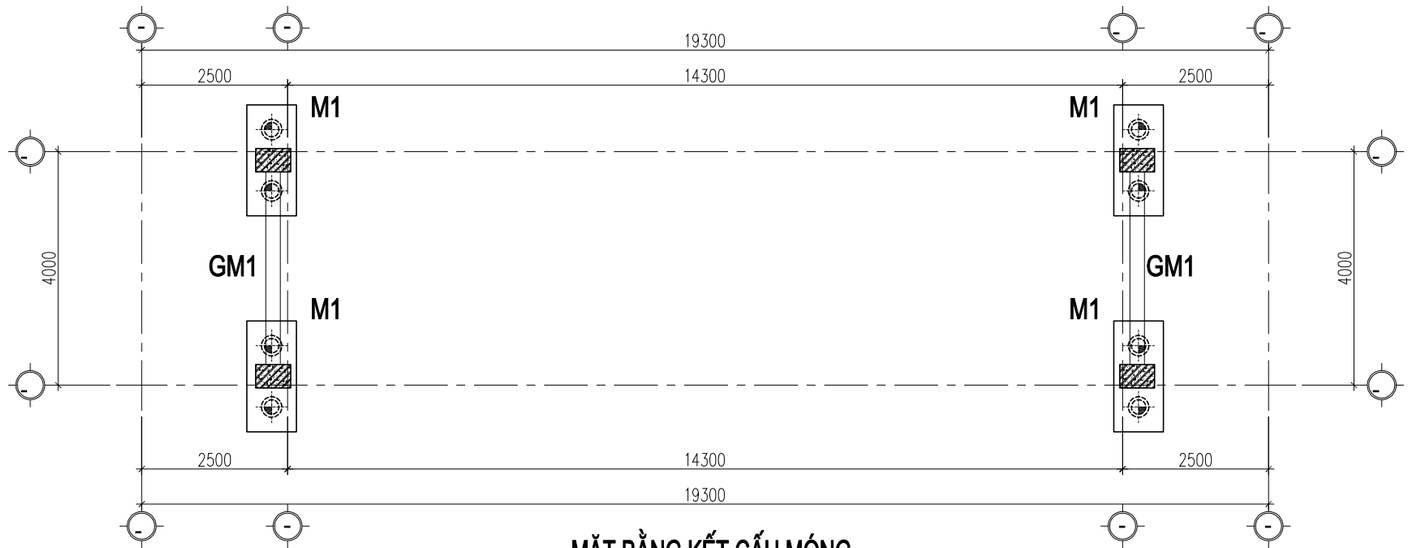

MẶT BẰNG KẾT CẤU MÓNG

GHI CHÚ:

	SỬA ĐỔI - REV	NGÀY - DATE
1.		
2.		
3.		

CHỦ ĐẦU TƯ - OWNER

CTY TNHH CÔNG NGHIỆP JIAZHENG (VIỆT NAM)

DỰ ÁN - PROJECT:

DỰ ÁN NHÀ MÁY SẢN XUẤT CÔNG NGHIỆP JIAZHENG

HẠNG MỤC - ITEM:

ĐỊA ĐIỂM - SITE :

LÔ CN-3C-2 KCN YÊN BÌNH, PHƯỜNG ĐỒNG TIẾN, TP PHỔ YÊN, TỈNH THÁI NGUYÊN

C.TY TƯ VẤN - CONSULTANT

HT HÀ NỘI

CÔNG TY CP XD&LĐ CÔNG TRÌNH HT HÀ NỘI

ADD : SỐ 23 - ĐƯỜNG NGUYỄN XIỂN - QUẬN THANH XUÂN - HÀ NỘI

TEL : 0243 2222 455 FAX : 0243 2222 455

GIÁM ĐỐC - DIRECTOR :

NGUYỄN THÁI HỌC

THIẾT KẾ - DESIGNER :

NGUYỄN KHẮC TIỆP

KIỂM TRA - CHECK :

NGUYỄN THÁI HỌC

TÊN BẢN VẼ - DRAWING:

MẶT BẰNG MÓNG CẦU NÓI

NGÀY IN - DATE:

... - 2026

TỶ LỆ - SCALE:

BẢN VẼ - DRAWING NO:

JZ-PT-006

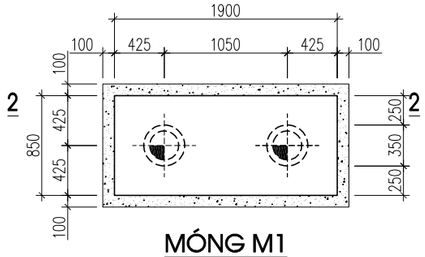

MÓNG M1

SL: 04

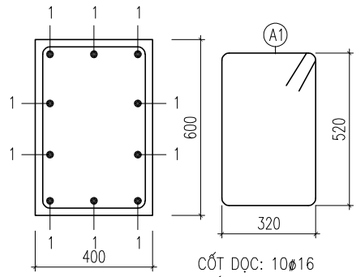

CỐT DỌC: 10ø16
THÉP ĐAI: A1–ø8a100;

CM

SỐ LƯỢNG: 04

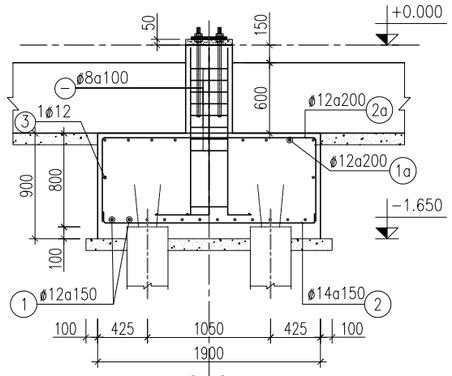

2 - 2

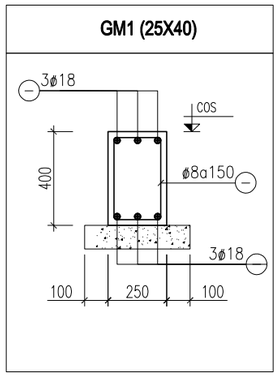

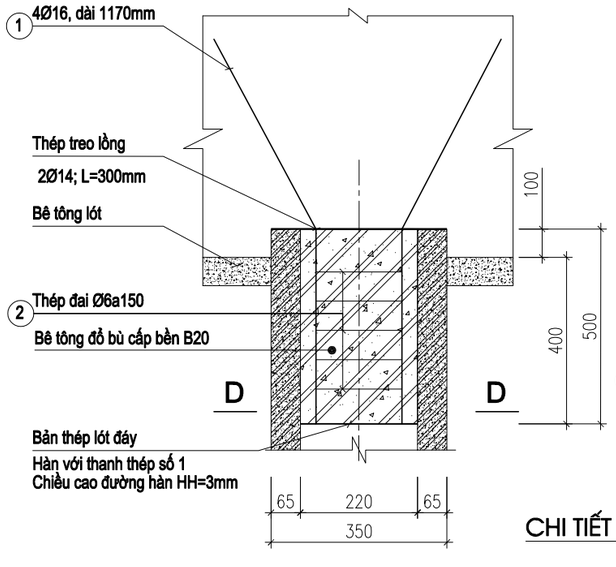

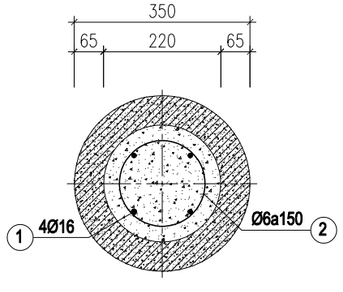

CẮT D-D

CHI TIẾT LIÊN KẾT CỌC VÀO ĐÀI

GHI CHÚ:

	SỬA ĐỔI - REV	NGÀY - DATE
1.		
2.		
3.		

CHỦ ĐẦU TƯ - OWNER

CTY TNHH CÔNG NGHIỆP JIAZHENG (VIỆT NAM)

DỰ ÁN - PROJECT:

DỰ ÁN NHÀ MÁY SẢN XUẤT CÔNG NGHIỆP JIAZHENG

HẠNG MỤC - ITEM:

NHÀ XƯỞNG 02

ĐỊA ĐIỂM - SITE :

LÔ CN-3C-2 KCN YÊN BÌNH, PHƯỜNG ĐỒNG TIẾN, TP PHỔ YÊN, TỈNH THÁI NGUYÊN

C.TY TƯ VẤN - CONSULTANT

HT HÀ NỘI

CÔNG TY CP XD&LĐ CÔNG TRÌNH HT HÀ NỘI

ADD : SỐ 23 - ĐƯỜNG NGUYỄN XIỂN - QUẬN THANH XUÂN - HÀ NỘI

TEL : 0243 2222 455 FAX : 0243 2222 455

GIÁM ĐỐC - DIRECTOR :

NGUYỄN THÁI HỌC

THIẾT KẾ - DESIGNER :

NGUYỄN KHẮC TIỆP

KIỂM TRA - CHECK :

NGUYỄN THÁI HỌC

TÊN BẢN VẼ - DRAWING:

CHI TIẾT MÓNG

NGÀY IN - DATE:

... - 2026

TỶ LỆ - SCALE:

BẢN VẼ - DRAWING NO:

JZ-PT-007

CÔNG TY CỔ PHẦN CÔNG NGHỆ MÔI TRƯỜNG PENTAIR VIỆT NAM

ĐỊA CHỈ : TẦNG 3, TÒA CT1, NGÕ THỊ NHÂM, PHƯỜNG HÀ ĐÔNG, THÀNH PHỐ HÀ NỘI

BẢN VẼ THIẾT KẾ

HẠNG MỤC : HỆ THỐNG XỬ LÝ NƯỚC THẢI SINH HOẠT 60M3/NGÀY ĐÊM

TỔNG THẦU : CÔNG TY TNHH PHÁT TRIỂN CÔNG NGHIỆP THÁI HOÀ - CHI NHÁNH THÁI NGUYÊN

ĐỊA ĐIỂM XÂY DỰNG : LÔ CN-3C-2, KCN YÊN BÌNH, PHƯỜNG VẠN XUÂN, TỈNH THÁI NGUYÊN

NHÀ THẦU THI CÔNG : CÔNG TY CỔ PHẦN CÔNG NGHỆ MÔI TRƯỜNG PENTAIR VIỆT NAM

THÁI NGUYÊN - 2025

CÔNG TY CỔ PHẦN CÔNG NGHỆ MÔI TRƯỜNG PENTAIR VIỆT NAM

ĐỊA CHỈ : TẦNG 3, TÒA CT1, NGÕ THÍ NHẠM, PHƯỜNG HÀ ĐÔNG, THÀNH PHỐ HÀ NỘI

BẢN VẼ THIẾT KẾ

HẠNG MỤC : HỆ THỐNG XỬ LÝ NƯỚC THẢI SINH HOẠT 60M3/NGÀY ĐÊM

TỔNG THẦU : CÔNG TY TNHH PHÁT TRIỂN CÔNG NGHIỆP THÁI HOÀ - CHI NHÁNH THÁI NGUYÊN

ĐỊA ĐIỂM XÂY DỰNG : LÔ CN-3C-2, KCN YÊN BÌNH, PHƯỜNG VẠN XUÂN, TỈNH THÁI NGUYÊN

NHÀ THẦU THI CÔNG : CÔNG TY CỔ PHẦN CÔNG NGHỆ MÔI TRƯỜNG PENTAIR VIỆT NAM

CHỦ ĐẦU TƯ	TỔNG THẦU	NHÀ THẦU THI CÔNG
CÔNG TY TNHH CÔNG NGHIỆP JIAZHENG (VIỆT NAM)	CÔNG TY TNHH PHÁT TRIỂN CÔNG NGHIỆP THÁI HOÀ - CHI NHÁNH THÁI NGUYÊN	CÔNG TY CỔ PHẦN CÔNG NGHỆ MÔI TRƯỜNG PENTAIR VIỆT NAM
TỔNG GIÁM ĐỐC	KT/ CHỦ TỊCH CÔNG TY	GIÁM ĐỐC
LUO, XIAOBO	KIÊM GIÁM ĐỐC	Mai Văn Tiến

SƠ ĐỒ CÔNG NGHỆ TRẠM XỬ LÝ NƯỚC THẢI CÔNG SUẤT 60M3/NGÀY.ĐÊM

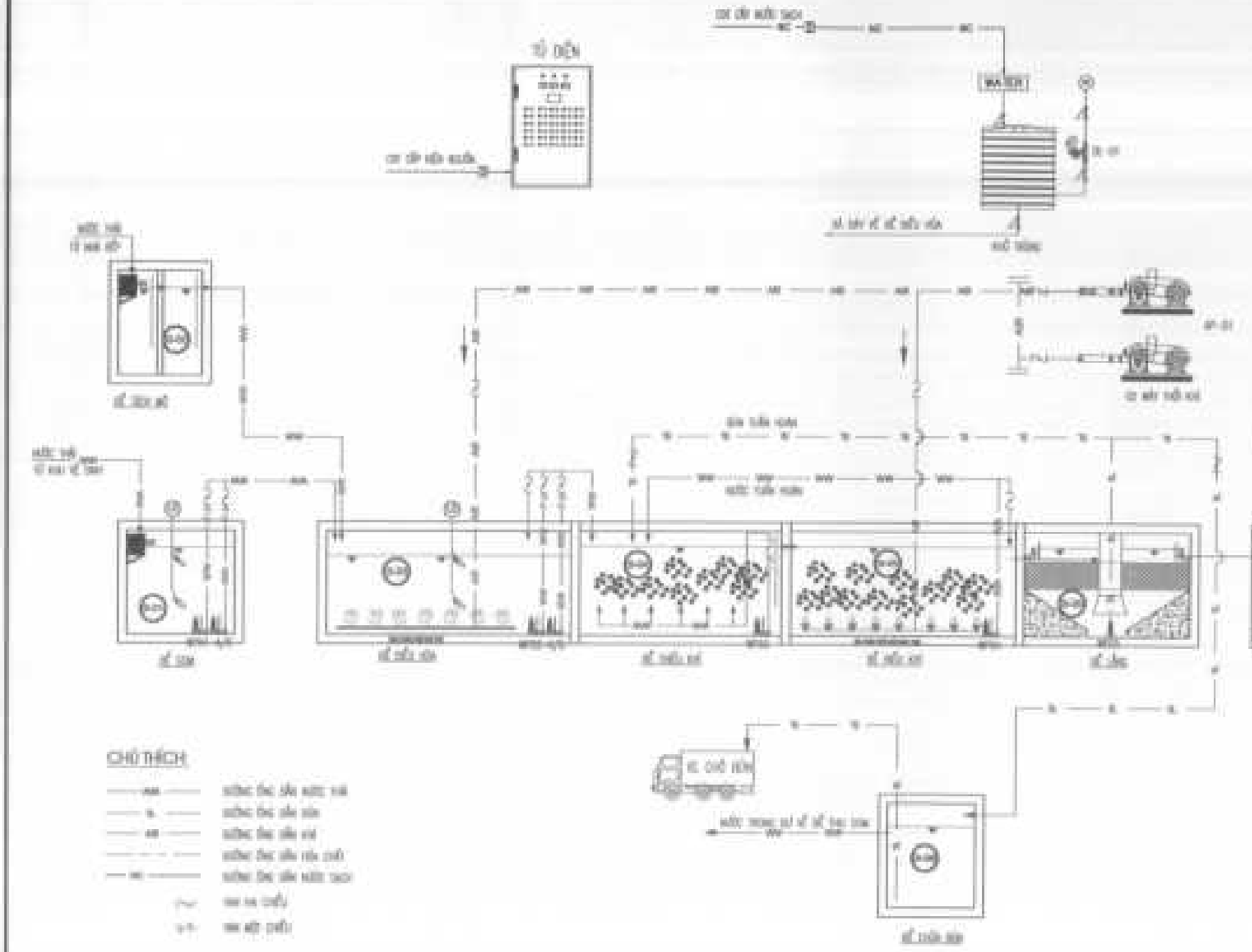

CHÚ THÍCH:

- nước thải sinh hoạt
- nước thải sản xuất
- nước thải điều hòa
- nước thải sau khử trùng
- nước thải bùn tuần hoàn
- ống áp lực
- ống một chiều

KÍ HIỆU	TÊN BỂ	KÍ HIỆU	TÊN BỂ	KÍ HIỆU	TÊN BỂ	KÍ HIỆU	TÊN BỂ
B1	BỂ THU GOM	B5	BỂ THIẾU KHÍ	WP01-A/B	BƠM THU GOM	WP05	BƠM BÙN BỂ LẮNG
B2	BỂ TÁCH MỠ	B6	BỂ LẮNG	WP02-A/B	BƠM ĐIỀU HÒA	WP06A/B	BƠM BỂ KHỬ TRÙNG
B3	BỂ ĐIỀU HÒA	B7	BỂ KHỬ TRÙNG	WP03	BƠM BÁO TRỘN	AB-1/2	MÁY THỔI KHÍ
B4	BỂ THIẾU KHÍ	B8	BỂ CHỨA BÙN	WP04	BƠM TUẦN HOÀN	DL-01/02	BƠM HÓA CHẤT

CÔNG TY TNHH CÔNG NGHIỆP JIAZHENG (VIỆT NAM)

CÔNG NGHỆ MÔI TRƯỜNG PENTAIR VIỆT NAM

MAI VĂN THẾ

CH 01

MẶT BẰNG BỐ TRÍ BỂ

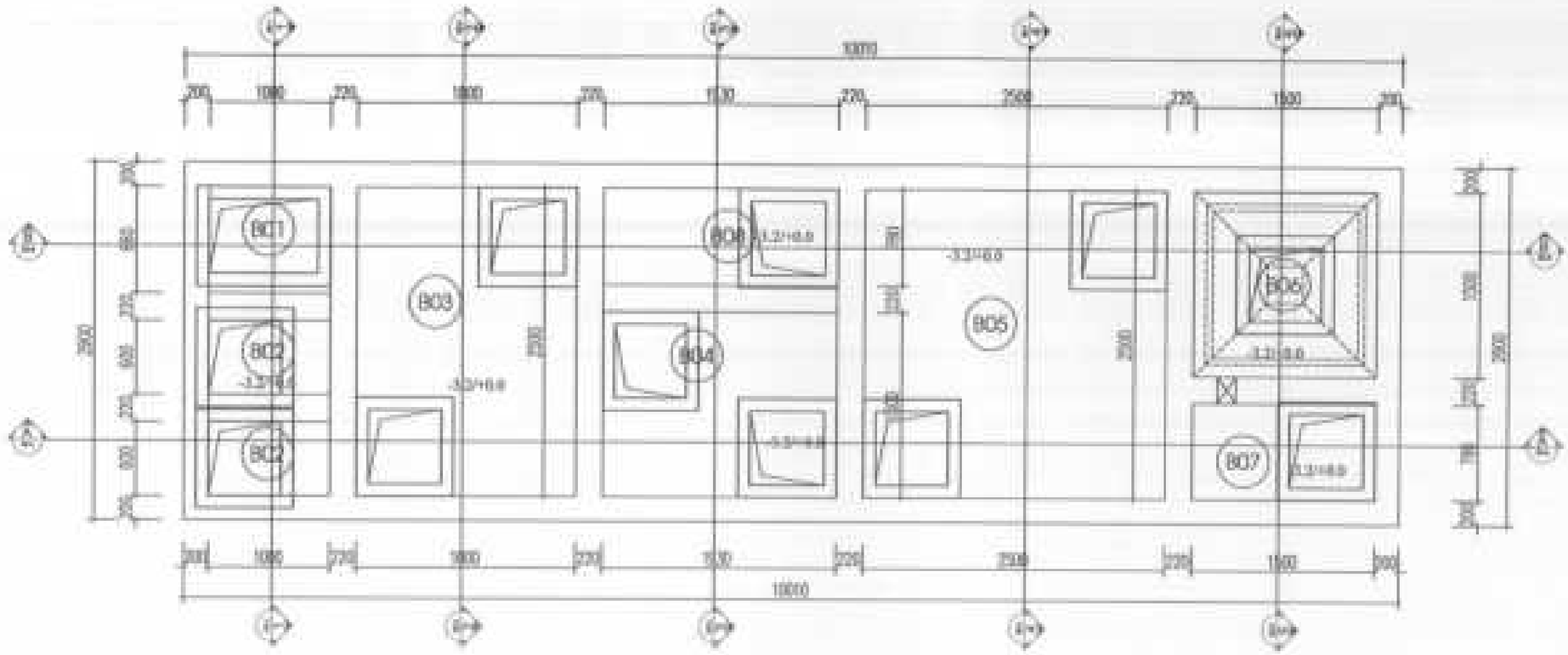

MẶT BẰNG BỐ TRÍ NHÀ ĐIỀU HÀNH

GHI CHÚ:

- (B01) BỂ GIOM
- (B02) BỂ TÁCH MỠ
- (B03) BỂ ĐIỀU HÒA
- (B04) BỂ THIẾU KHÍ
- (B05) BỂ HIẾU KHÍ
- (B06) BỂ LẮNG
- (B07) BỂ KHỬ TRÙNG
- (B08) BỂ CHỨA BÙN

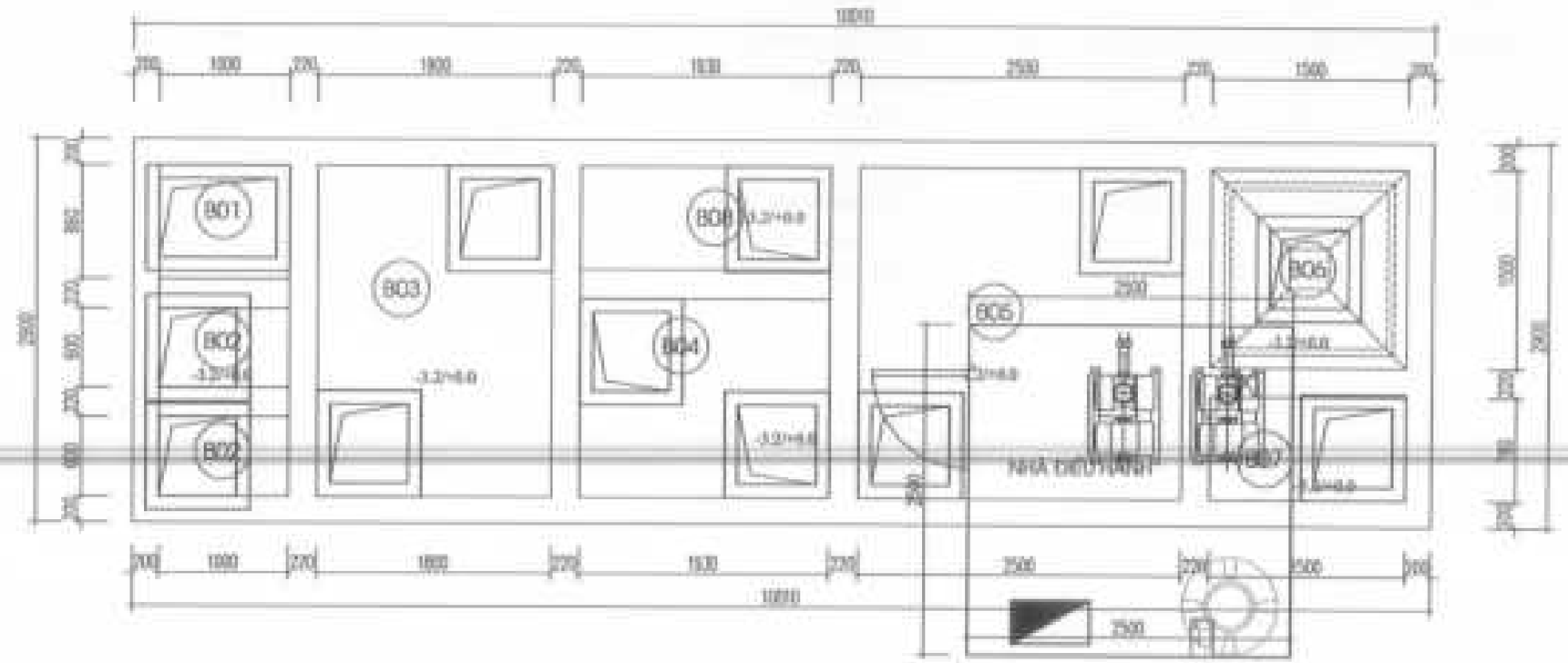

CÔNG TY TNHH CÔNG NGHIỆP JIA ZHENG (VIỆT NAM)

CÔNG NGHỆ MÔI TRƯỜNG PENTAIR VIỆT NAM

MẶT BẰNG NẮP THĂM

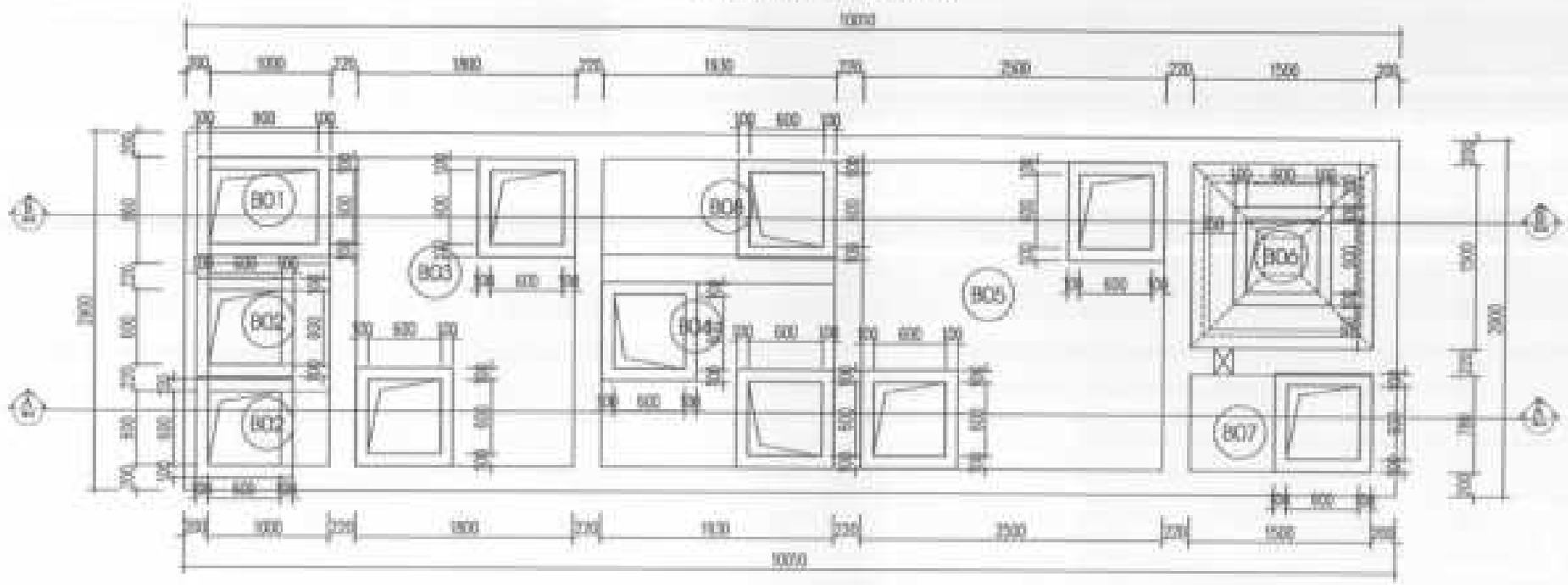

MẶT BẰNG LỖ CHỜ

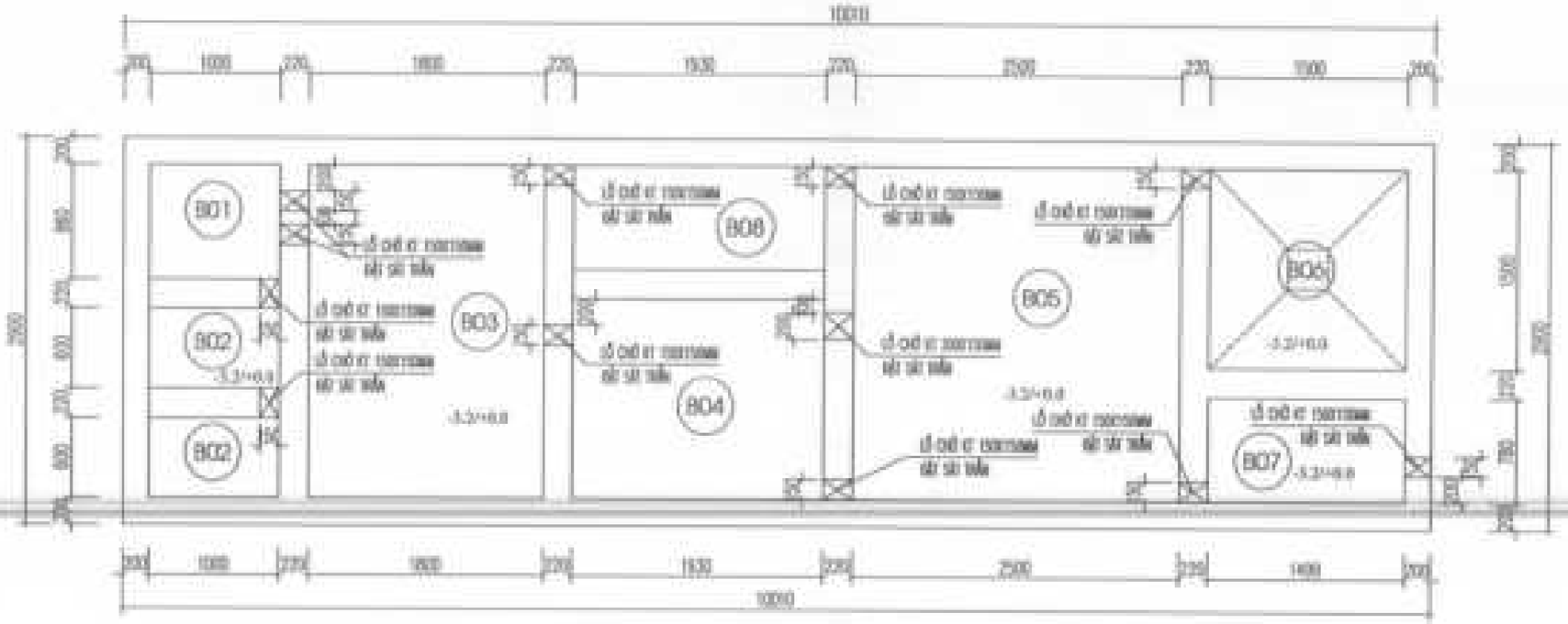

GHI CHÚ:

- BỂ1 BỂ CHỨA
- BỂ2 BỂ TÁCH MỠ
- BỂ3 BỂ ĐIỀU HÒA
- BỂ4 BỂ THIẾU KHÍ
- BỂ5 BỂ HIẾU KHÍ
- BỂ6 BỂ LẮNG
- BỂ7 BỂ KHỬ TRÙNG
- BỂ8 BỂ CHỨA BÙN

CÔNG TY TNHH CÔNG NGHIỆP BAZHENG (VIỆT NAM)

CÔNG TY TNHH MÔI TRƯỜNG PENTAIR VIỆT NAM

MẶT BẰNG NẮP THĂM LỖ CHỜ

CN-05

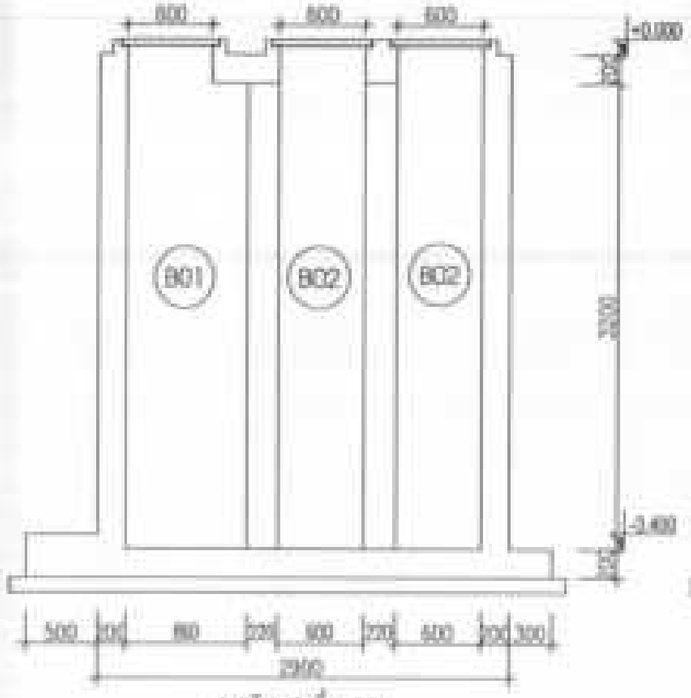

MẶT CẮT 1-1

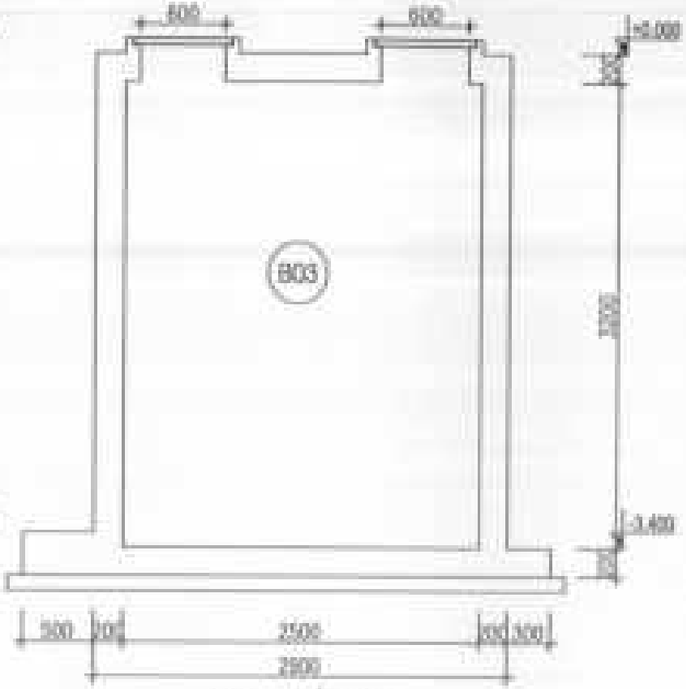

MẶT CẮT 2-2

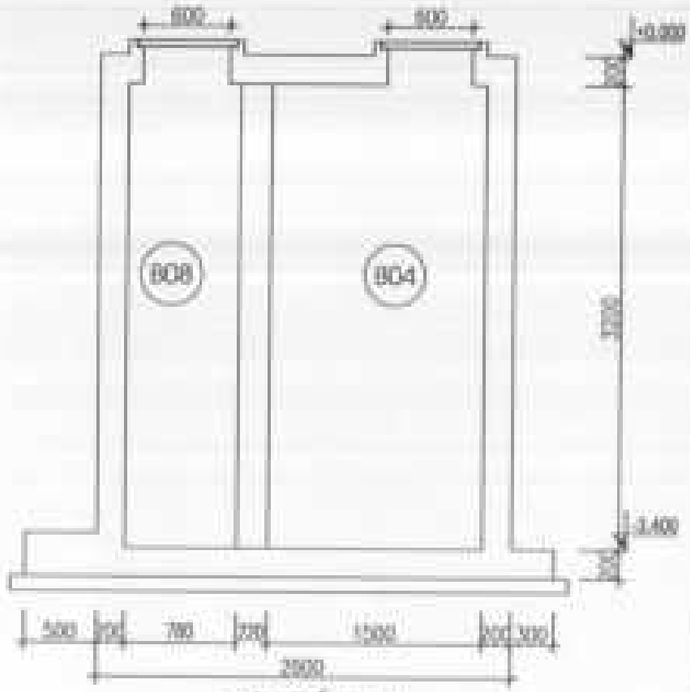

MẶT CẮT 3-3

GHI CHÚ:

- B01 BỂ OOM
- B02 BỂ TÁCH MỠ
- B03 BỂ HIẾU HÒA
- B04 BỂ THIẾU KHÍ
- B05 BỂ HIẾU KHÍ
- B06 BỂ LẮNG
- B07 BỂ KHỬ TRÙNG
- B08 BỂ CHỨA BÙN

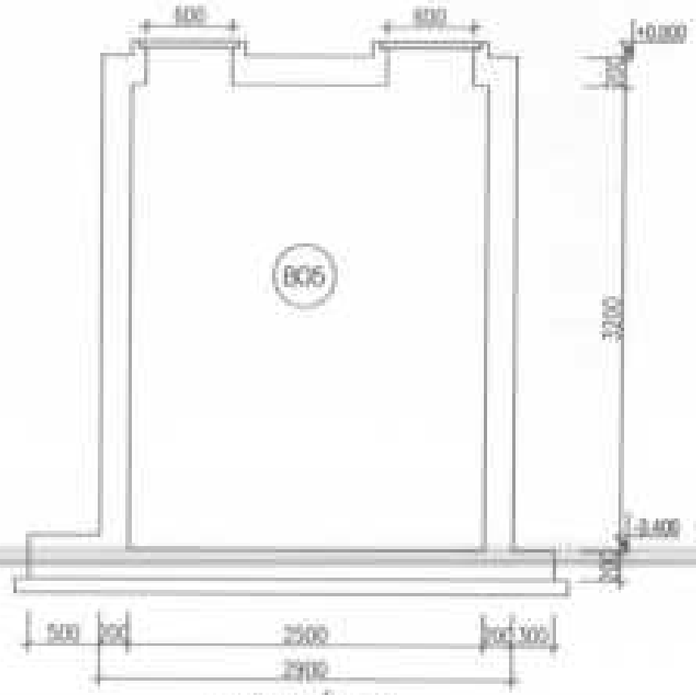

MẶT CẮT 4-4

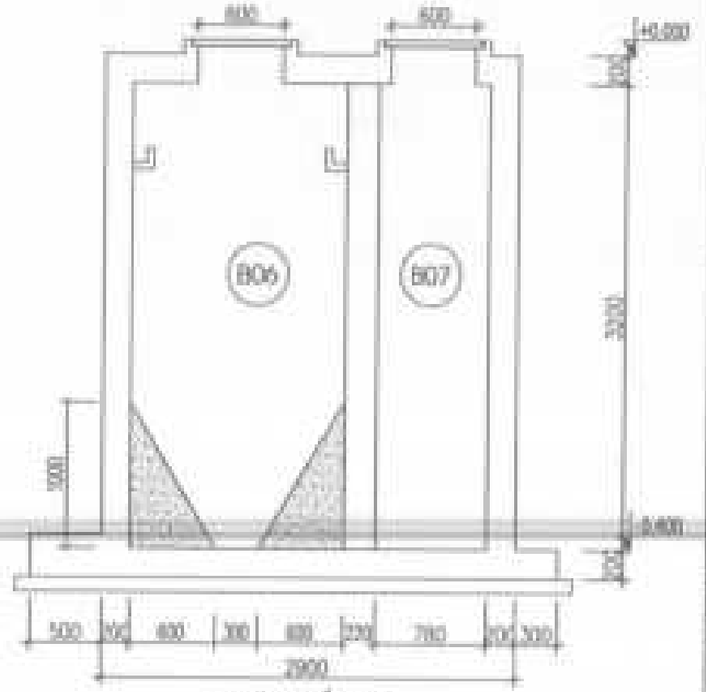

MẶT CẮT 5-5

MẶT CẮT KIẾN TRÚC A-A, B-B

MẶT BẰNG TỔNG THỂ ĐƯỜNG ỐNG CÔNG NGHỆ

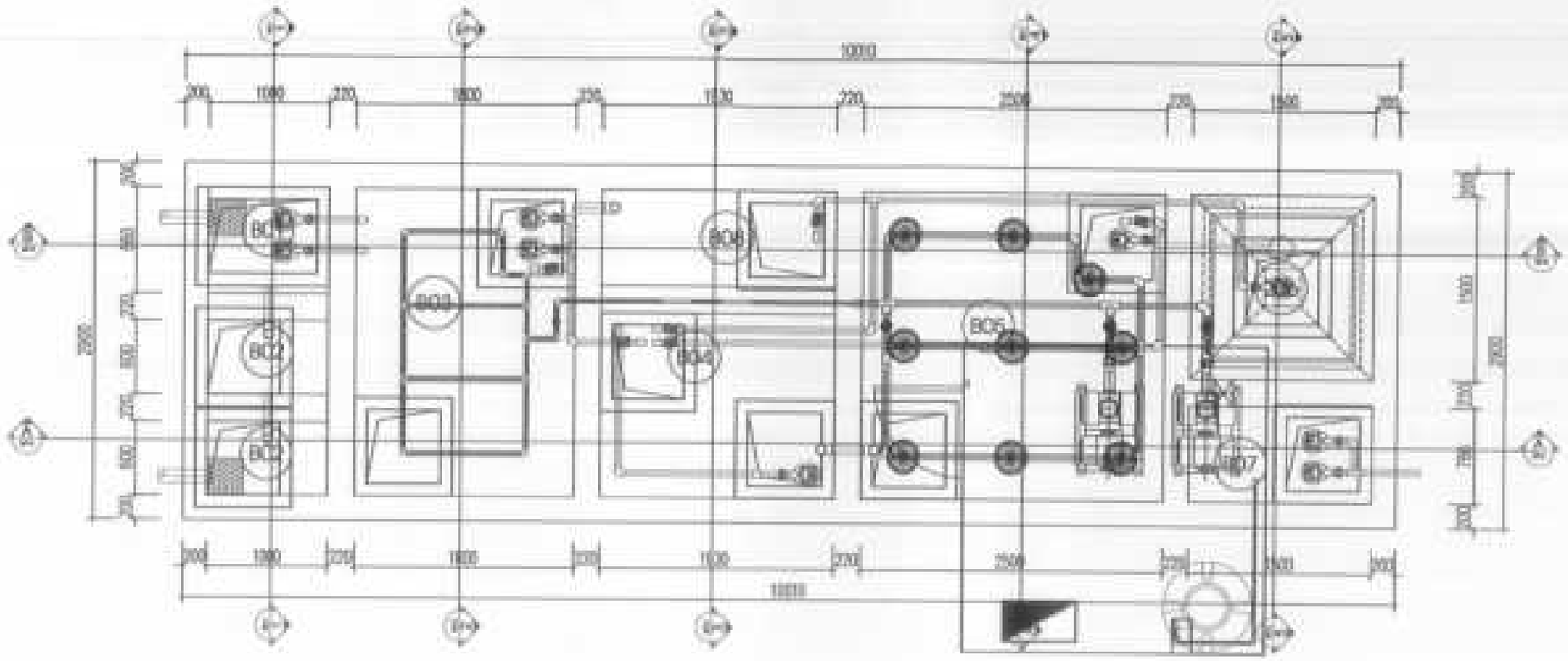

MẶT BẰNG BỐ TRÍ THIẾT BỊ

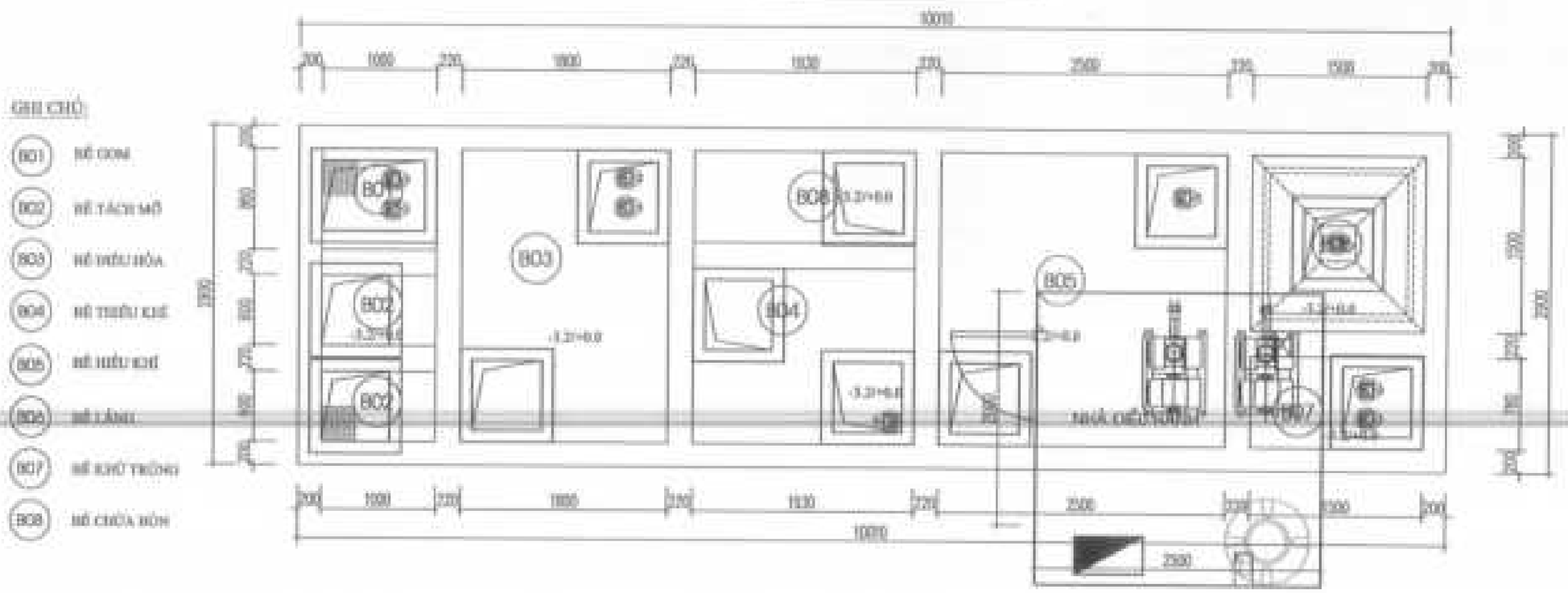

GHI CHÚ:

- (BO1) BỂ GOM
- (BO2) BỂ TÁCH MỠ
- (BO3) BỂ ĐIỀU HÒA
- (BO4) BỂ THIẾU KHÍ
- (BO5) BỂ HIẾU KHÍ
- (BO6) BỂ LẮNG
- (BO7) BỂ KHỬ TRÙNG
- (BO8) BỂ CHỨA BÙN

CÔNG TY TNHH CÔNG NGHIỆP JIAZHENG (VIỆT NAM)

CÔNG TY TNHH CÔNG NGHỆ MÔI TRƯỜNG PENTAIR VIỆT NAM

DỰ ÁN NHÀ MÁY SẢN XUẤT CÔNG NGHIỆP

KỸ LÝ NƯỚC THẢI

MẶT BẰNG TỔNG THỂ ĐƯỜNG ỐNG CÔNG NGHỆ VÀ BỐ TRÍ THIẾT BỊ

MAI VĂN THẾ

120305

CN 05

MẶT BẰNG ĐƯỜNG KHÍ TRÊN MẶT BỂ

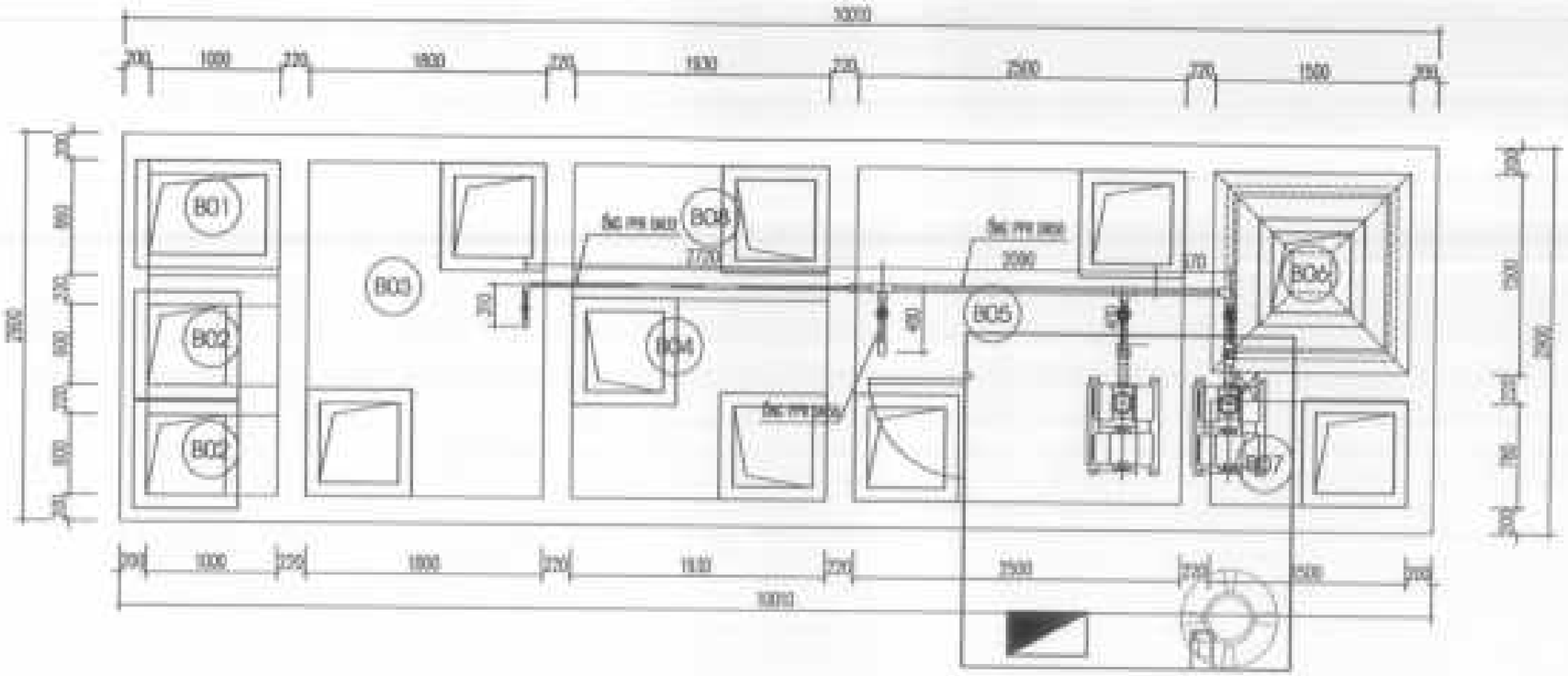

MẶT BẰNG ĐƯỜNG KHÍ DƯỚI MẶT BỂ

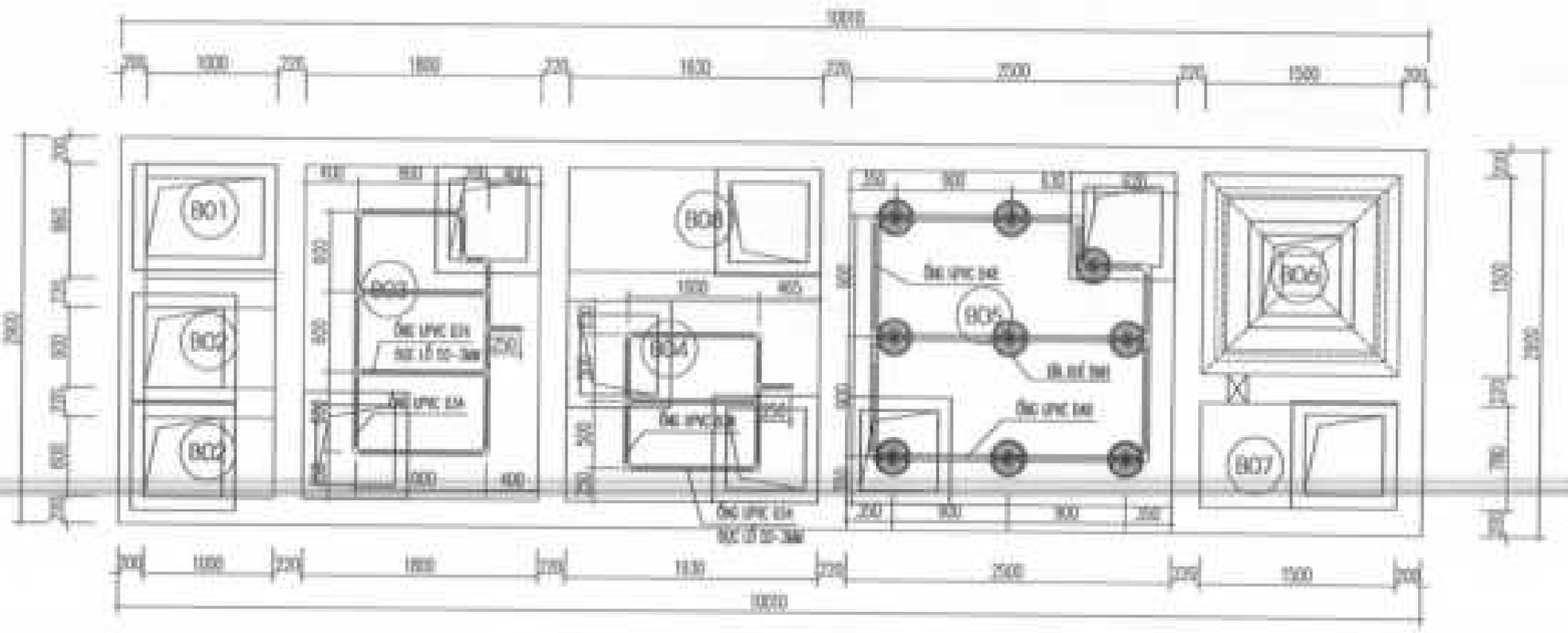

GHI CHÚ:

- (BỂ 1) BỂ OOM
- (BỂ 2) BỂ TÁCH MỠ
- (BỂ 3) BỂ ĐIỀU HÒA
- (BỂ 4) BỂ THIẾU KHÍ
- (BỂ 5) BỂ HIẾU KHÍ
- (BỂ 6) BỂ LẮNG
- (BỂ 7) BỂ KHỬ TRÙNG
- (BỂ 8) BỂ CHỨA BÙN

CÔNG TY TNHH CÔNG NGHỆ JIAZHENG (VIỆT NAM)

CÔNG TY CỔ PHẦN CÔNG NGHỆ MÔI TRƯỜNG PENTAIR VIỆT NAM

MAI VĂN TIẾP

CH-07

MẶT BẰNG ĐƯỜNG NƯỚC

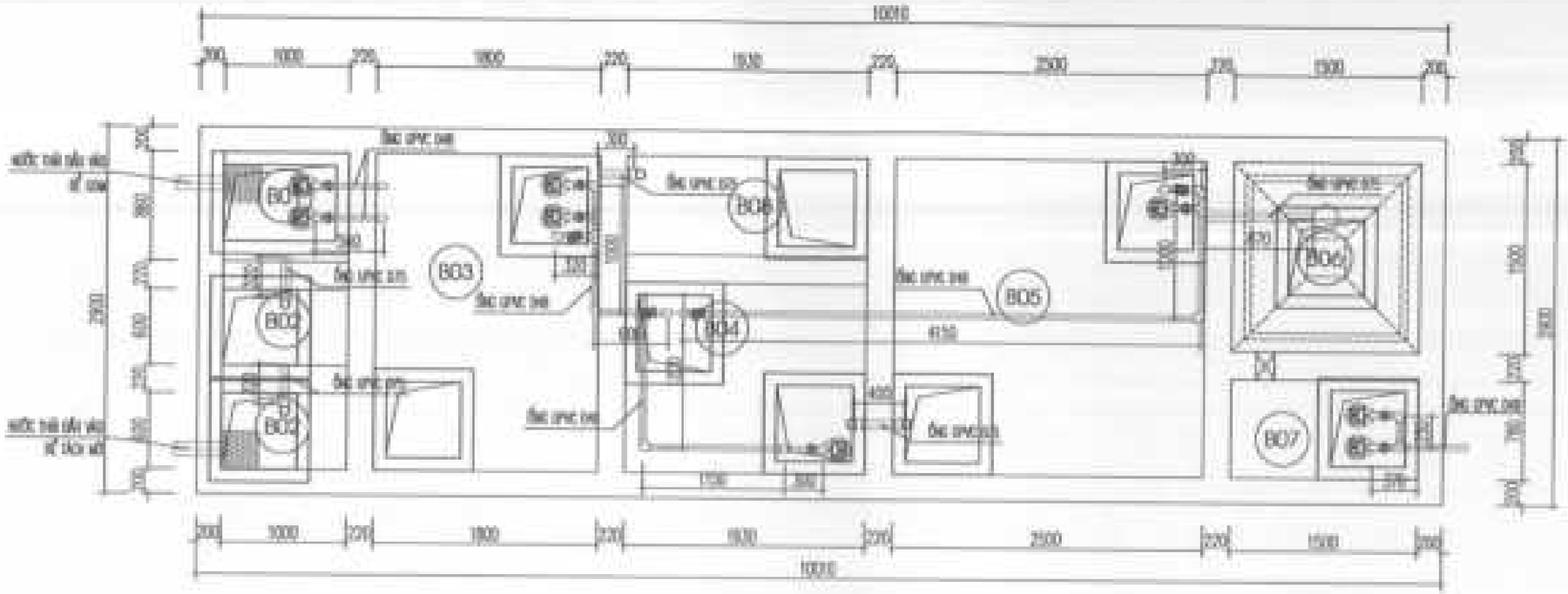

MẶT BẰNG ĐƯỜNG BÙN

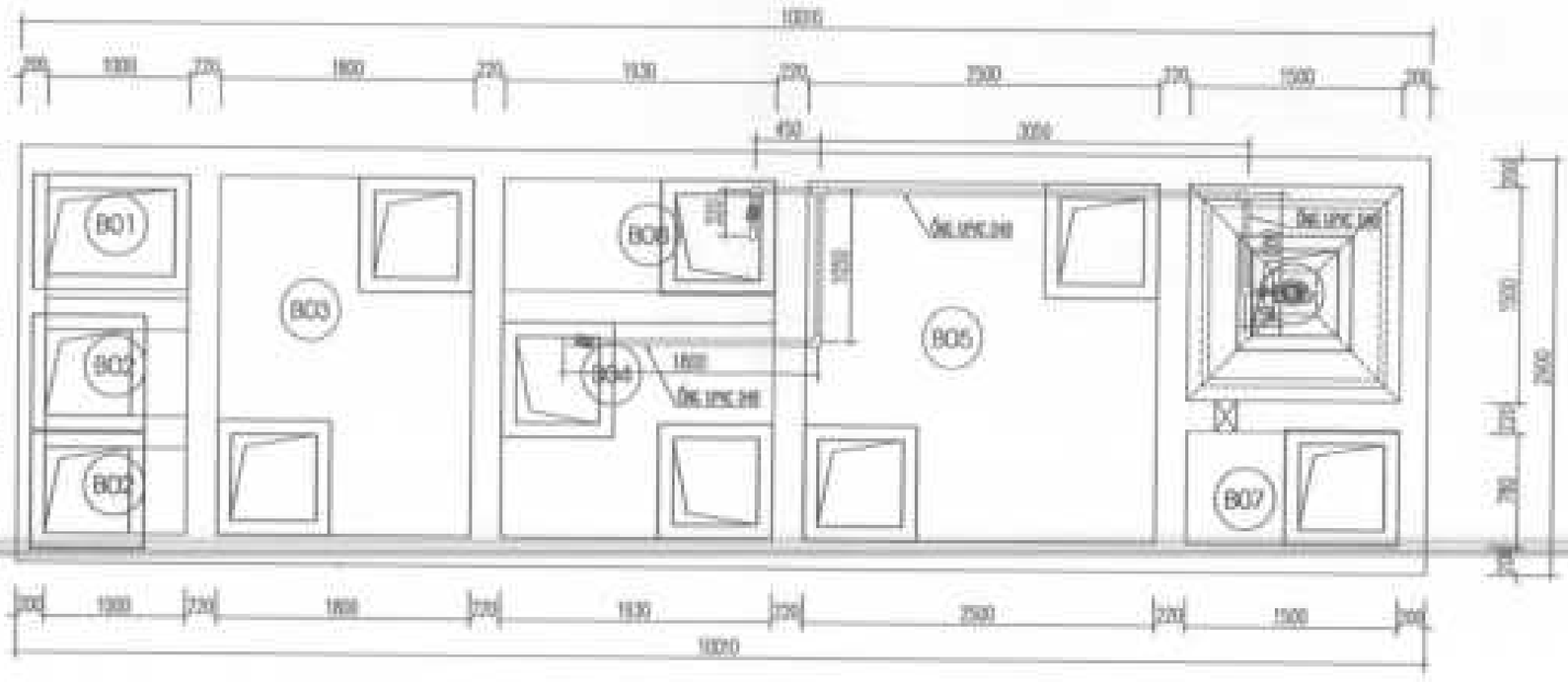

GHI CHÚ:

- BỂ 01: BỂ GOM
- BỂ 02: BỂ TÁCH MỠ
- BỂ 03: BỂ ĐIỀU HÒA
- BỂ 04: BỂ THIẾU KHÍ
- BỂ 05: BỂ HIẾU KHÍ
- BỂ 06: BỂ LẮNG
- BỂ 07: BỂ KHỬ TRÙNG
- BỂ 08: BỂ CHỨA BÙN

CÔNG TY CỔ PHẦN CÔNG NGHỆ MÔI TRƯỜNG PENTAIR VIỆT NAM

MẶT BẰNG ĐƯỜNG NƯỚC
ĐƯỜNG BÙN

12/2025

CN-08

MẶT BẰNG ĐƯỜNG HÓA CHẤT

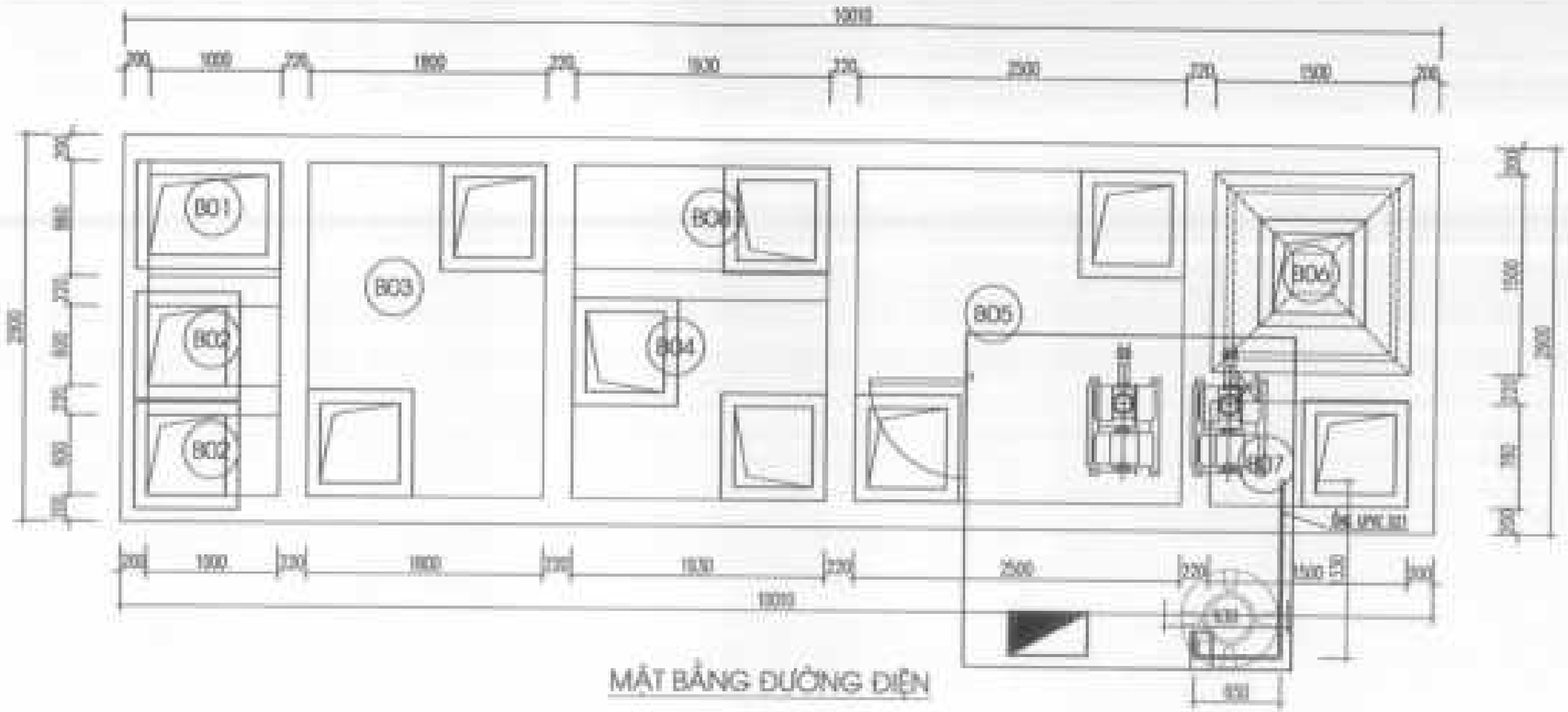

MẶT BẰNG ĐƯỜNG ĐIỆN

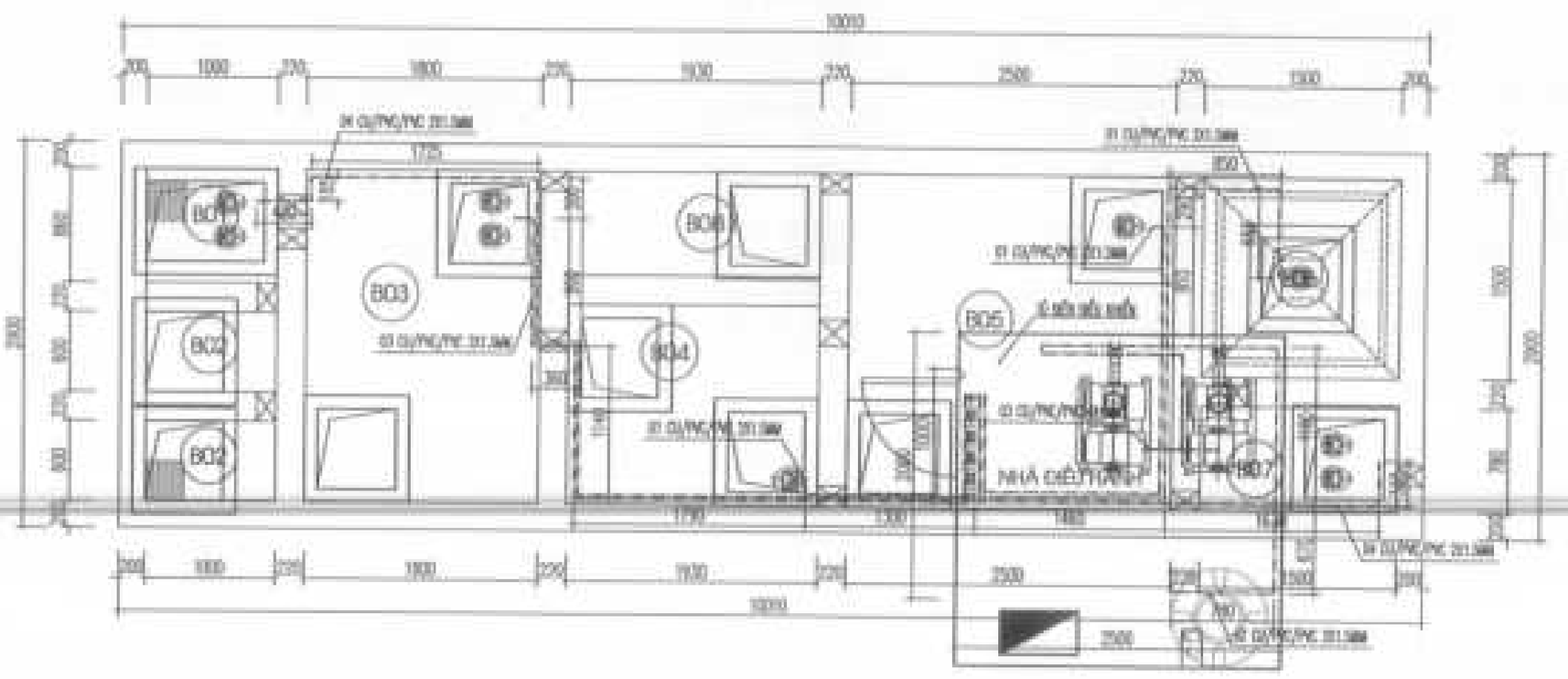

GHI CHÚ:

- (BỂ 01) BỂ GOM
- (BỂ 02) BỂ TÁCH MỠ
- (BỂ 03) BỂ ĐIỀU HÒA
- (BỂ 04) BỂ THIẾU KHÍ
- (BỂ 05) BỂ HIẾU KHÍ
- (BỂ 06) BỂ LẮNG
- (BỂ 07) BỂ KHỬ TRÙNG
- (BỂ 08) BỂ CHỨA BÙN

CÔNG NGHỆ MÔI TRƯỜNG PENTAIR VIỆT NAM

MẶT BẰNG ĐƯỜNG HÓA CHẤT, ĐƯỜNG ĐIỆN

CN-09

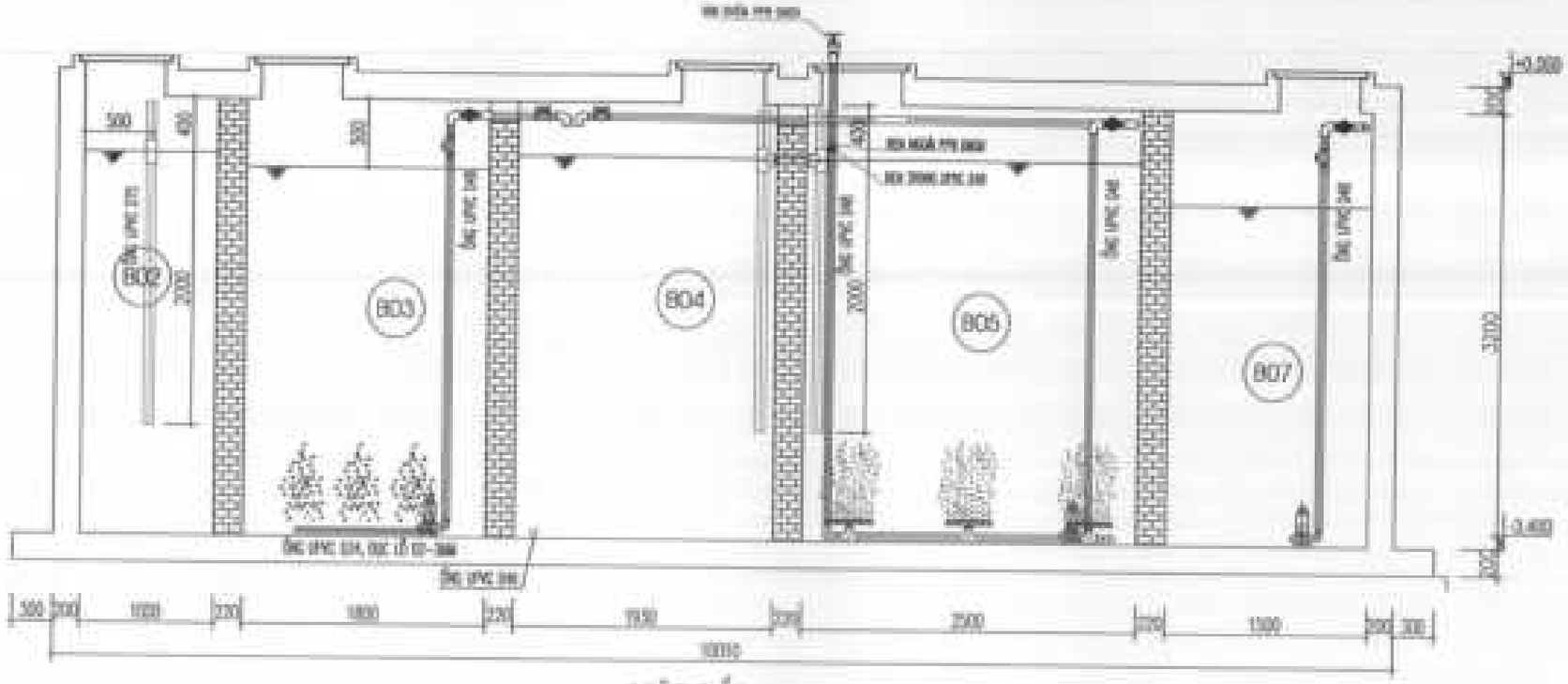

MẶT CẮT A-A

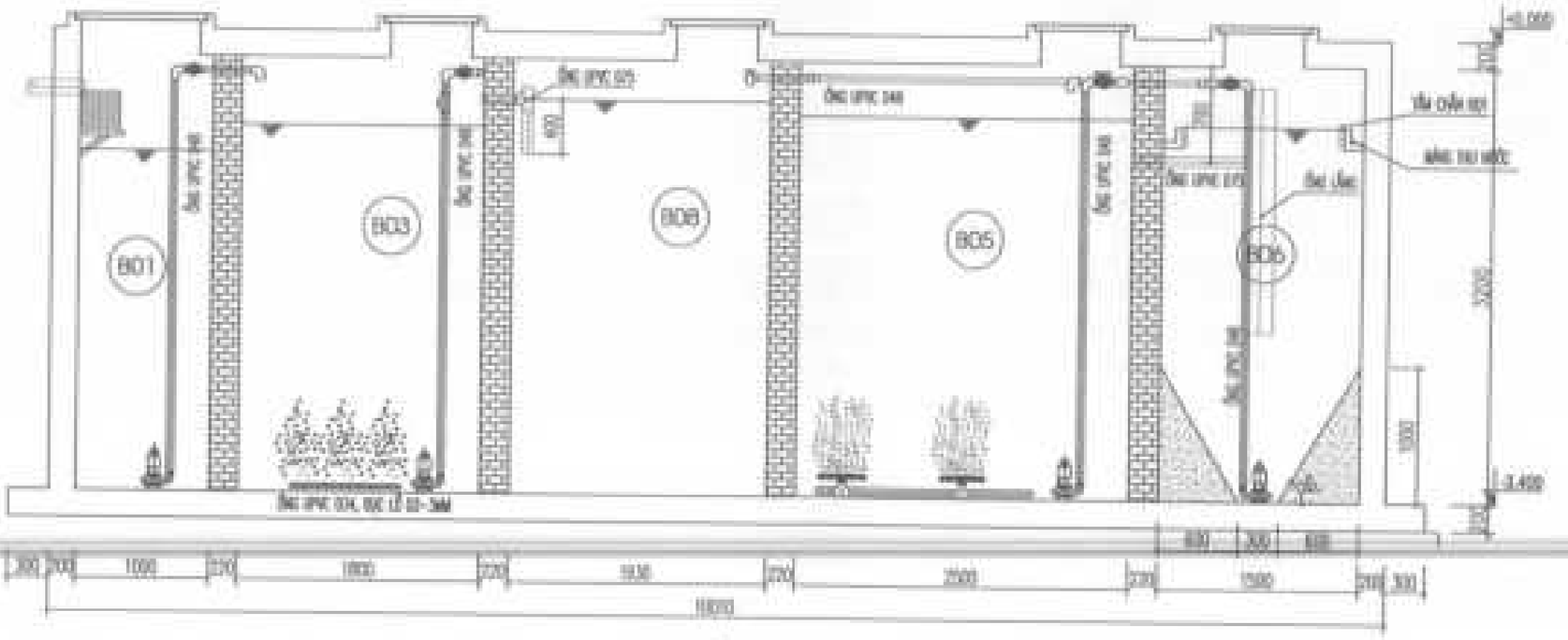

MẶT CẮT B-B

GHI CHÚ:

- B01 BỂ CHỨA
- B02 BỂ TÁCH MỠ
- B03 BỂ ĐIỀU HÒA
- B04 BỂ SINH HỌC
- B05 BỂ ĐIỀU HÒA
- B06 BỂ LẮNG
- B07 BỂ KHỬ TRÙNG
- B08 BỂ CHỨA BÙN

CÔNG TY TNHH CÔNG NGHIỆP JIAZHENG (VIỆT NAM)

CÔNG TY CỔ PHẦN CÔNG NGHỆ MÔI TRƯỜNG PENTAIR VIỆT NAM

MẶT CẮT CÔNG NGHỆ A-A, B-B

MẶT BẰNG

Ch 01

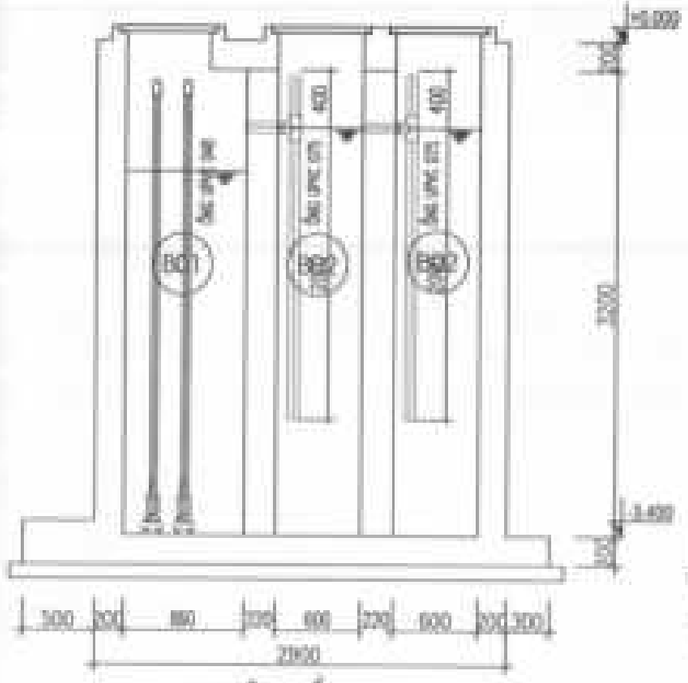

MẶT CẮT 1-1

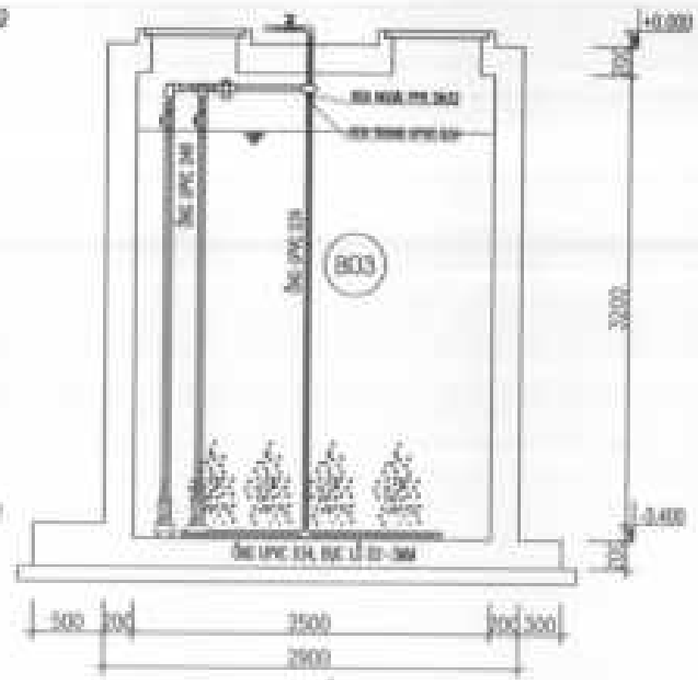

MẶT CẮT 2-2

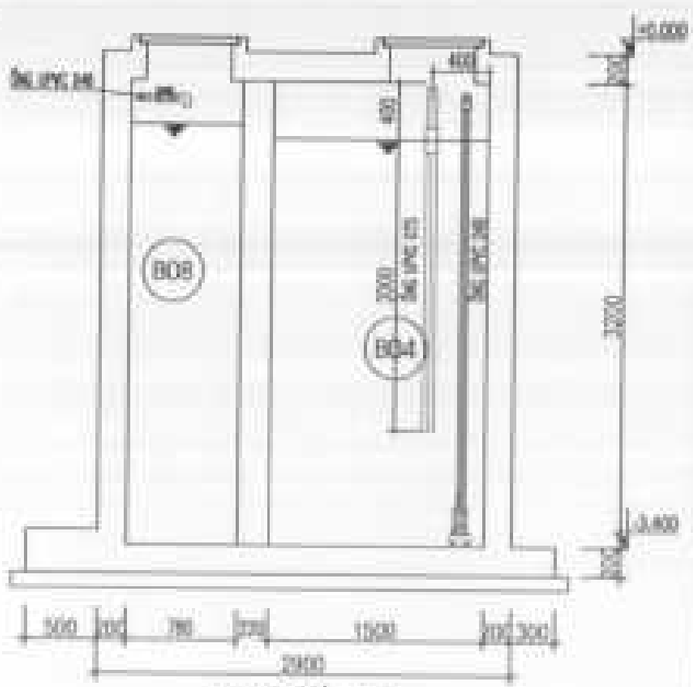

MẶT CẮT 3-3

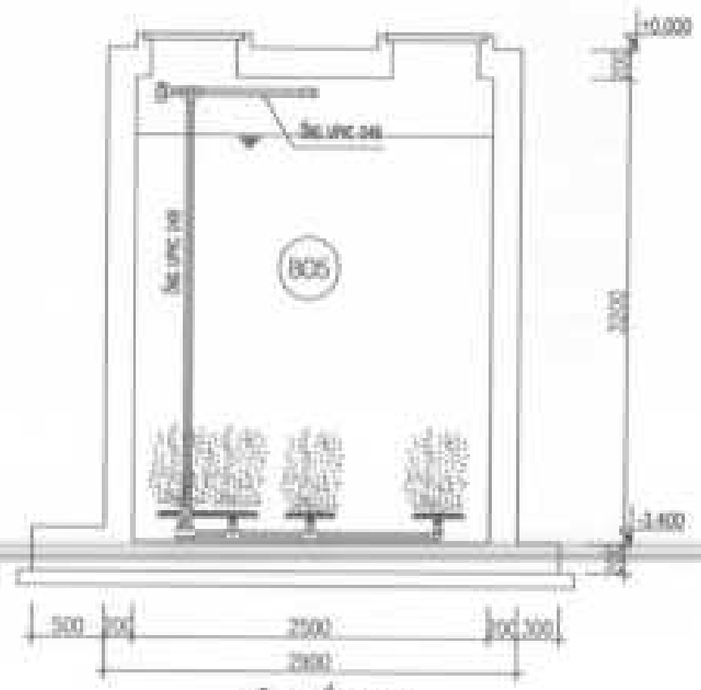

MẶT CẮT 4-4

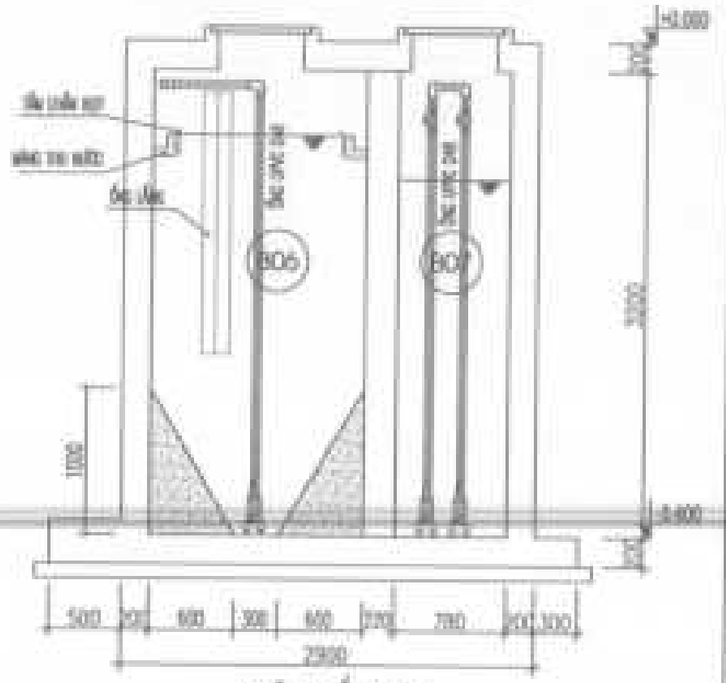

MẶT CẮT 5-5

GHI CHÚ:

- (B01) BỂ OOM
- (B02) BỂ TÁCH MỠ
- (B03) BỂ ĐIỀU HÒA
- (B04) BỂ THIẾU KHÍ
- (B05) BỂ HIẾU KHÍ
- (B06) BỂ LẮNG
- (B07) BỂ KHỬ TRÙNG
- (B08) BỂ CHỨA BÙN

CÔNG TY TNHH CÔNG NGHIỆP FIAZEENG (VIỆT NAM)

CÔNG TY CỔ PHẦN CÔNG NGHỆ MÔI TRƯỜNG PENTAIR VIỆT NAM

DỰ ÁN NHÀ MÁY SẢN XUẤT CÔNG NGHIỆP FIAZEENG

HỒ SƠ THIẾT KẾ

MẶT CẮT CÔNG NGHỆ 1-1, 2-2, 3-3, 4-4, 5-5

BẢN VẼ THI CÔNG

157025	CN-11

CHI TIẾT NHÀ ĐIỀU HÀNH

MẶT BẰNG KẾT CẤU BỆ ĐỠ NHÀ ĐIỀU HÀNH



MẶT BẰNG NHÀ ĐIỀU HÀNH

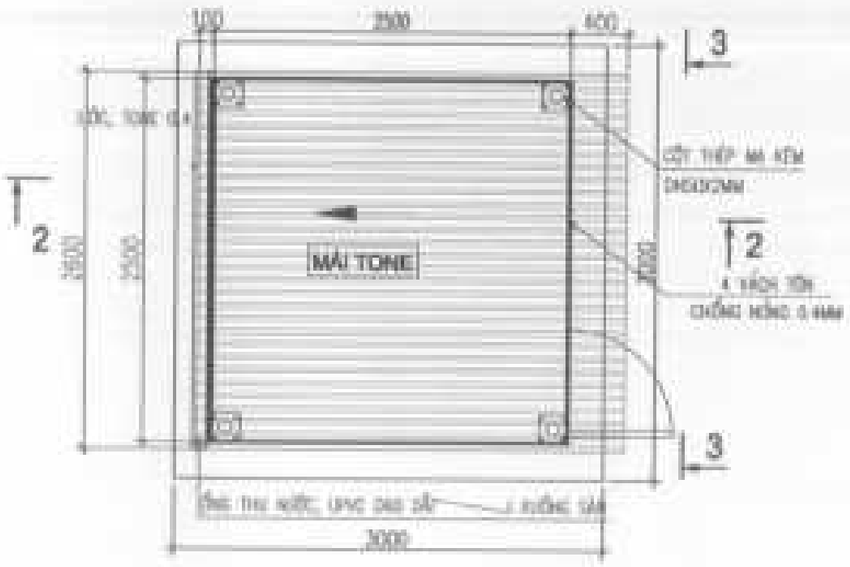

MẶT CẮT 2-2

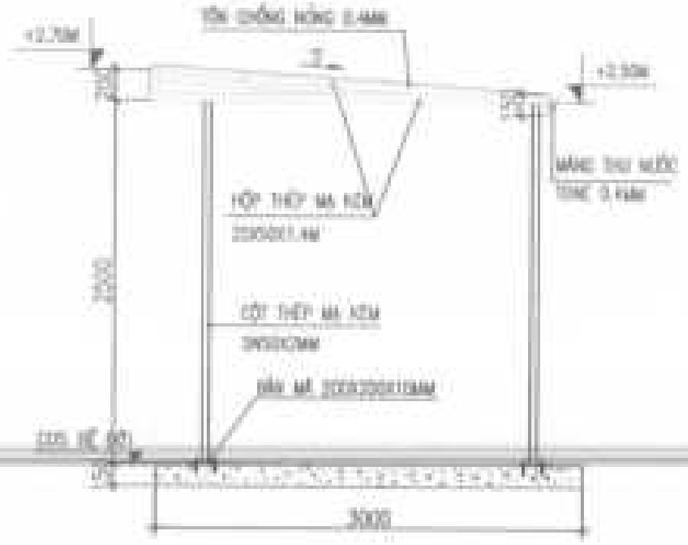

MẶT CẮT 3-3

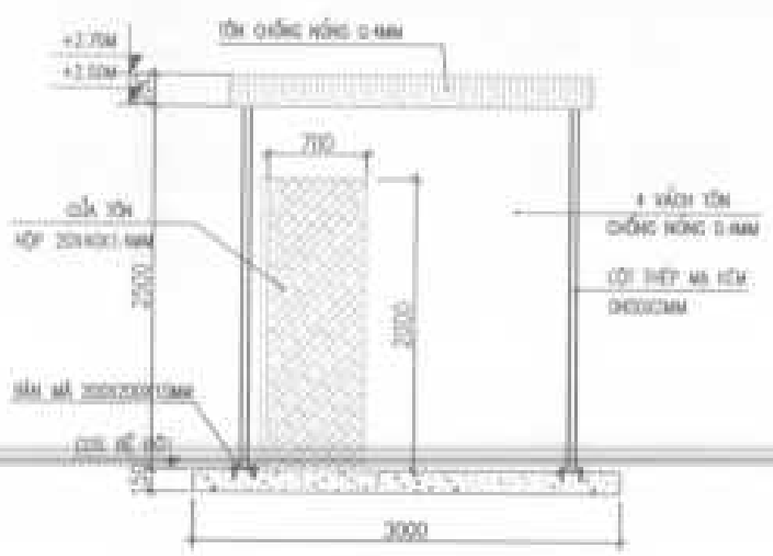

CÔNG TY TNHH CÔNG NGHIỆP JIAZHENG (VIỆT NAM)

DỰ ÁN NHÀ MÁY SẢN XUẤT CÔNG NGHIỆP JIAZHENG

BỘ LỌT NƯỚC THẢI

CHI TIẾT NHÀ ĐIỀU HÀNH 1/2

CÔNG TY CỔ PHẦN CÔNG NGHỆ MÔI TRƯỜNG PENTAIR VIỆT NAM

GIÁM ĐỐC

HOÀNG VĂN THẾ

10/2025	CHI TIẾT

MẶT BẰNG NHÀ ĐIỀU HÀNH

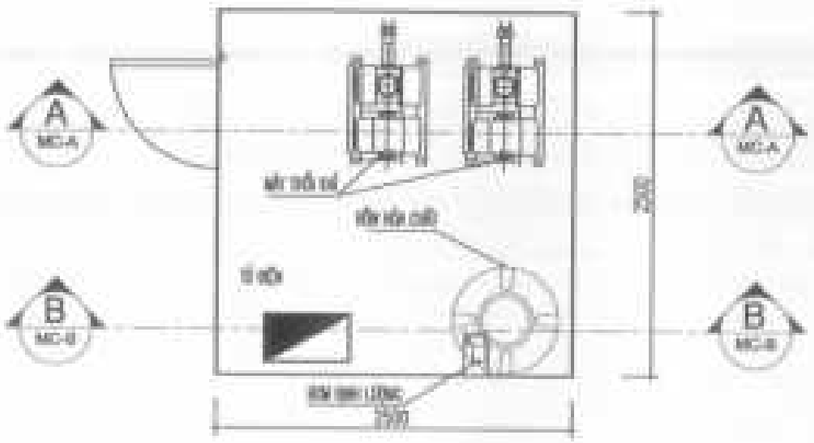

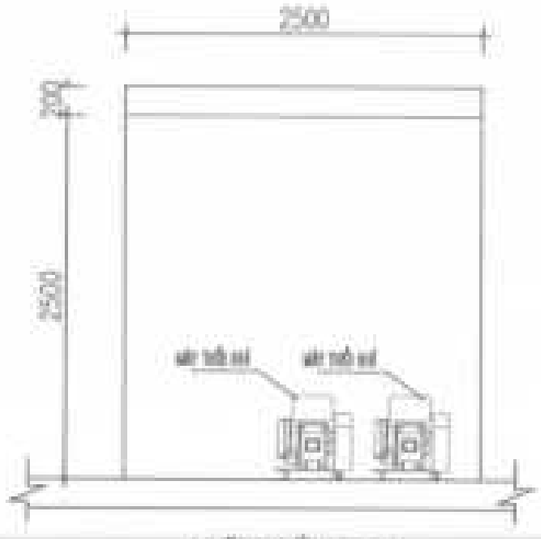

MẶT CẮT A-A

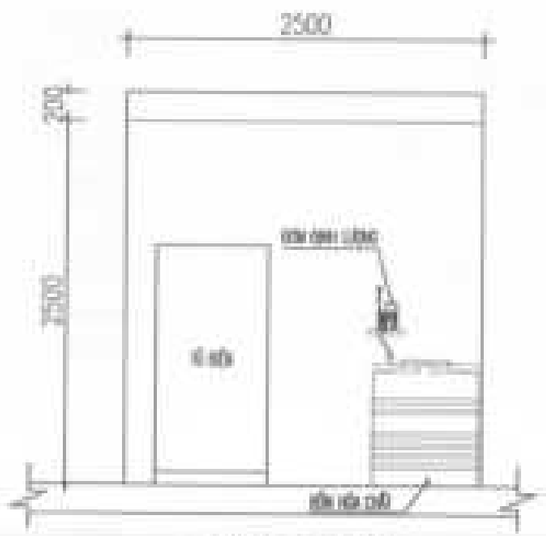

MẶT CẮT B-B

LẮP ĐẶT ĐĨA PHÂN PHỐI KHÍ TINH

CHÚ THÍCH:

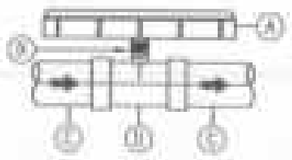

Ⓐ ĐĨA PHÂN PHỐI KHÍ BỌT TINH
Ⓑ ĐẦU REN TRONG
Ⓒ ỐNG
Ⓓ TÊ

CHI TIẾT ĐAI ỐM

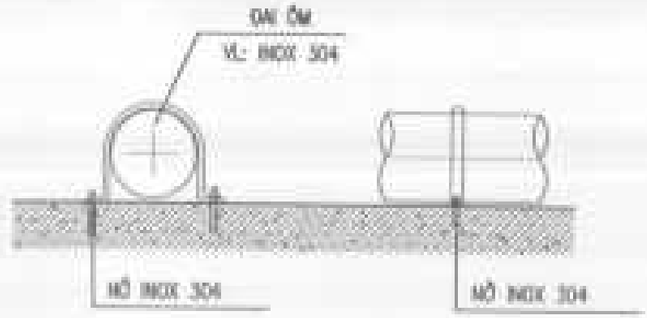

RỌ CHẮN RÁC

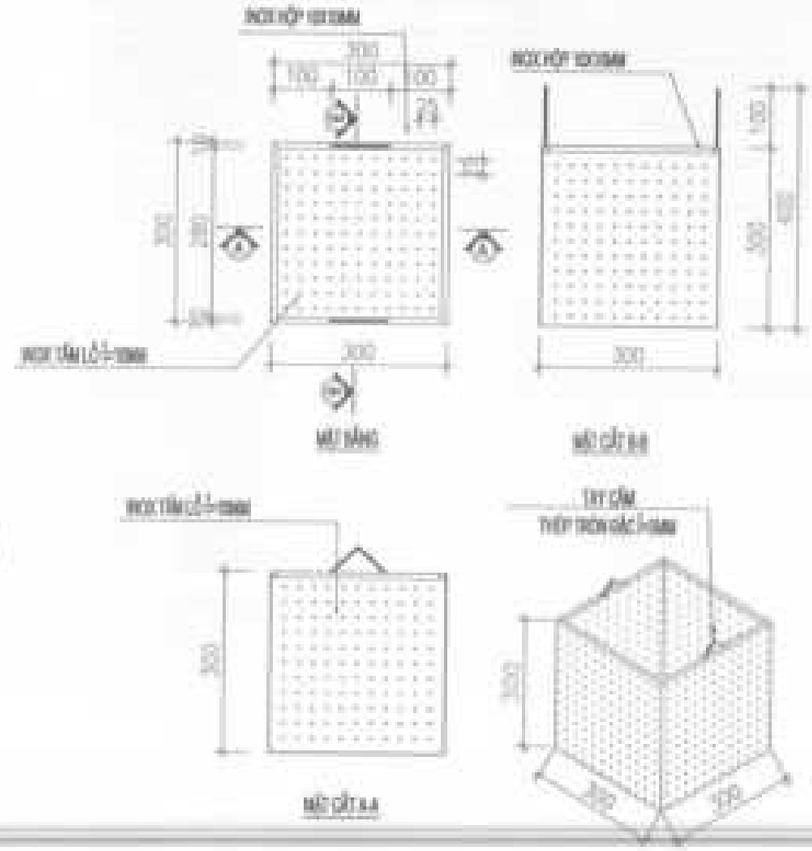

CHI TIẾT LẮP ĐẶT MÁY THỔI KHÍ

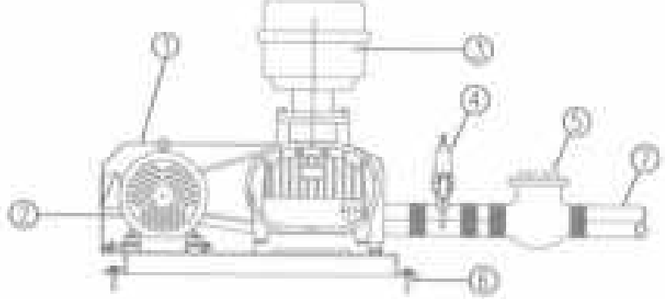

① MÁY THỔI KHÍ
② ĐỘNG CƠ MÁY THỔI KHÍ
③ GIẢM THANH ĐẦU HÚT
④ VAN AN TOÀN CẤP THEO MÁY
⑤ VAN MỘT CHIỀU (THEO MÁY)
⑥ TẮC KÊ
⑦ ỐNG TRÊN

CÔNG TY CỔ PHẦN CÔNG NGHỆ MÔI TRƯỜNG PENTAIR VIỆT NAM

DỰ ÁN NHÀ MÁY SẢN XUẤT CÔNG NGHIỆP

MỘT SỐ CHI TIẾT LẮP ĐẶT

MAI VĂN THẾ

CN-14

BẢN VẼ TỦ ĐIỆN

MẶT TRƯỚC
FRONT - VIEW

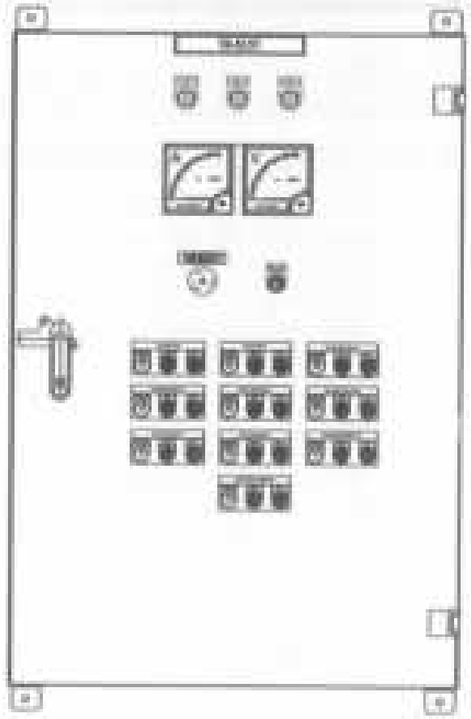

BỐ TRÍ THIẾT BỊ
ARRANGEMENT - VIEW

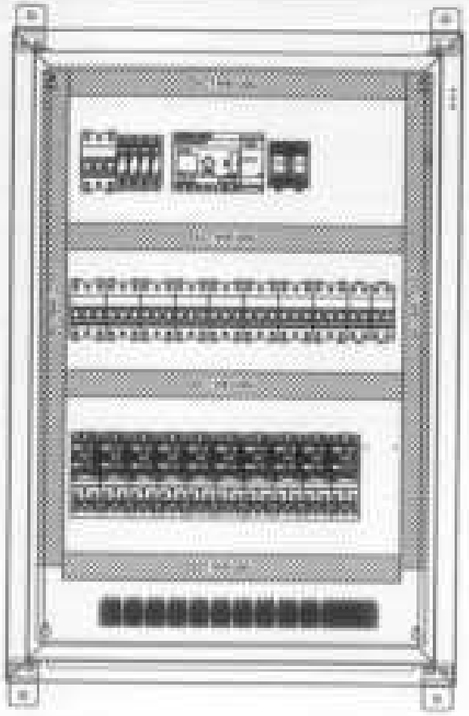

ĐÁY TỦ
BUTTOM - VIEW

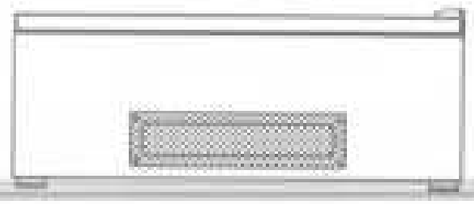

NÓC TỦ
TOP - VIEW

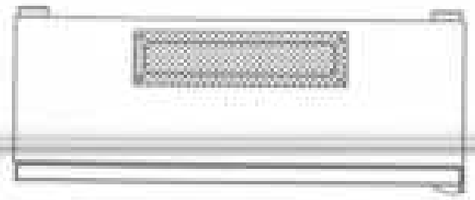

CÔNG TY TNHH CÔNG NGHIỆP JIA ZHENG (VIỆT NAM)

CÔNG TY CỔ PHẦN CÔNG NGHỆ MÔI TRƯỜNG PENTAIR VIỆT NAM

12/2025

D-01

SƠ ĐỒ 1 SỢI

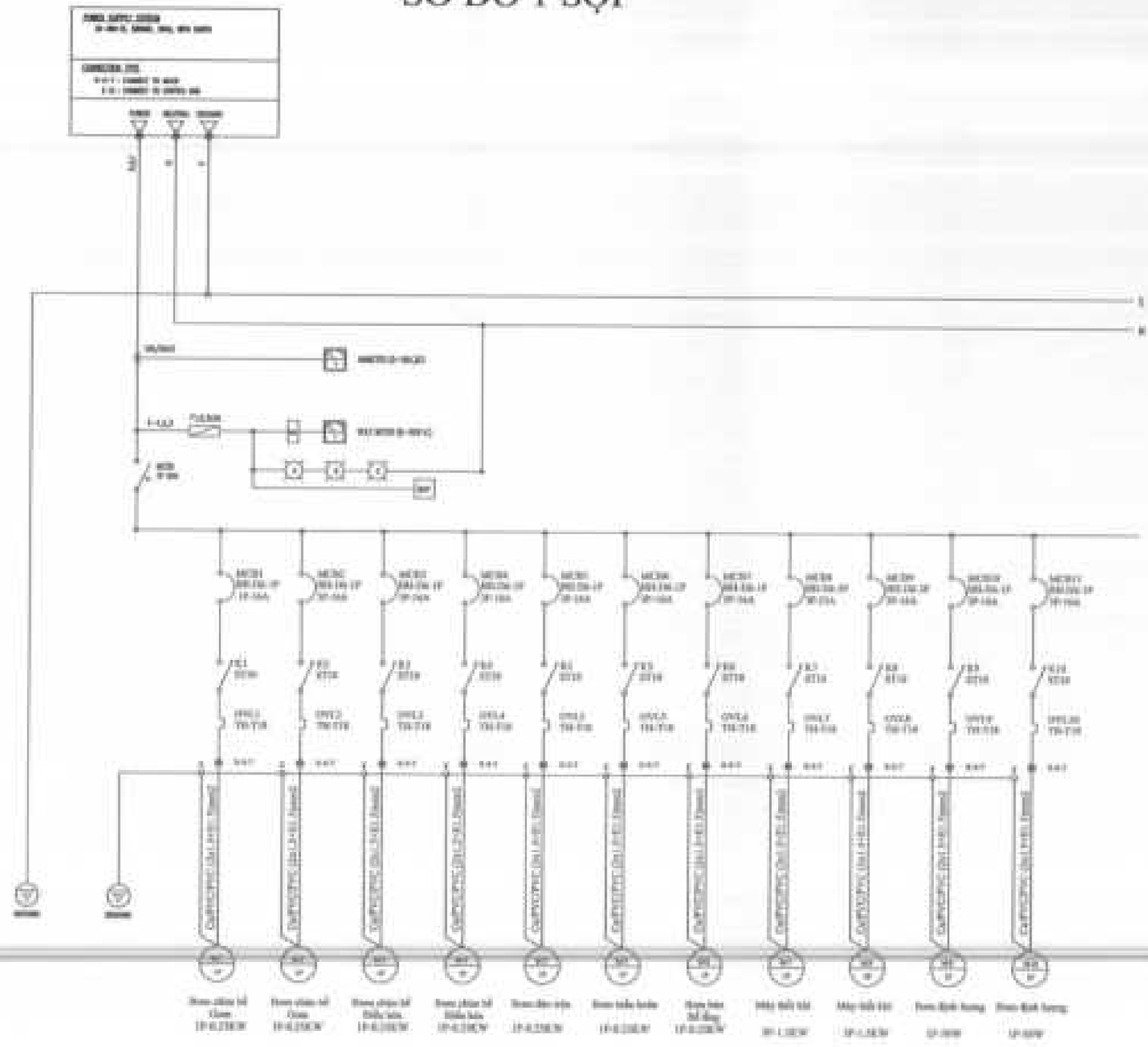

CÔNG TY TNHH CÔNG NGHIỆP JIAZEBENG (VIỆT NAM)

CÔNG TY TNHH CÔNG NGHỆ MÔI TRƯỜNG PENTAIR VIỆT NAM

SƠ ĐỒ 1 SỢI

BÙI VĂN THẾ

D-02

MẠCH ĐIỀU KHIỂN TỦ ĐIỀU KHIỂN

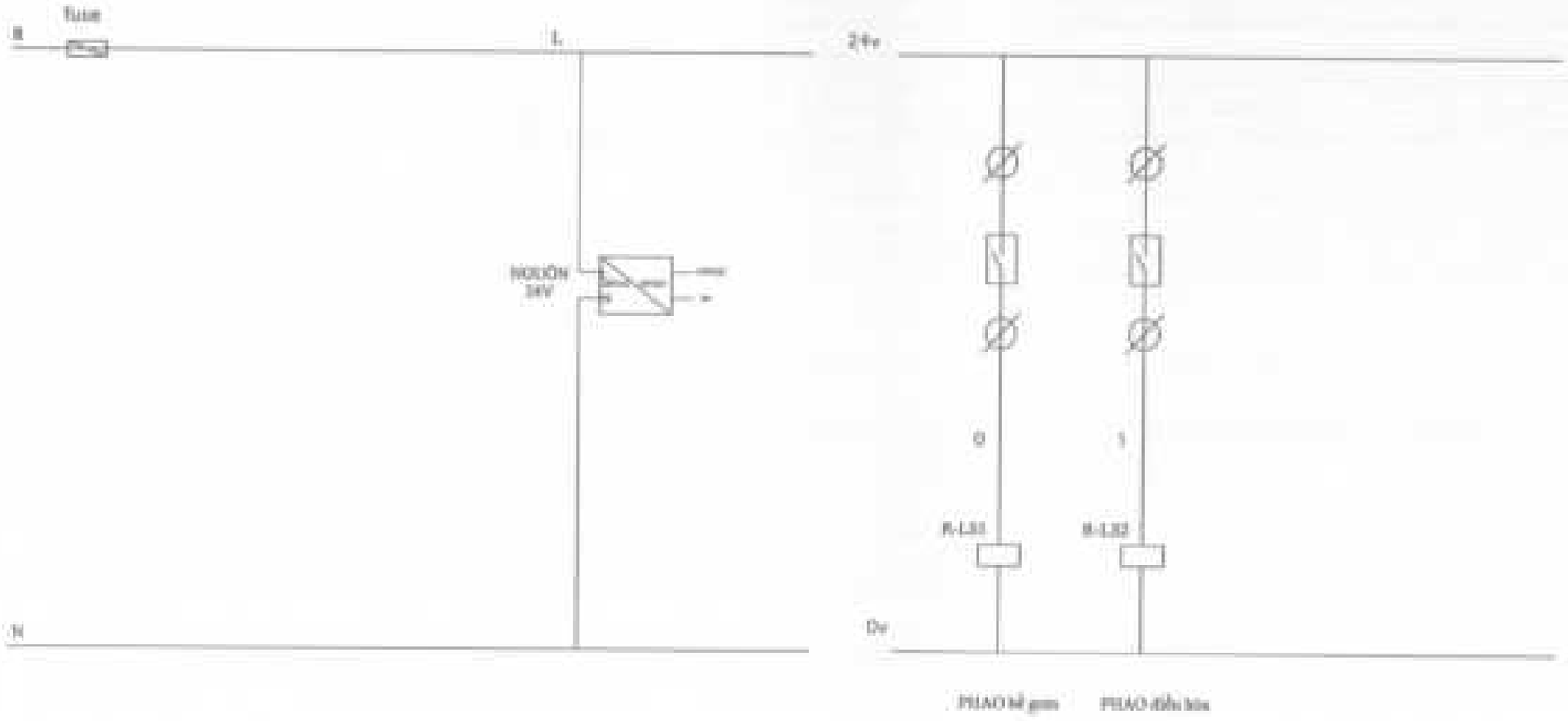

CÔNG TY TNHH CÔNG NGHIỆP JIAZEKING (VIỆT NAM)

DỰ ÁN NHÀ MÁY SẢN XUẤT CÔNG NGHIỆP JIAZEKING

BẢN VẼ HOÀN CÔNG

MẠCH ĐIỀU KHIỂN TỦ ĐIỆN

CÔNG TY CỔ PHẦN CÔNG NGHỆ MÔI TRƯỜNG PENTAIR VIỆT NAM

MẠCH VĂN TIẾP

120203	D-03	

MẠCH ĐIỀU KHIỂN TỦ ĐIỀU KHIỂN

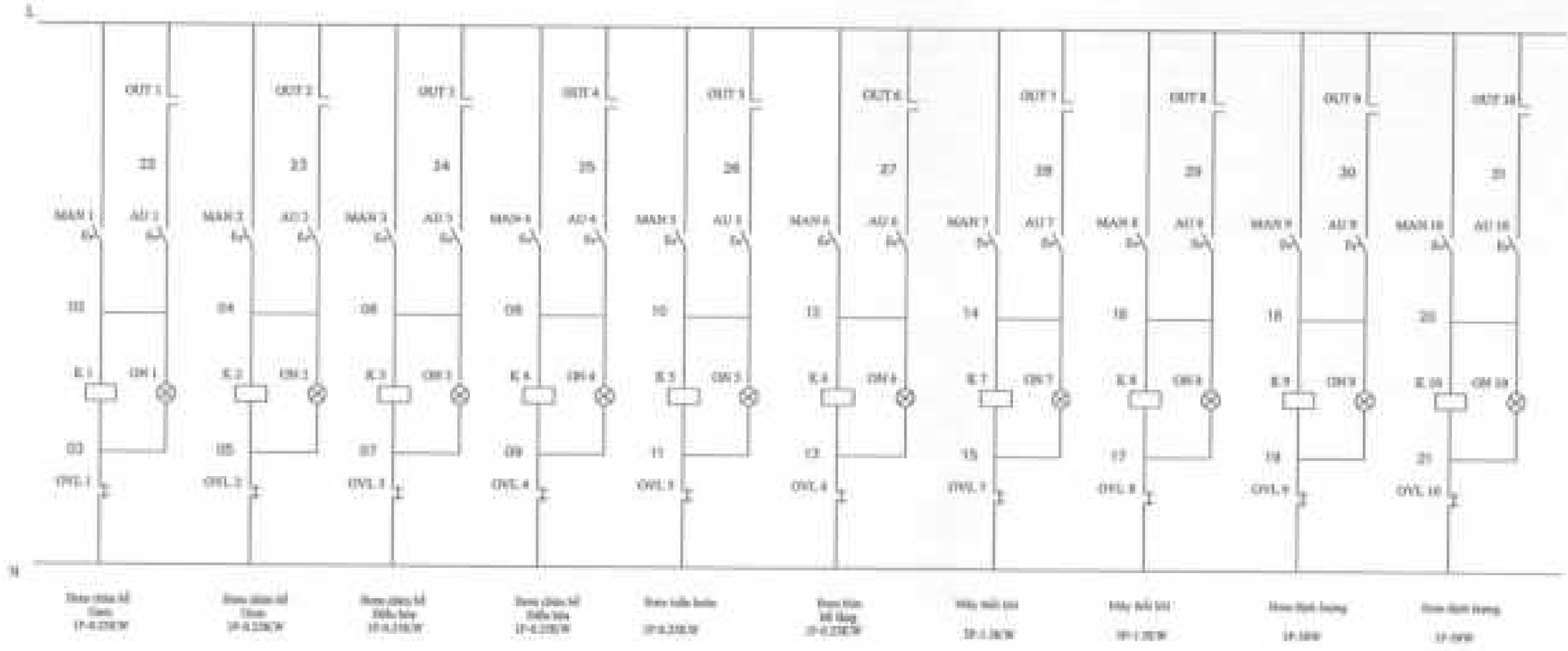

CÔNG TY TNHH CÔNG NGHIỆP JIAZEBENG (VIỆT NAM)

DỰ ÁN NHÀ MÁY SẢN XUẤT CÔNG NGHIỆP JIAZEBENG

BỘ LƯU ĐIỆN

MẠCH ĐIỀU KHIỂN TỦ ĐIỆN

CÔNG TY CỔ PHẦN CÔNG NGHỆ MÔI TRƯỜNG PENTAIR VIỆT NAM

BẢN VẼ HOÀN CÔNG

12/2025

D-04

MẠCH ĐIỀU KHIỂN TỦ ĐIỀU KHIỂN

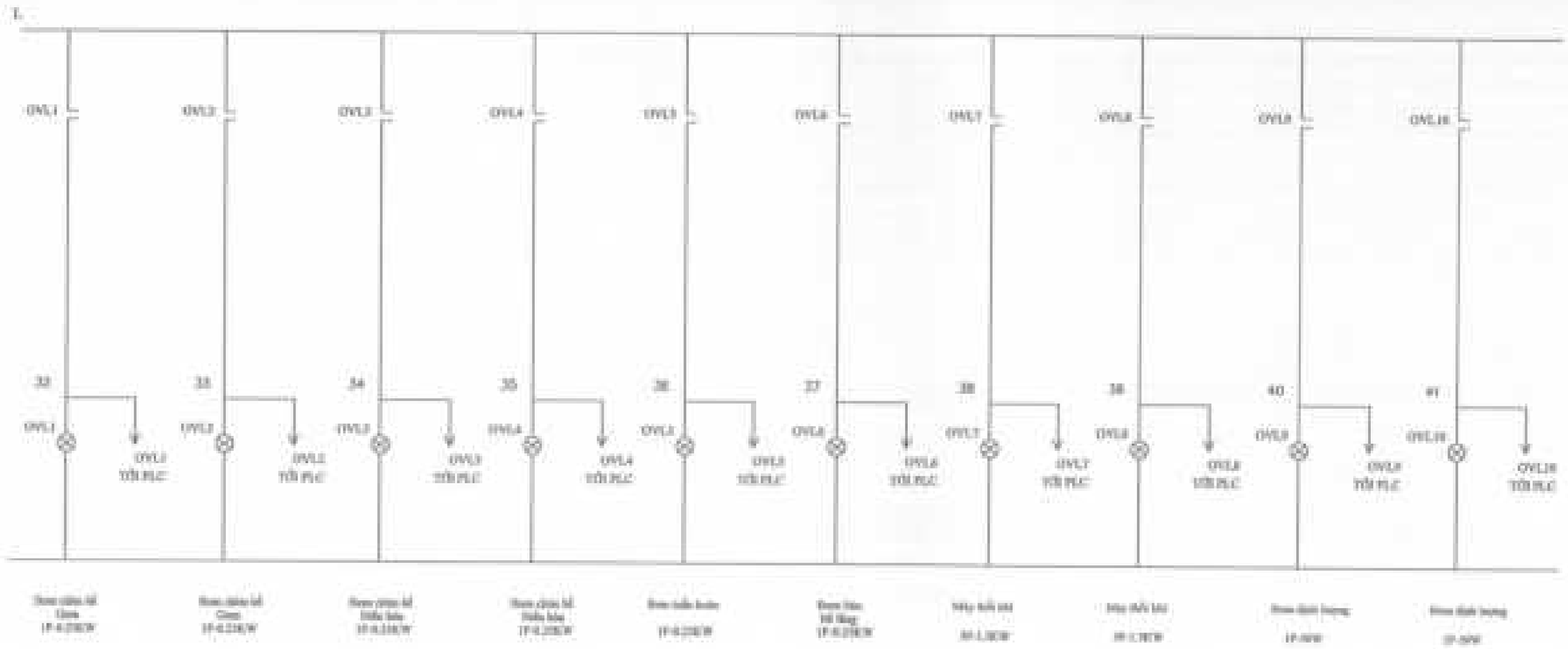

CÔNG TY TRÁCH NHIỆM HỮU HẠN CÔNG NGHIỆP JIAZHENG (VIỆT NAM)

CÔNG TY CỔ PHẦN CÔNG NGHỆ MÔI TRƯỜNG PENTAIR VIỆT NAM

CÔNG TY TNHH PHÁT TRIỂN CÔNG NGHIỆP THÁI HÒA - CHI NHÁNH THÁI NGUYÊN

BẢN VẼ HOÀN CÔNG

DỰ ÁN :	DỰ ÁN NHÀ MÁY SẢN XUẤT CÔNG NGHIỆP JIAZHENG
CHỦ ĐẦU TƯ :	CÔNG TY TNHH CÔNG NGHIỆP JIAZHENG (VIỆT NAM)
ĐỊA ĐIỂM :	LÔ CN-3C-2 KCN YÊN BÌNH, P. VAN XUÂN, TỈNH THÁI NGUYÊN

NĂM 2026

CÔNG TY TNHH PHÁT TRIỂN CÔNG NGHIỆP THÁI HÒA - CHI NHÁNH THÁI NGUYÊN

BẢN VẼ HOÀN CÔNG

DỰ ÁN : DỰ ÁN NHÀ MÁY SẢN XUẤT CÔNG NGHIỆP JIAZHENG

CHỦ ĐẦU TƯ : CÔNG TY TNHH CÔNG NGHIỆP JIAZHENG (VIỆT NAM)

ĐỊA ĐIỂM : LÔ CN-3C-2 KCN YÊN BÌNH, P. VẠN XUÂN, TỈNH THÁI NGUYÊN

CHỦ ĐẦU TƯ

PHÓ GIÁM ĐỐC
PENG CHENLONG

ĐƠN VỊ THI CÔNG

CHỦ TỊCH CÔNG TY
KIÊM GIÁM ĐỐC
Trần Quang Hải

NĂM 2026

QUY HOẠCH TỔNG THỂ

CÔNG TY TNHH PHÁT TRIỂN CÔNG NGHIỆP THÁI HÒA - CHI NHÁNH THÁI NGUYÊN

BẢN VẼ HOÀN CÔNG

ngày ..... tháng ..... năm 20 .....

NGƯỜI LẬP	CHỈ HUY TRƯỞNG	TƯ VẤN GIÁM SÁT
Bạch Tùng Tuy	Nguyễn Văn Sự	Tống Hải Hà

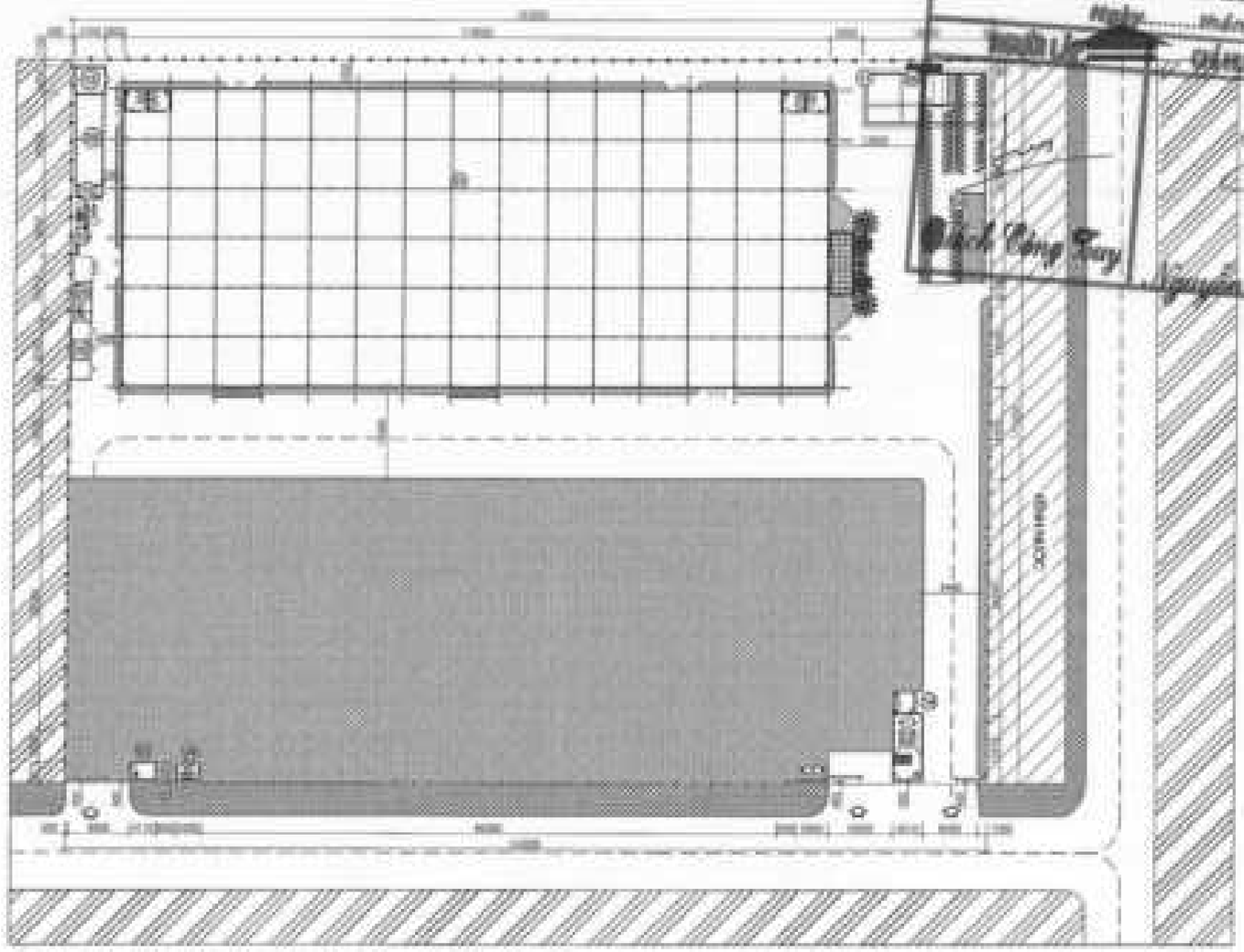

BẢN VẼ QUY HOẠCH TỔNG THỂ

THỐNG KÊ DIỆN TÍCH

STT	TÊN HẠNG MỤC		DIỆN TÍCH XÂY DỰNG (m²)	DIỆN TÍCH SÀN (m²)	MẬT ĐỘ XÂY DỰNG (%)	TỶ LỆ DIỆN TÍCH CÂY XANH (%)
1						
2						
3						
4						
5						
6						
7						
8						
9						
10						
11						
12						
13						
14						

CTY TNHH CÔNG NGHIỆP JIAZHENG (VIỆT NAM)

CÔNG TY TNHH PHÁT TRIỂN CÔNG NGHIỆP THÁI HÒA - CHI NHÁNH THÁI NGUYÊN

THÁI HÒA

THIẾT KẾ: TRẦN QUANG HẢO	
CHỦ NHIỆM: NGUYỄN VĂN SỰ	
KIỂM TRA: QUÁCH CÔNG TUY	

BẢN VẼ QUY HOẠCH TỔNG THỂ

NGÀY HOÀN THÀNH: 22-01-2024	BẢN VẼ HOÀN CÔNG SỐ: JZ-CN-021
TỶ LỆ BẢN VẼ: 1:500	

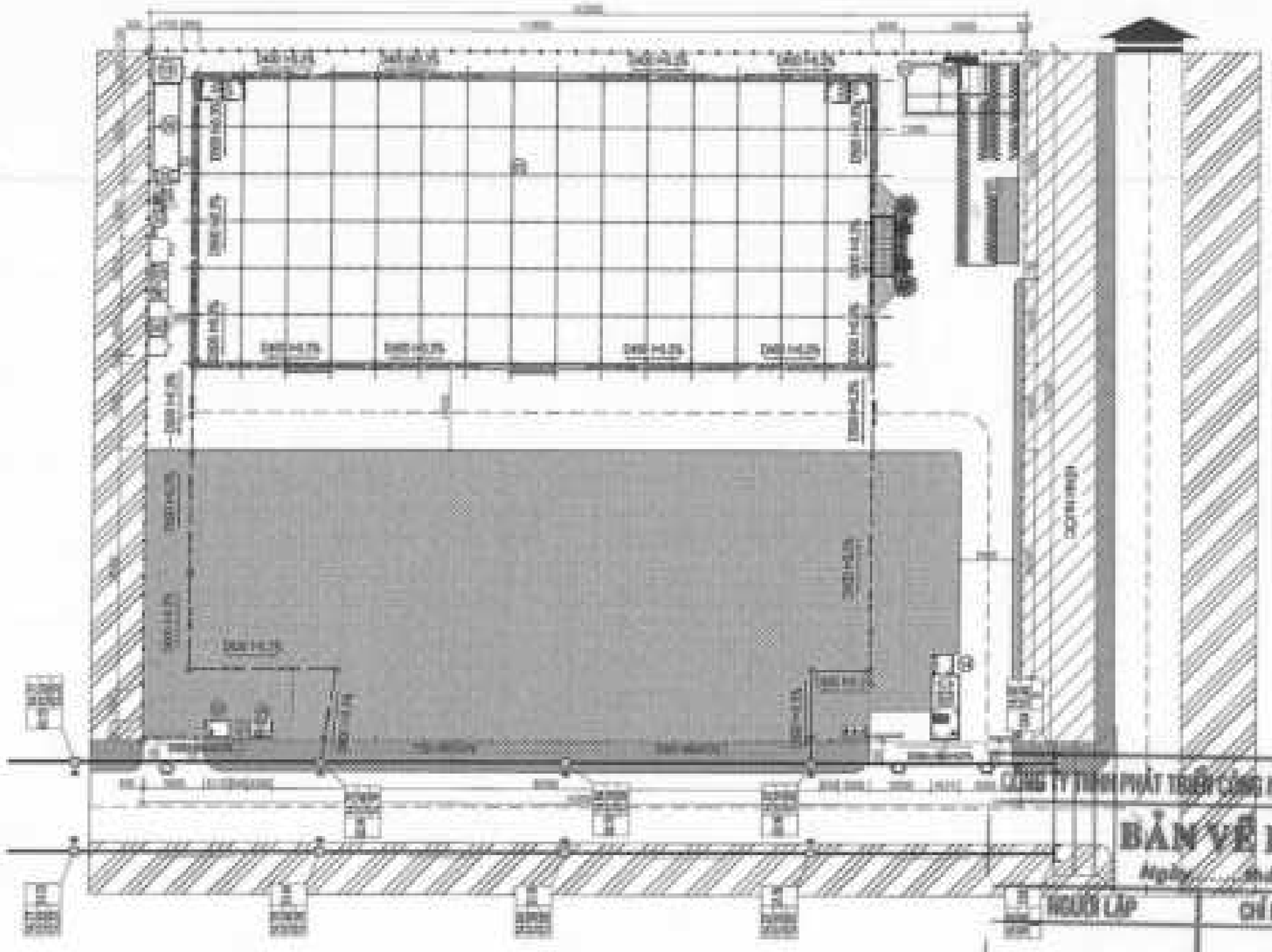

MẶT BẰNG THOÁT NƯỚC MƯA

GHI CHÚ:

SW-D600	CỐNG THOÁT NƯỚC Ø600
SW-D800	CỐNG THOÁT NƯỚC Ø800
SW-D300	CỐNG THOÁT NƯỚC Ø300
SW-D400	CỐNG THOÁT NƯỚC Ø400

Trong đó: Ký hiệu: Đường kính (mm), độ dốc (%), chiều dài (m)

CÔNG TY TNHH PHÁT TRIỂN CÔNG NGHIỆP THÁI HÒA - CHI NHÁNH THÁI NGUYÊN

BẢN VẼ HOÀN CÔNG

Ngày ... tháng ... năm 20 .....

NGƯỜI LẬP	CHỈ HUY TRƯỞNG	TƯ VẤN GIÁM SÁT
Quách Công Tuy	Nguyễn Văn Sự	Tống Hải Hà

CHỦ ĐẦU TƯ: CÔNG TY TNHH CÔNG NGHIỆP JIAZHENG (VIỆT NAM)

Dự án: Nhà máy sản xuất công nghiệp JIAZHENG

HẠNG MỤC: Hình

QUY HOẠCH TỔNG THỂ

ĐỊA ĐIỂM: Xã:

LÔ CN-C2 KCN YÊN BÌNH, PHƯỜNG YÊN BÌNH, TỈNH THÁI NGUYÊN

CƠ QUAN CHỦ QUẢN

C TY TNHH PHÁT TRIỂN CÔNG NGHIỆP THÁI HÒA - CHI NHÁNH THÁI NGUYÊN

THAI HOA

TRẦN QUANG HẢO	
NGUYỄN VĂN SỰ	
QUÁCH CÔNG SUY	

TÊN BẢN VẼ: MẶT BẰNG THOÁT NƯỚC MƯA

22-01-2026	22-CN-002
1:500	

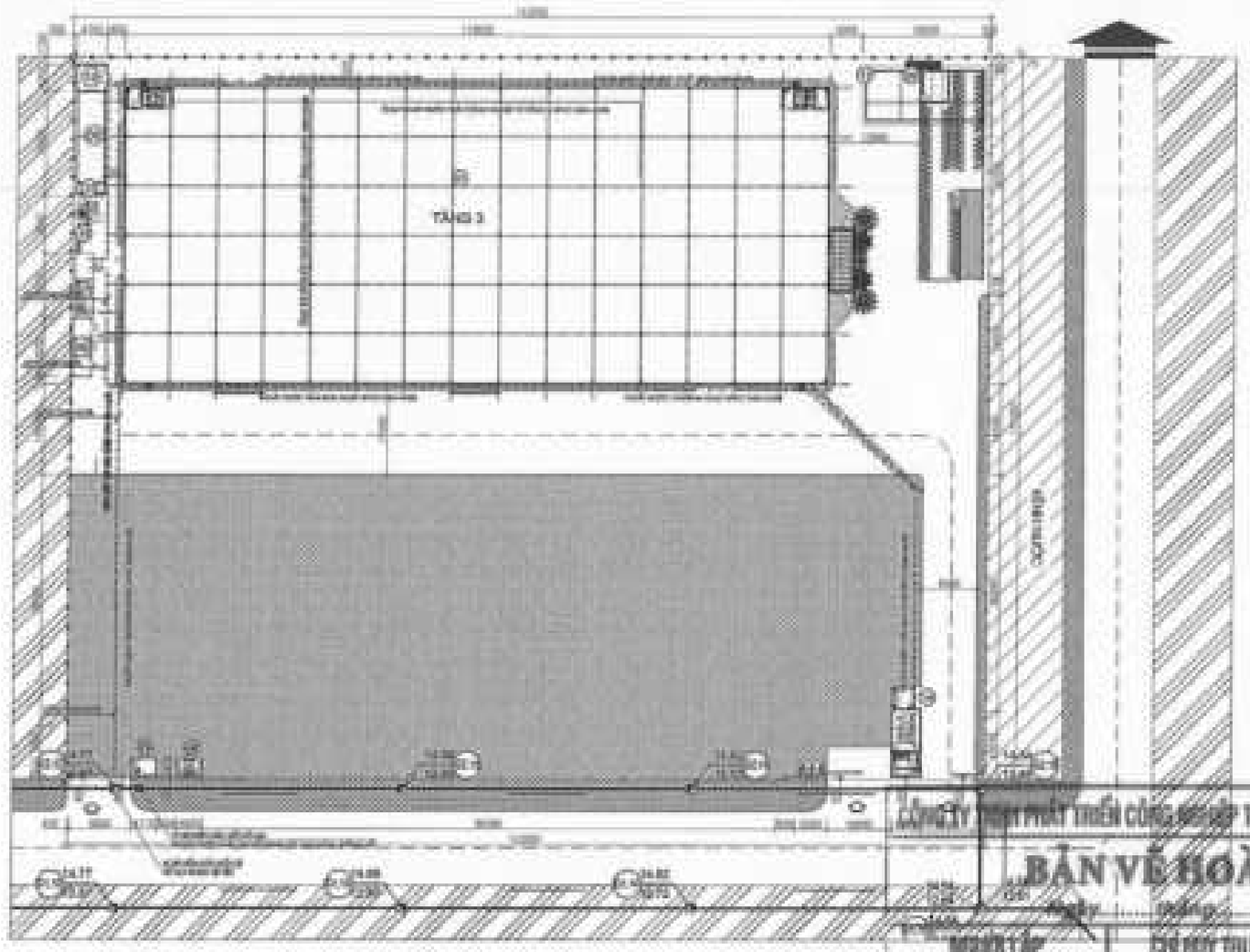

MẶT BẰNG THOÁT NƯỚC THẢI

CÔNG TY TNHH PHÁT TRIỂN CÔNG NGHIỆP THÁI HÒA - CHI NHÁNH THÁI NGUYÊN

BẢN VẼ HOÀN CÔNG

ngày ..... tháng ..... năm 20 .....

NGƯỜI LẬP	CHỈ HUY TRƯỞNG	TƯ VẤN GIÁM SÁT
Quách Công Tuy	Nguyễn Văn Sự	Tống Hải Hà

CHỦ ĐẦU TƯ: CÔNG TY TNHH CÔNG NGHIỆP JIAZHENG (VIỆT NAM)

JIAZHENG (VIỆT NAM)

DỰ ÁN: ĐẦU TƯ XÂY DỰNG CÔNG NGHIỆP JIAZHENG

HẠNG MỤC: QUY HOẠCH TỔNG THỂ

ĐỊA ĐIỂM: LÔ CN-HC-3 KCN YÊN BÌNH, PHƯỜNG VIỆT XUÂN, TỈNH THÁI NGUYÊN

ĐƠN VỊ TƯ VẤN: CÔNG TY TNHH PHÁT TRIỂN CÔNG NGHIỆP THÁI HÒA - CHI NHÁNH THÁI NGUYÊN

THÁI HÒA

GIÁM ĐỐC: TRẦN QUANG HẢO	
CHỦ NHIỆM: NGUYỄN VĂN SỰ	
THIẾT KẾ: QUÁCH CÔNG TUY	

TÊN BẢN VẼ: MẶT BẰNG THOÁT NƯỚC THẢI

NGÀY HOÀN THÀNH: 22-01-2026	BẢN VẼ SỐ: JZ.CN-003
TỶ LỆ BẢN VẼ: 1:500	

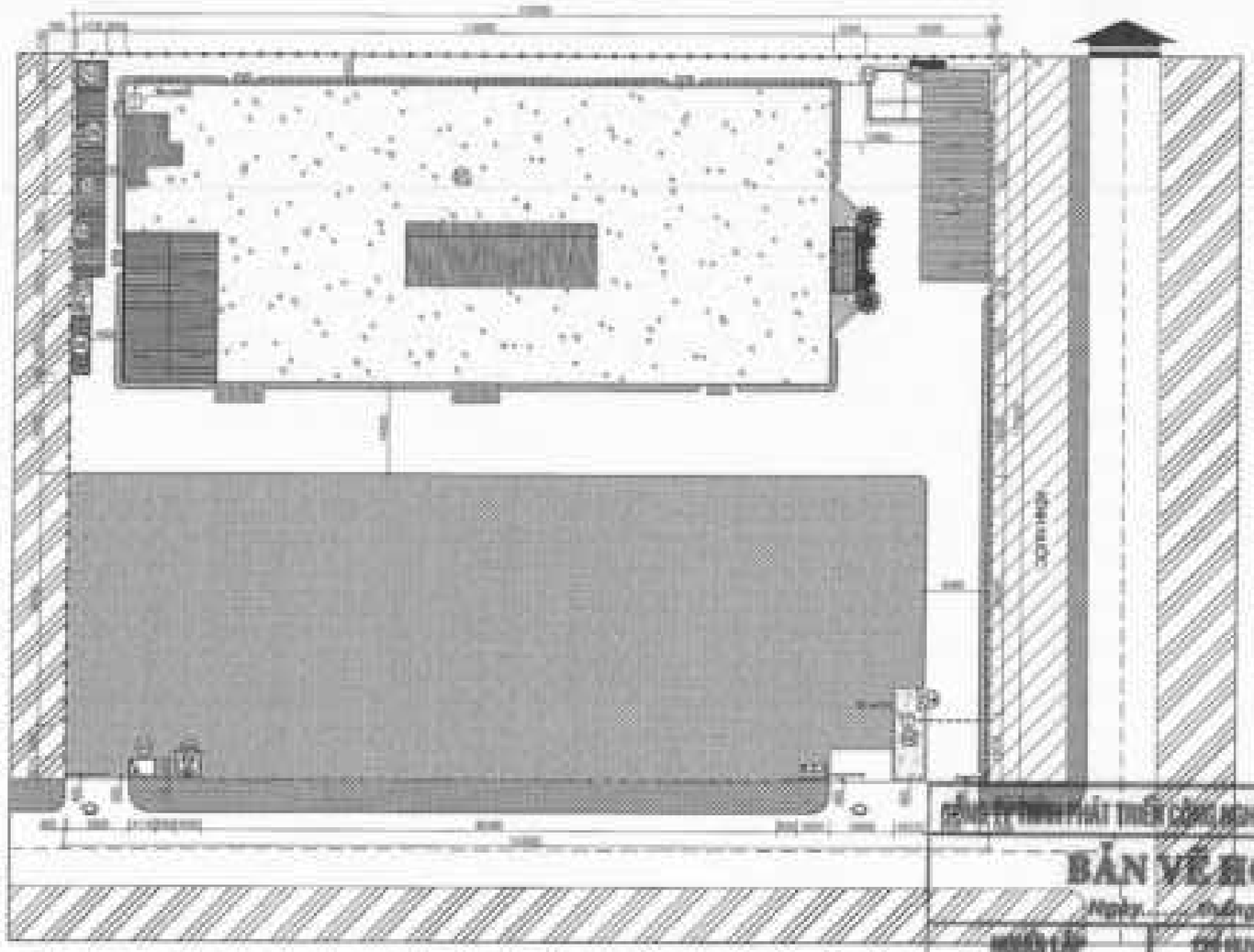

MẶT BẰNG CẤP NƯỚC

CÔNG TY TNHH PHÁT TRIỂN CÔNG NGHIỆP THÁI HÒA - CHI NHÁNH THÁI NGUYÊN

BẢN VẼ HOÀN CÔNG

Ngày ... tháng ... năm 20 .....

NHÀ THẦU CẤP	CHỈ HUY TRƯỞNG	TƯ VẤN GIÁM SÁT
Quách Công Tuy	Nguyễn Văn Sơ	Tống Hải Hà

CÔNG TY TNHH CÔNG NGHIỆP JIAZHENG (VIỆT NAM)

DỰ ÁN: Nhà máy sản xuất CÔNG NGHIỆP JIAZHENG

HẠNG MỤC: BPKH

QUY HOẠCH TỔNG THỂ

ĐỊA ĐIỂM XD:

LÔ CN.3C.2 KCN YÊN BÌNH, PHƯỜNG VAN KUẤN, Tỉnh THÁI NGUYÊN

ĐƠN VỊ TƯ VẤN - CONSULTANT:

C.TY TNHH PHÁT TRIỂN CÔNG NGHIỆP THÁI HÒA - CHI NHÁNH THÁI NGUYÊN

THIẾT KẾ: TRẦN QUANG HẢO

CHỦ TRÌ THIẾT KẾ: NGUYỄN VĂN SƠ

KIỂM TRA: QUÁCH CÔNG TUY

TÊN BẢN VẼ: MẶT BẰNG CẤP NƯỚC

NGÀY HOÀN THÀNH: 02-21-2020

TỶ LỆ BẢN VẼ: 1:500

MÃ SỐ BẢN VẼ: JZ-ENV-004

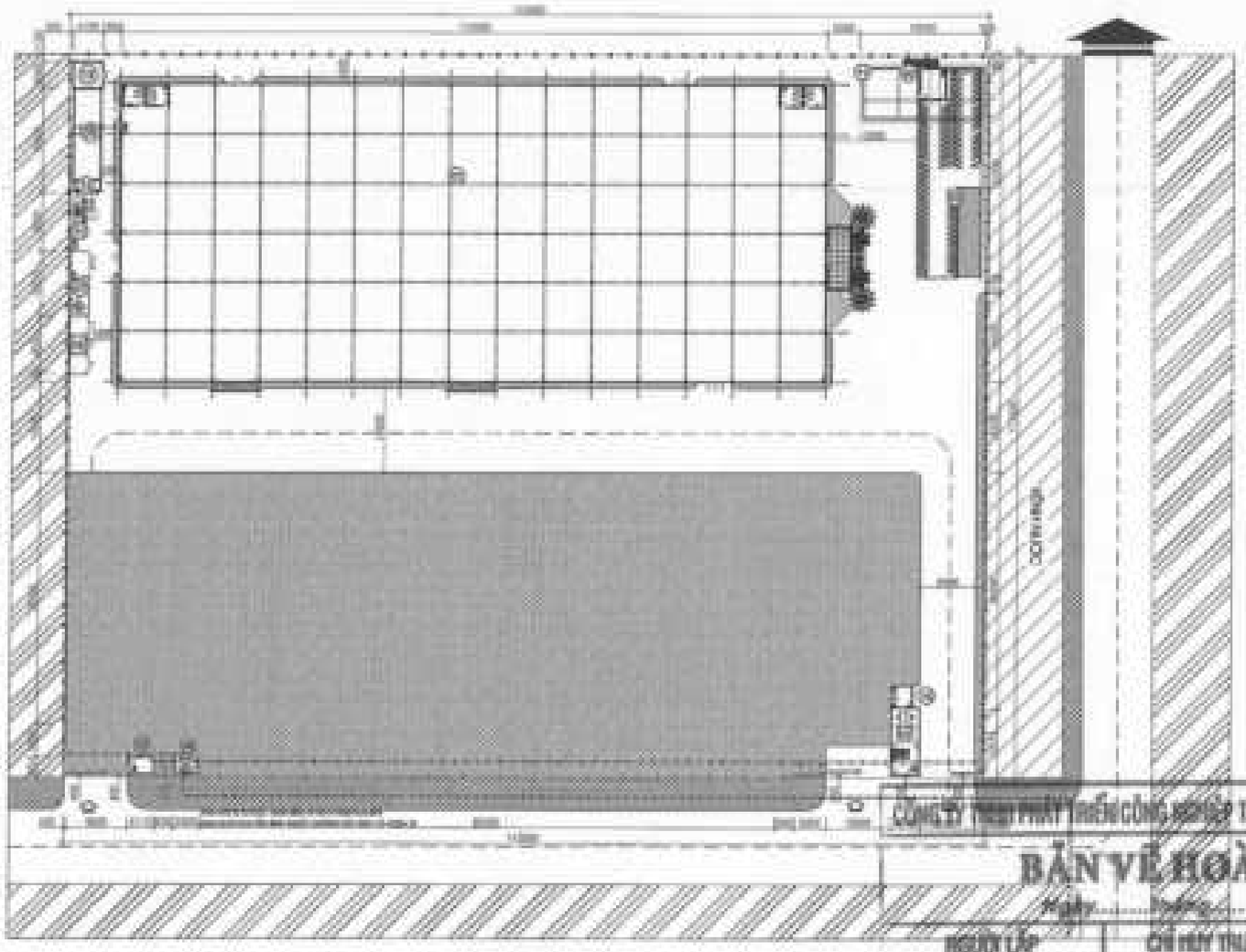

MẶT BẰNG CẤP ĐIỆN

CÔNG TY TNHH PHÁT TRIỂN CÔNG NGHIỆP THÁI HÒA - CHI NHÁNH THÁI NGUYÊN

BẢN VẼ HOÀN CÔNG

Ngày ... tháng ... năm 20 .....

NGƯỜI LẬP	CHỈ HUY TRƯỞNG	TƯ VẤN GIÁM SÁT
Quách Công Tuy	Nguyễn Văn Sự	Tống Hải Hà

CTY TNHH CÔNG NGHIỆP JIAZHENG (VIỆT NAM)

DỰ ÁN NHÀ MÁY SẢN XUẤT CÔNG NGHIỆP JIAZHENG

ĐỊA ĐIỂM: XÃ

LÔ CN3-C2 KCN YÊN BÌNH, PHƯỜNG YÊN BÌNH, TỈNH THÁI NGUYÊN

CHỦ ĐẦU TƯ: CÔNG TY

CTY TNHH PHÁT TRIỂN CÔNG NGHIỆP THÁI HÒA - CHI NHÁNH THÁI NGUYÊN

THIẾT KẾ: TRẦN QUANG HẢI

CÁN BỘ HƯỚNG: NGUYỄN VĂN SỰ

NGƯỜI VẼ: QUÁCH CÔNG TUY

TÊN BẢN VẼ: MẶT BẰNG CẤP ĐIỆN

NGÀY: 22-01-2020

TỶ LỆ: 1:500

MÃ SỐ: JZ-CN-005

HỆ THỐNG XỬ LÝ KHÍ THẢI

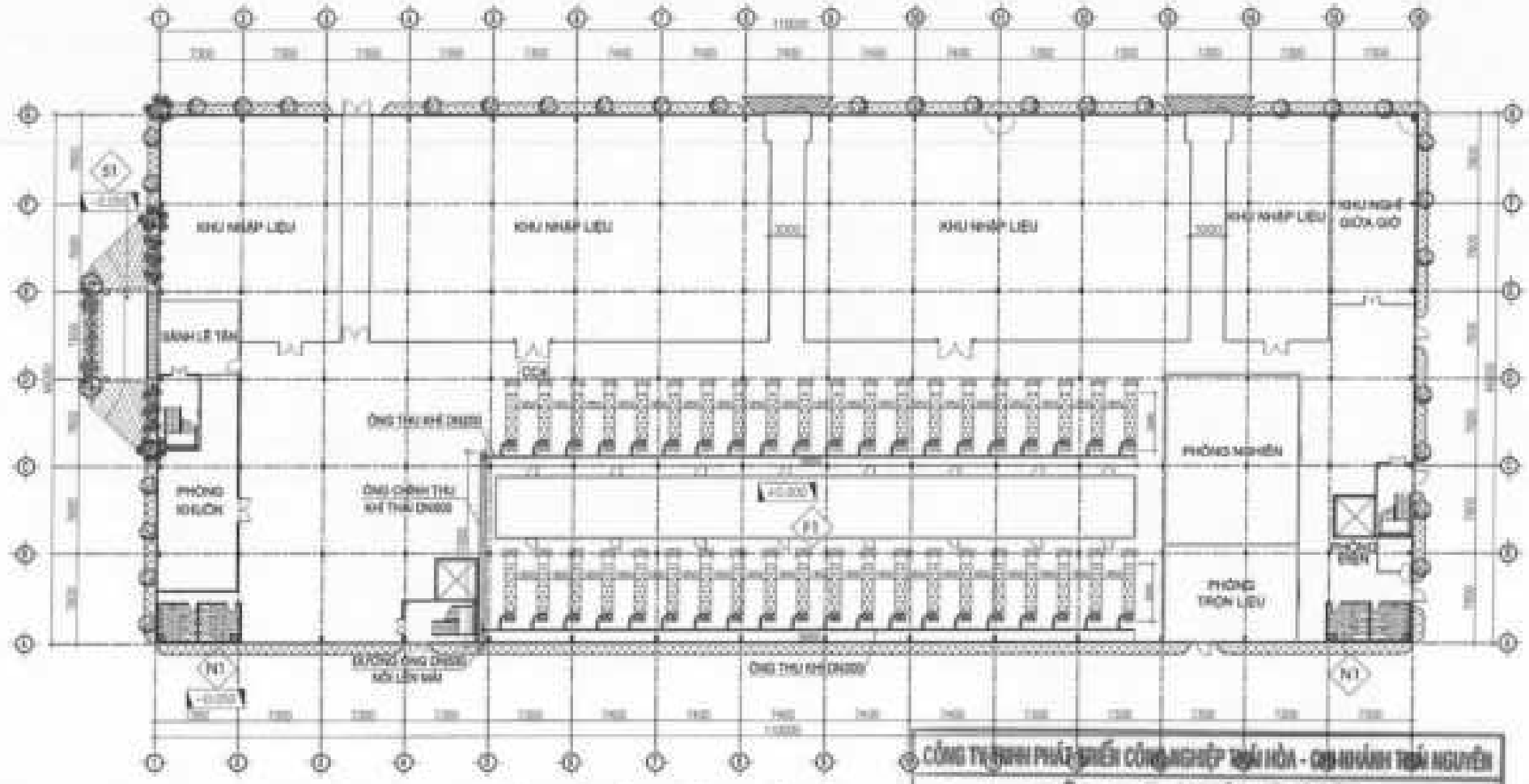

MẶT BẰNG BỐ TRÍ HỆ THỐNG MÁY MÓC, THU, XỬ LÝ KHÍ

BẢN VẼ HOÀN CÔNG

Ngày.....tháng.....năm 20.....

NGƯỜI LẬP	CHỈ HUY TRƯỞNG	TƯ VẤN GIÁM SÁT
Quách Công Tuy	Nguyễn Văn Sự	Tăng Hải Hà

CÔNG TY TNHH PHÁT TRIỂN CÔNG NGHIỆP THÁI HÒA - CHI NHÁNH THÁI NGUYÊN

GHI CHÚ

-
-

CTY TNHH CÔNG NGHIỆP JIAZHENG (VIỆT NAM)

DỰ ÁN NHÀ MÁY SẢN XUẤT CÔNG NGHIỆP JIAZHENG

NHÀ XƯỞNG

LÔ CN.SX.2 KCN YÊN BÌNH, PHƯỜNG YÊN BÌNH, TỈNH THÁI NGUYÊN

C.TY TNHH PHÁT TRIỂN CÔNG NGHIỆP THÁI HÒA - CHI NHÁNH THÁI NGUYÊN

THÁI HÒA

CHỦ ĐẦU TƯ: TRẦN QUANG HẢO

CÔNG TRÌNH: NGUYỄN VĂN SỰ

THI CÔNG: QUÁCH CÔNG TUY

MẶT BẰNG BỐ TRÍ HỆ THỐNG THU, XỬ LÝ KHÍ TẦNG 1

NGÀY 22-01-2026

TỶ LỆ 1/350

JZ-KX-003

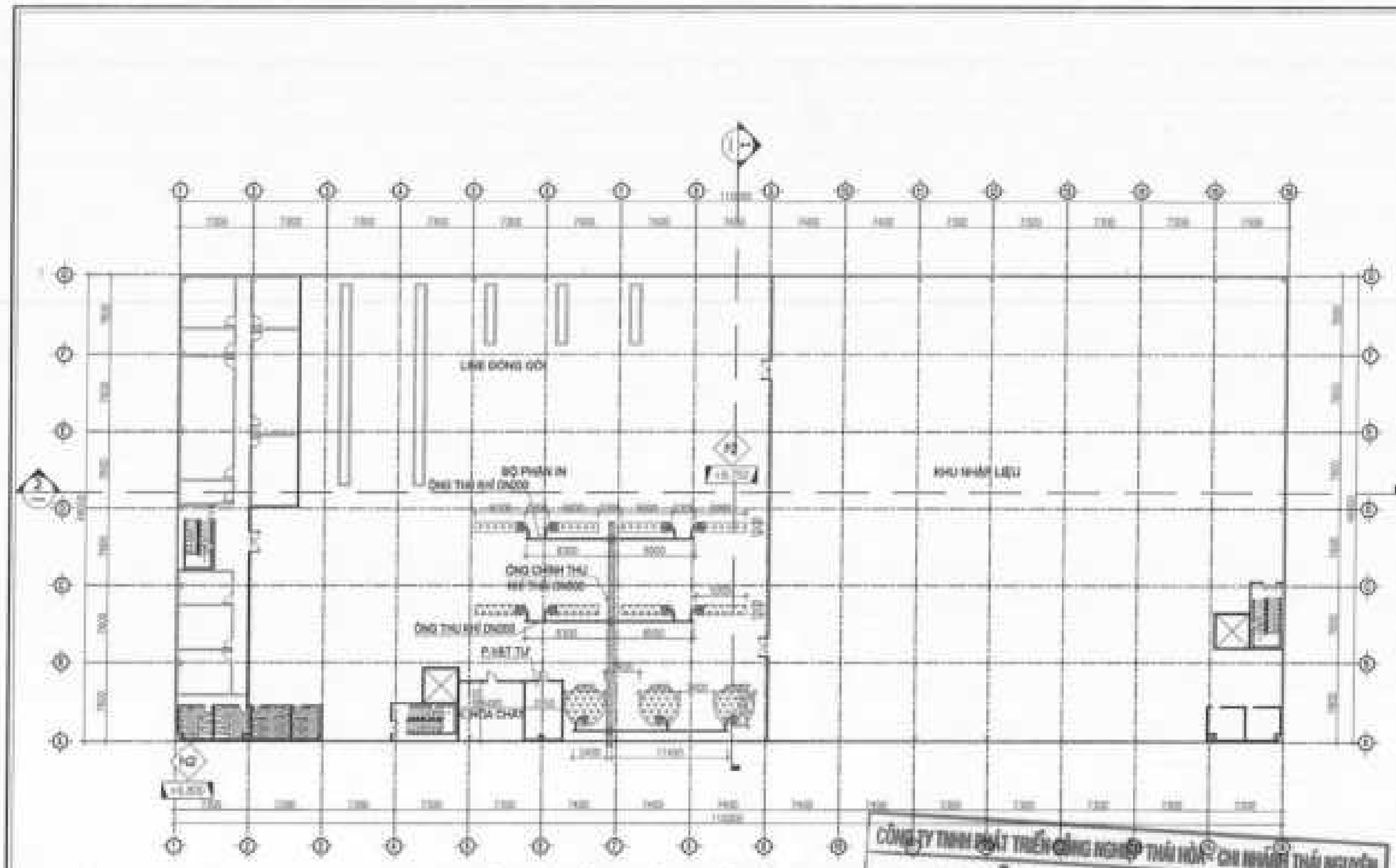

MẶT BẰNG BỐ TRÍ HỆ THỐNG MÁY MÓC, THU, XỬ LÝ KHÍ TẦNG 2

GHI CHÚ:

-Đường ống thu khí D160, thu nhẹ hơi.

-Đường ống thu khí từ các máy D160, thu nhẹ hơi, ống HDPE sơn gốc

CÔNG TY TNHH PHÁT TRIỂN CÔNG NGHIỆP THÁI HÒA - CHI NHÁNH THÁI NGUYÊN

BẢN VẼ HOÀN CÔNG

Ngày.....tháng.....năm 20.....

NGƯỜI LẬP	CHỈ HUY TRƯỞNG	TƯ VẤN GIÁM SÁT
Quách Công Tuy	Nguyễn Văn Sự	Tống Hải Hà

CTY TNHH CÔNG NGHIỆP JIAZHENG (VIỆT NAM)

DỰ ÁN NHÀ MÁY SẢN XUẤT CÔNG NGHIỆP JIAZHENG

NHÀ XƯỞNG

Ô CN-SC-2 KCN YÊN BÌNH, PHƯỜNG VĂN HÁN, TỈNH THÁI NGUYÊN

C.TY TNHH PHÁT TRIỂN CÔNG NGHIỆP THÁI HÒA – CHI NHÁNH THÁI NGUYÊN

THAI HOA

TRẦN QUANG HẢO	
NGUYỄN VĂN SỰ	
QUÁCH CÔNG TUY	

MẶT BẰNG BỐ TRÍ HỆ THỐNG THU, XỬ LÝ KHÍ THẢI TẦNG 2

22/01/2026	JZ-MX-002
1:500	

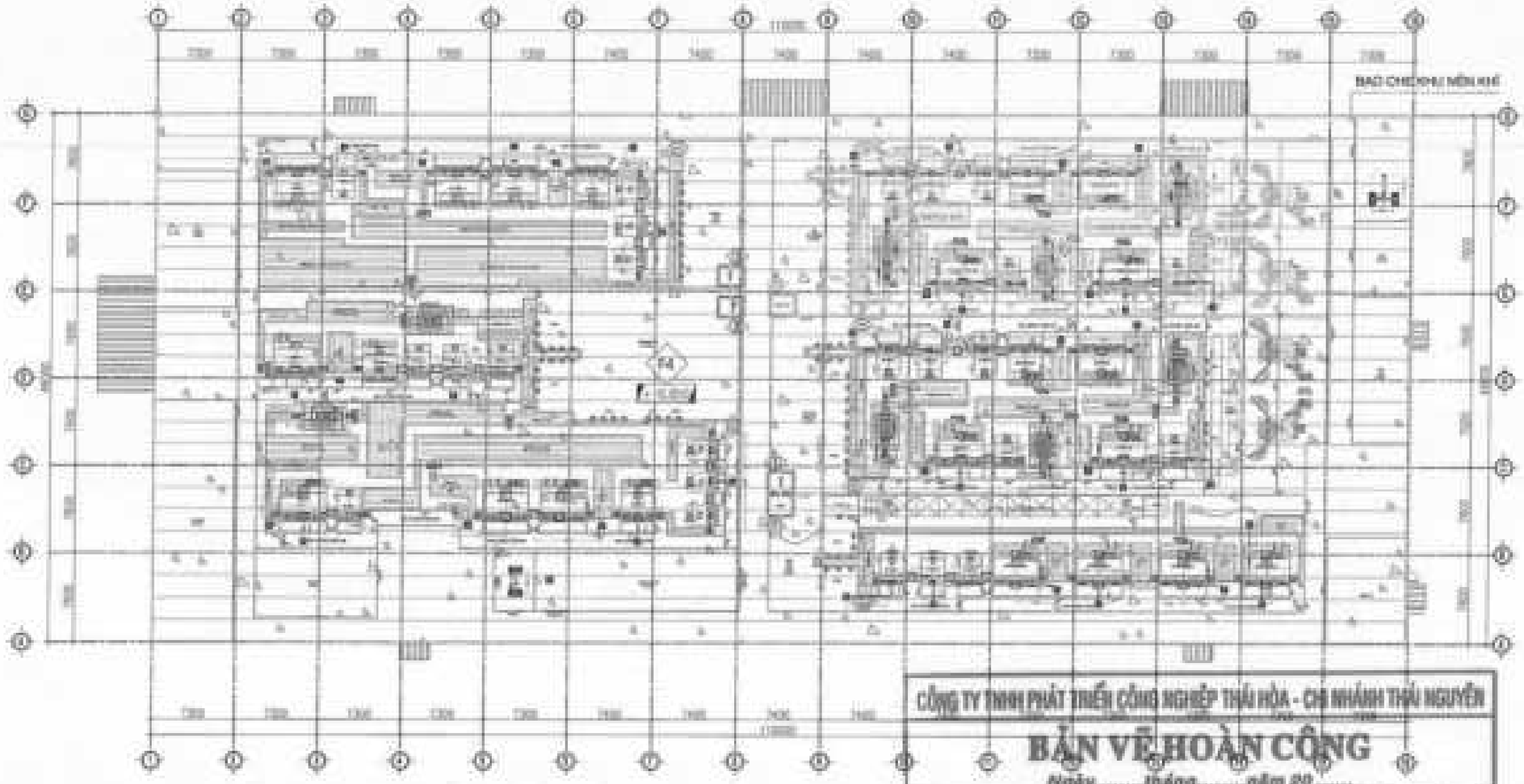

MẶT BẰNG MÁY MÓC THU, XỬ LÝ KHÍ TẦNG 3

CÔNG TY TNHH PHÁT TRIỂN CÔNG NGHIỆP THÁI HÒA - CHI NHÁNH THÁI NGUYÊN

BẢN VẼ HOÀN CÔNG

Ngày.....tháng.....năm 20.....

NGƯỜI LẬP	CHỈ HUY TRƯỞNG	TƯ VẤN GIÁM SÁT
Quách Công Tuy	Nguyễn Văn Sự	Tống Hải Hà

CTY TNHH CÔNG NGHIỆP JIAZHENG (VIỆT NAM)

NHÀ XƯỞNG

VỈ CHUẨ 2 KCN YÊN BÌNH, HUYỆN PHÚ BÌNH, TỈNH THÁI NGUYÊN

C.TY TNHH PHÁT TRIỂN CÔNG NGHIỆP THÁI HÒA - CHI NHÁNH THÁI NGUYÊN

THÁI HÒA

TRẦN QUANG HẢO

NGUYỄN VĂN SỰ

QUÁCH CÔNG TUY

MẶT BẰNG MÁI

22/07-2024

1:300

JZ-MEP-005

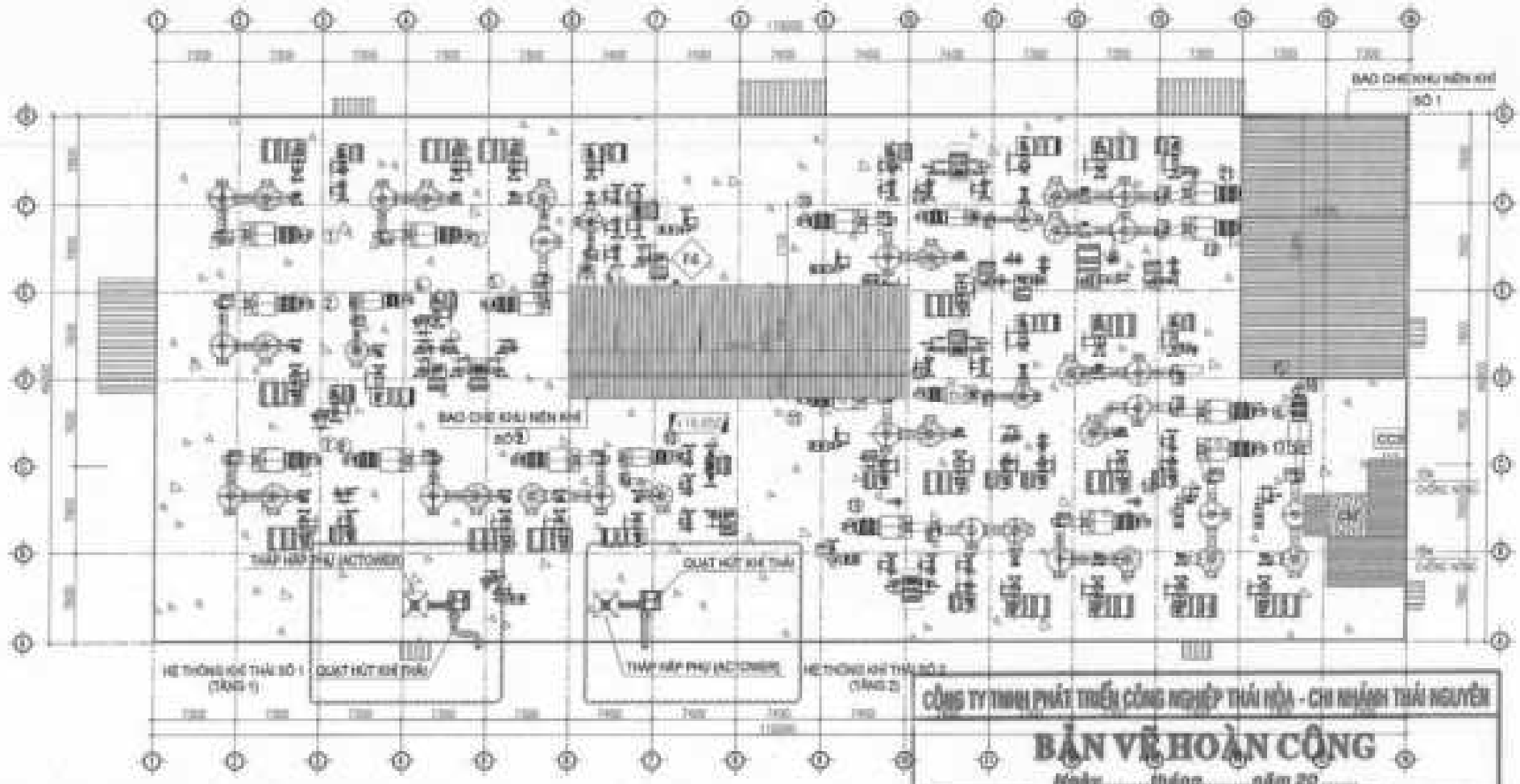

MẶT BẰNG BỐ TRÍ HỆ THỐNG MÁY MÓC, THU, XỬ LÝ KHÍ THẢI TẦNG 4

CÔNG TY TNHH PHÁT TRIỂN CÔNG NGHIỆP THÁI HÒA - CHI NHÁNH THÁI NGUYÊN

BẢN VẼ HOÀN CÔNG

Ngày.....tháng.....năm 20.....

NGƯỜI LẬP	CHỈ HUY TRƯỞNG	TƯ VẤN GIÁM SÁT
Quách Công Tuy	Nguyễn Văn Sự	Tống Hải Hà

CÔNG TY TNHH CÔNG NGHIỆP JIAZHENG (VIỆT NAM)

NHÀ XƯỞNG

LÔ CN-C-2 KCN YÊN BÌNH, H.YÊN BÌNH, T.THÁI NGUYÊN

CÔNG TY TNHH PHÁT TRIỂN CÔNG NGHIỆP THÁI HÒA - CHI NHÁNH THÁI NGUYÊN

THAI HOA

THIẾT KẾ: TRẦN QUANG HẢI

CHỦ TRÌ: NGUYỄN VĂN SỰ

KIỂM TRA: QUÁCH CÔNG TUY

MẶT BẰNG BỐ TRÍ HỆ THỐNG THU, XỬ LÝ KHÍ TẦNG 4

NGÀY HOÀN THÀNH: 23-01-2026

TỶ LỆ: 1:200

BẢN VẼ HOÀN CÔNG: 22.NX-004

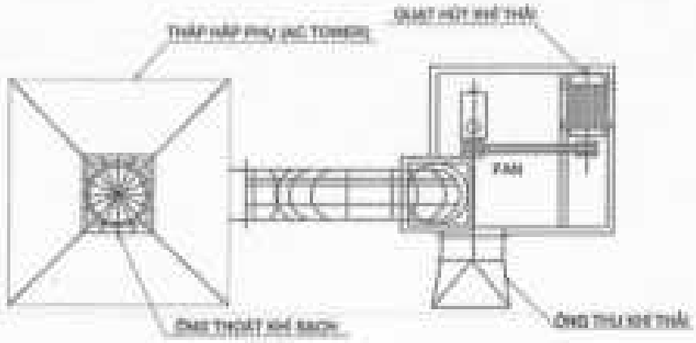

MẶT BẰNG HỆ THỐNG XỬ LÝ KHÍ SỐ 1 (TẦNG 1)



MẶT CẮT HỆ THỐNG XỬ LÝ KHÍ

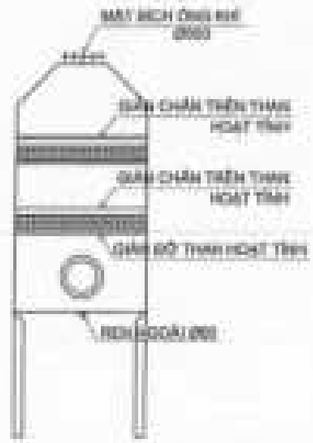

MẶT CẮT HỆ THỐNG XỬ LÝ KHÍ

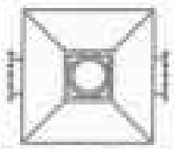

MẶT BẰNG THÁP HẤP PHỤ

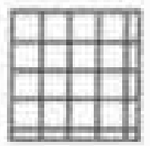

MẶT BẰNG GIÁN CHẮN VẬT LIỆU HẤP PHỤ

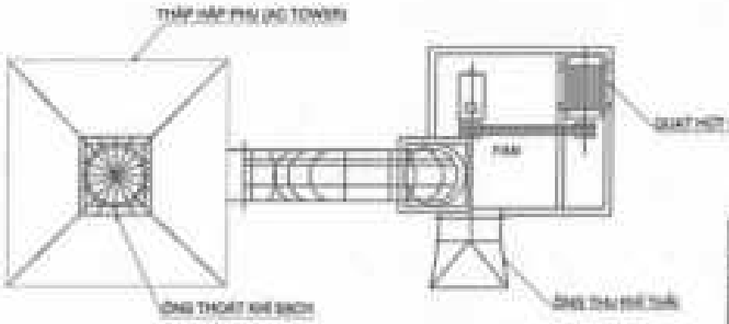

MẶT BẰNG HỆ THỐNG XỬ LÝ KHÍ SỐ 2 (TẦNG 2)



MẶT CẮT CHỤP THU KHÍ



HÌNH CHIẾU KHÔNG GIAN

CÔNG TY TNHH PHÁT TRIỂN CÔNG NGHIỆP THÁI HÒA - CHI NHÁNH THÁI NGUYÊN

BẢN VẼ HOÀN CÔNG

MẶT BẰNG CHỤP THU KHÍ

Ngày: ..... tháng ..... năm 20 .....

NGƯỜI LẬP	CHỈ HUY TRƯỞNG	TƯ VẤN GIÁM SÁT
Quách Công Tuy	Nguyễn Văn Sự	Tống Hải Hà

CÔNG TY TNHH CÔNG NGHIỆP JIAZHENG (VIỆT NAM)

HẠNG MỤC: XÂY

NHÀ XƯỞNG

ĐỊA ĐIỂM XÂY DỰNG: LÔ CN-SC-01 KCN Yên Bình, PHƯỜNG HOÀNG VĂN THỤ, TỈNH THÁI NGUYÊN

CƠ QUAN THIẾT KẾ: CÔNG TY TNHH PHÁT TRIỂN CÔNG NGHIỆP THÁI HÒA - CHI NHÁNH THÁI NGUYÊN

THÁI HÒA

Địa chỉ: CN-SC-01 KCN Yên Bình, P. Phổ Yên, T. Thái Nguyên

P: 0208 3888 888 www.thaihoa-industrial.com

THIẾT KẾ: TRẦN QUANG HẢI	
CHỦ TRÌ: NGUYỄN VĂN SỰ	
KIỂM TRA: QUÁCH CÔNG TUY	

TÊN BẢN VẼ: CHI TIẾT HỆ THỐNG XỬ LÝ KHÍ THẢI TẦNG 1&2

NGÀY HOÀN THÀNH	MÃ SỐ BẢN VẼ
22-01-2026	JZ-NX-005
TỶ LỆ BẢN VẼ: 1:200	

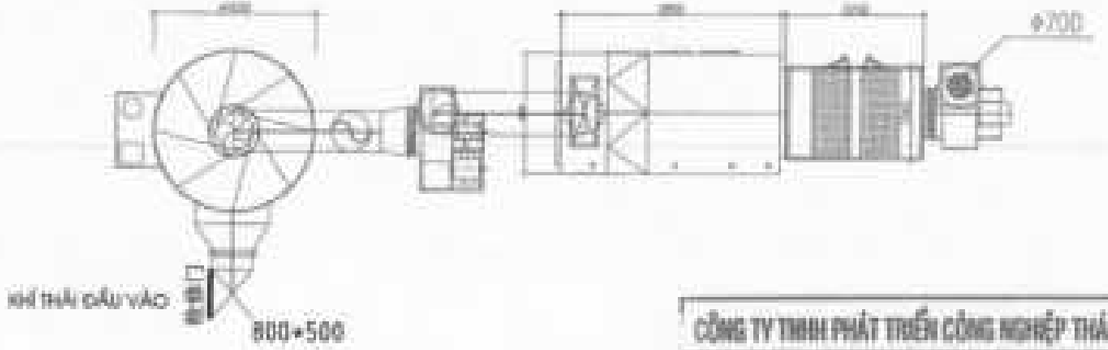

MẶT BẰNG HỆ THỐNG XỬ LÝ KHÍ THẢI LOẠI A (TẦNG 3)

CÔNG TY TNHH PHÁT TRIỂN CÔNG NGHIỆP THÁI HÒA - CHI NHÁNH THÁI NGUYÊN

BẢN VẼ HOÀN CÔNG

Ngày.....tháng.....năm 20.....

	CHỈ HUY TRƯỞNG	TƯ VẤN GIÁM SÁT
Quách Công Tuy	Nguyễn Văn Sự	Tống Hải Hà

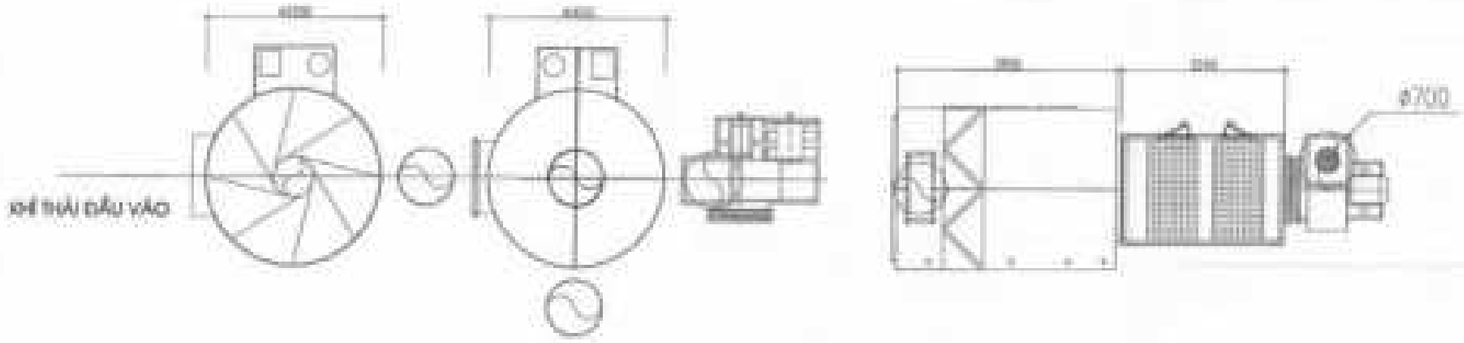

MẶT BẰNG HỆ THỐNG XỬ LÝ KHÍ THẢI LOẠI B (TẦNG 3)

CTY TNHH CÔNG NGHIỆP JIAZHENG (VIỆT NAM)

NHÀ XƯỞNG

LÔ CN-2C2 KCN YÊN BÌNH, PHƯỜNG HẢ KUẢN, TỈNH THÁI NGUYÊN

CÔNG TY TNHH PHÁT TRIỂN CÔNG NGHIỆP THÁI HÒA - CHI NHÁNH THÁI NGUYÊN

THÁI HÒA

TRẦN QUANG HẢO	
NGUYỄN VĂN SỰ	
QUÁCH CÔNG TUY	

CHI TIẾT HỆ THỐNG XỬ LÝ KHÍ THẢI TẦNG 3

22-01-2024	JX-NX-005
1:100	

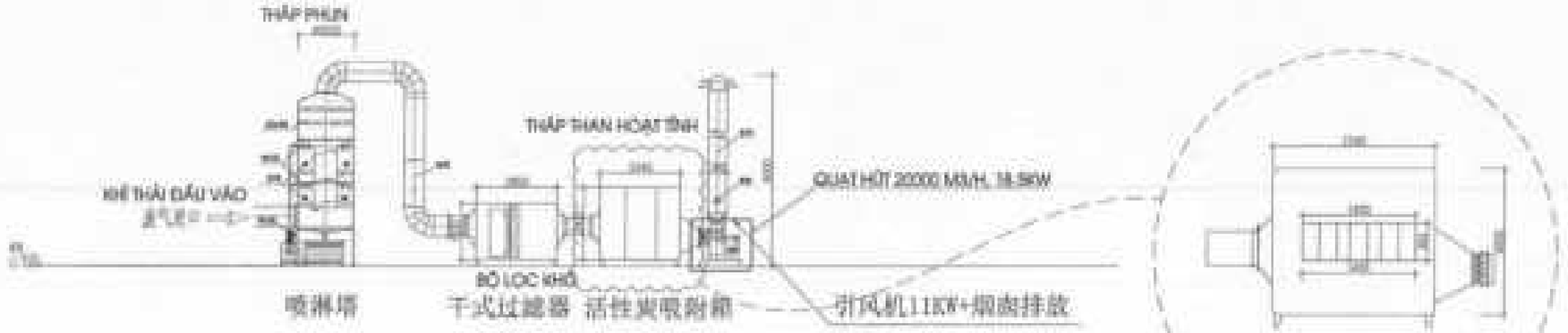

MẶT ĐỨNG HỆ THỐNG XỬ LÝ KHÍ THẢI LOẠI A (TẦNG 3)

CHI TIẾT THÁP THAN HOẠT TÍNH

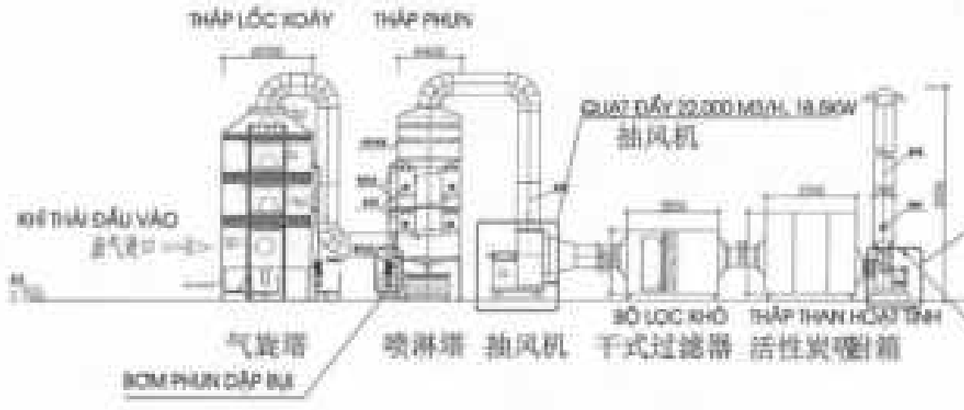

MẶT ĐỨNG HỆ THỐNG XỬ LÝ KHÍ THẢI LOẠI B (TẦNG 2)

CÔNG TY TNHH PHÁT TRIỂN CÔNG NGHIỆP THÁI HÒA - CHI NHÁNH THÁI NGUYÊN

QUẠT HÚT 20000 M... 抽风机

BẢN VẼ HOÀN CÔNG

Ngày.....tháng.....năm 20.....

NGƯỜI LẬP	CHỈ HUY TRƯỞNG	TƯ VẤN GIÁM SÁT
引 风机11KW+烟囱排放		
Thành Công Tuy	Nguyễn Văn Sự	Tống Hải Hà

CTY TNHH CÔNG NGHIỆP JIAZHENG (VIỆT NAM)

NHÀ XƯỞNG

CÔNG TY TNHH PHÁT TRIỂN CÔNG NGHIỆP THÁI HÒA - CHI NHÁNH THÁI NGUYÊN

THÁI HÒA

TRẦN QUANG HẢO

NGUYỄN VĂN SỰ

KHÁCH CÔNG TY

CHI TIẾT HỆ THỐNG XỬ LÝ KHÍ THẢI TẦNG 3

22-01-2026

1:100

JX-NX-007

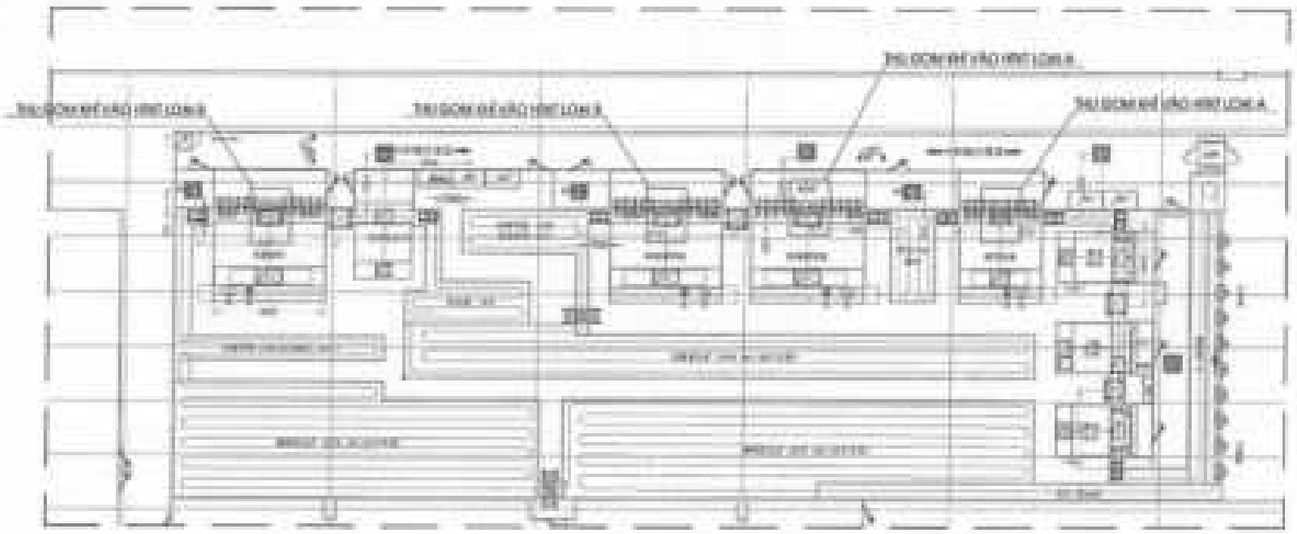

CÔNG TY TNHH PHÁT TRIỂN CÔNG NGHIỆP THÁI HÒA - CHI NHÁNH THÁI NGUYÊN		
BẢN VẼ HOÀN CÔNG *Ngày.....tháng.....năm 20.....*		
NGƯỜI LẬP	CHỈ HUY TRƯỞNG	TƯ VẤN GIÁM SÁT
Trịnh Công Tuy	Nguyễn Văn Sự	Tống Hải Hà

CHỦ ĐẦU TƯ:	CTY TNHH CÔNG NGHIỆP JIAZHENG (VIỆT NAM)
DỰ ÁN:	DỰ ÁN NHÀ MÁY SẢN XUẤT CÔNG NGHIỆP JIAZHENG
HẠNG MỤC CÔNG TRÌNH:	NHÀ XƯỞNG
ĐỊA ĐIỂM XÂY DỰNG:	LÔ CN2C-2 KCN YÊN BÌNH, PHƯỜNG YÊN BÌNH, TỈNH THÁI NGUYÊN
ĐƠN VỊ THIẾT KẾ:	C.TY TNHH PHÁT TRIỂN CÔNG NGHIỆP THÁI HÒA - CHI NHÁNH THÁI NGUYÊN
GIÁM ĐỐC:	TRẦN QUANG HẢO
CHỈ HUY TRƯỞNG:	NGUYỄN VĂN SỰ
KẾ TOÁN:	QUÁCH CÔNG TUY
TÊN BẢN VẼ:	MẶT BẰNG THU GOM KHÍ THẢI DÂY CHUYỀN PHUN SƠN PU1
NGÀY HOÀN THÀNH:	22/01/2026
TỶ LỆ BẢN VẼ:	1:175
MÃ SỐ BẢN VẼ:	JX-NX-009

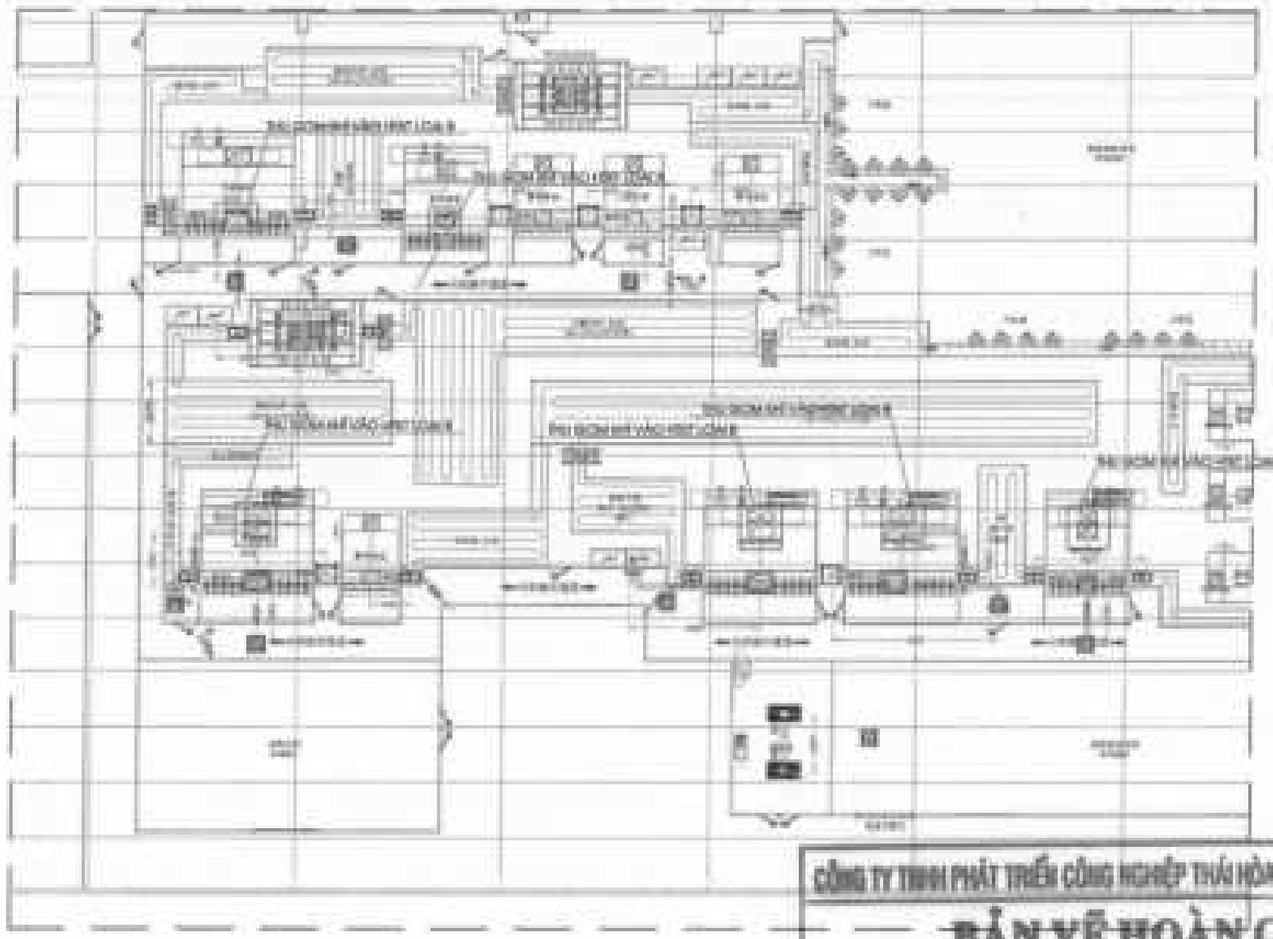

CÔNG TY TNHH PHÁT TRIỂN CÔNG NGHIỆP THÁI HÒA - CHI NHÁNH THÁI NGUYÊN

BẢN VẼ HOÀN CÔNG

Ngày.....tháng.....năm 20.....

NGƯỜI LẬP	CHỈ HUY TRƯỞNG	TƯ VẤN GIÁM SÁT
Quách Công Tuy	Nguyễn Văn Sự	Tống Hải Hà

CÔNG TY TNHH CÔNG NGHIỆP JIAZHENG (VIỆT NAM)

NHÀ XƯỞNG

Ô CHỢ CÁ HỒ YÊN (MỞ RỘNG), PHƯỜNG VĂN HÁN, TỈNH THÁI NGUYÊN

CÔNG TY TNHH PHÁT TRIỂN CÔNG NGHIỆP THÁI HÒA - CHI NHÁNH THÁI NGUYÊN

THÁI HÒA

TRẦN QUANG HẢI

NGUYỄN VĂN SỰ

QUÁCH CÔNG TUY

MẶT BẰNG THU GOM KHÍ THẢI DÂY CHUYỀN PHUN SƠN UV

22-01-2026

JX-NX-009

1:175

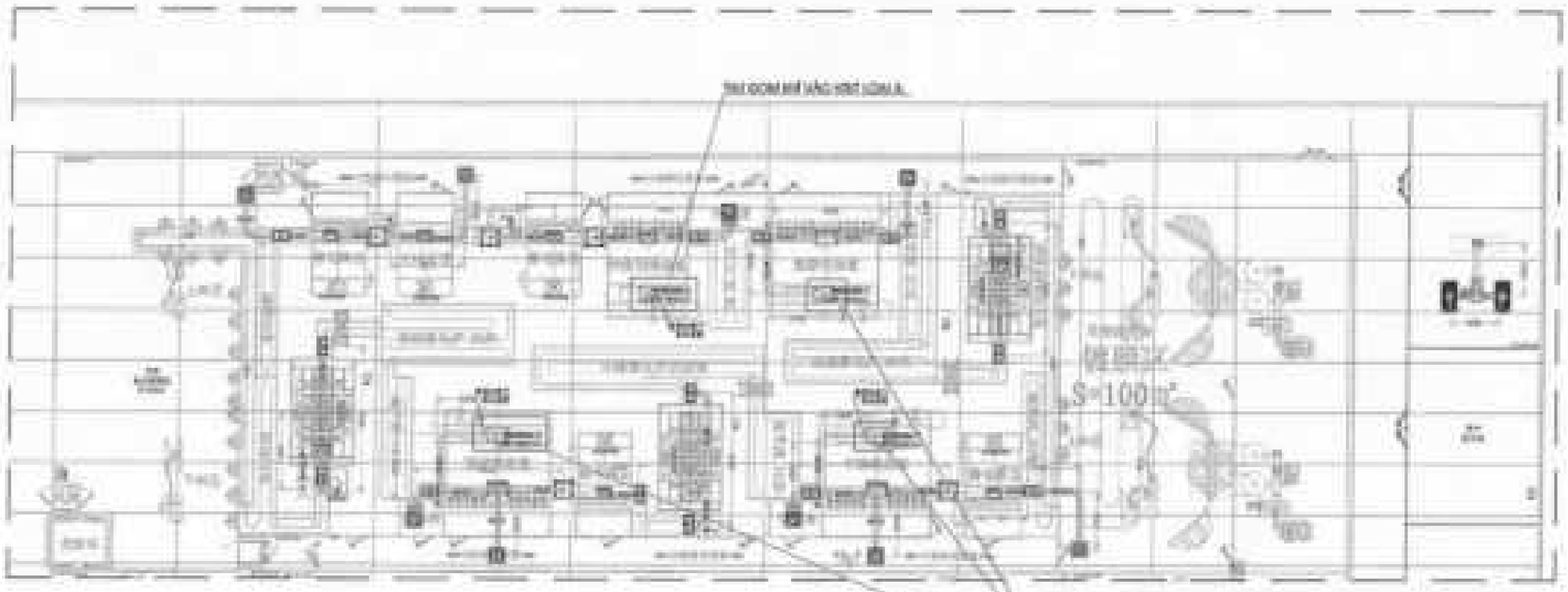

CÔNG TY TNHH PHÁT TRIỂN CÔNG NGHIỆP THÁI HÒA - CHI NHÁNH THÁI NGUYÊN

BẢN VẼ HOÀN CÔNG

Ngày.....tháng.....năm 20.....

NGƯỜI LẬP	CHỈ HUY TRƯỞNG	TƯ VẤN GIÁM SÁT
Quách Công Tuy	Nguyễn Văn Sơ	Tống Hải Hà

CHỦ ĐẦU TƯ - OWNER

CTY TNHH CÔNG NGHIỆP JIAZHENG (VIỆT NAM)

TÊN DỰ ÁN - PROJECT

NHÀ XƯỞNG

ĐỊA ĐIỂM - SITE

LÔ CN-C2.2 KCN YÊN BÌNH, PHƯỜNG HỘ NHUẬN, TỈNH THÁI NGUYÊN

CƠ QUAN TƯ VẤN - CONSULTANT

C.TY TNHH PHÁT TRIỂN CÔNG NGHIỆP THÁI HÒA - CHI NHÁNH THÁI NGUYÊN

THAI HOA

THẨM QUYỀN KÝ	TRẦN QUANG HẢO
NGƯỜI KIỂM TRA	NGUYỄN VĂN SƠ
NGƯỜI LẬP	QUÁCH CÔNG TUY

TÊN BẢN VẼ - DRAWING

MẶT BẰNG THU GOM KHÍ THẢI DÂY CHUYỀN MA CHẤN KHỐNG 1

NGÀY HOÀN THÀNH	KÝ HIỆU BẢN VẼ
22-01-2026	
TỶ LỆ BẢN VẼ	22-005-010
1:175	

CÔNG TY TNHH PHÁT TRIỂN CÔNG NGHIỆP THÁI HÒA - CHI NHÁNH THÁI NGUYÊN		
BẢN VẼ HOÀN CÔNG *Ngày.....tháng.....năm 20.....*		
NGƯỜI LẬP	CHỈ HUY TRƯỞNG	TƯ VẤN GIÁM SÁT
Quách Công Tuy	Nguyễn Văn Sơ	Tống Hải Hà

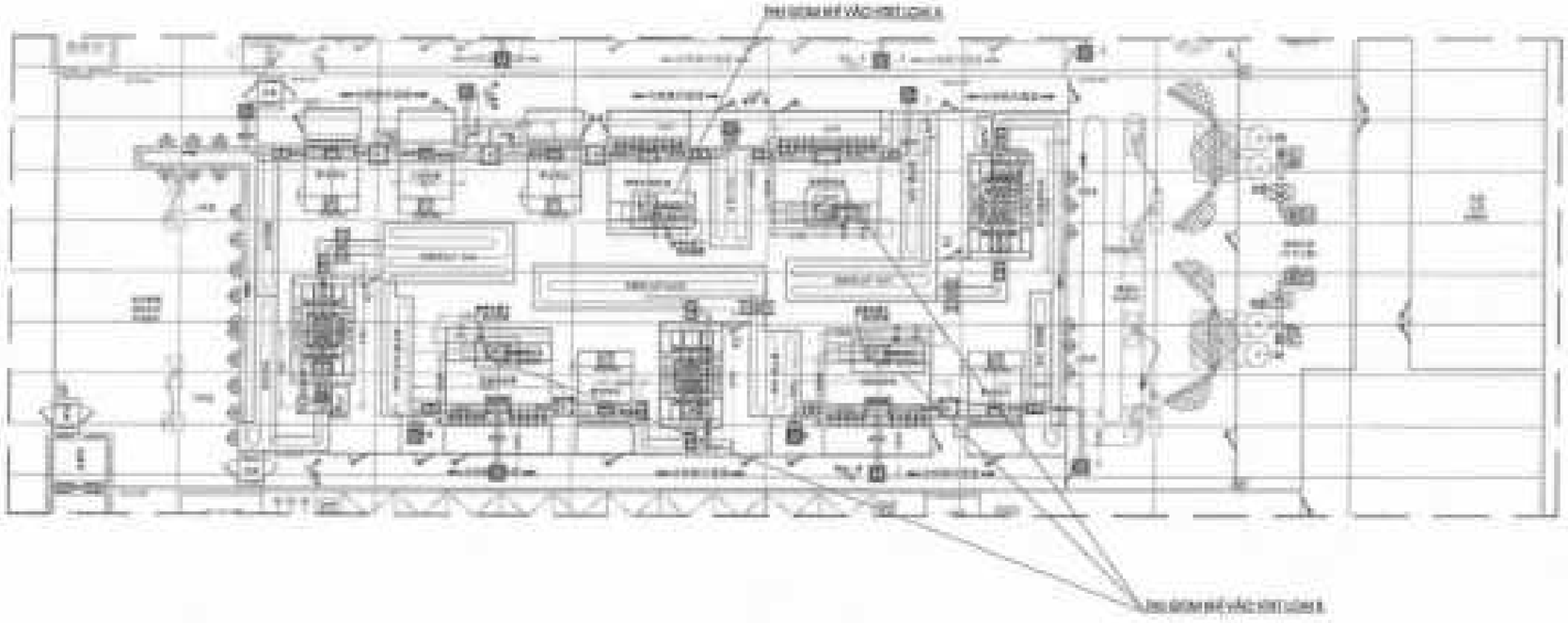

CTY TNHH CÔNG NGHIỆP JIAZHENG (VIỆT NAM)

NHÀ XƯỞNG

LÔ CN2C-2 KCN YÊN BÌNH, PHƯỜNG VĂN HÁN, TỈNH THÁI NGUYÊN

C.TY TNHH PHÁT TRIỂN CÔNG NGHIỆP THÁI HÒA - CHI NHÁNH THÁI NGUYÊN

THAI HOA

TRẦN QUANG HẢO

NGUYỄN VĂN SỰ

QUÁCH CÔNG TUY

MẶT BẰNG THU GOM KHÍ THẢI DÂY CHUYỀN MẠ CHÂN KHỐNG 2

22-01-2026

1:175

JZ-MB-011

CÔNG TY TNHH PHÁT TRIỂN CÔNG NGHIỆP THÁI HÒA - CHI NHÁNH THÁI NGUYÊN

BẢN VẼ HOÀN CÔNG

Ngày.....tháng.....năm 20.....

NGƯỜI LẬP	CHỈ HUY TRƯỞNG	TƯ VẤN GIÁM SÁT
Quách Công Tuy	Nguyễn Văn Sự	Tăng Hải Hà

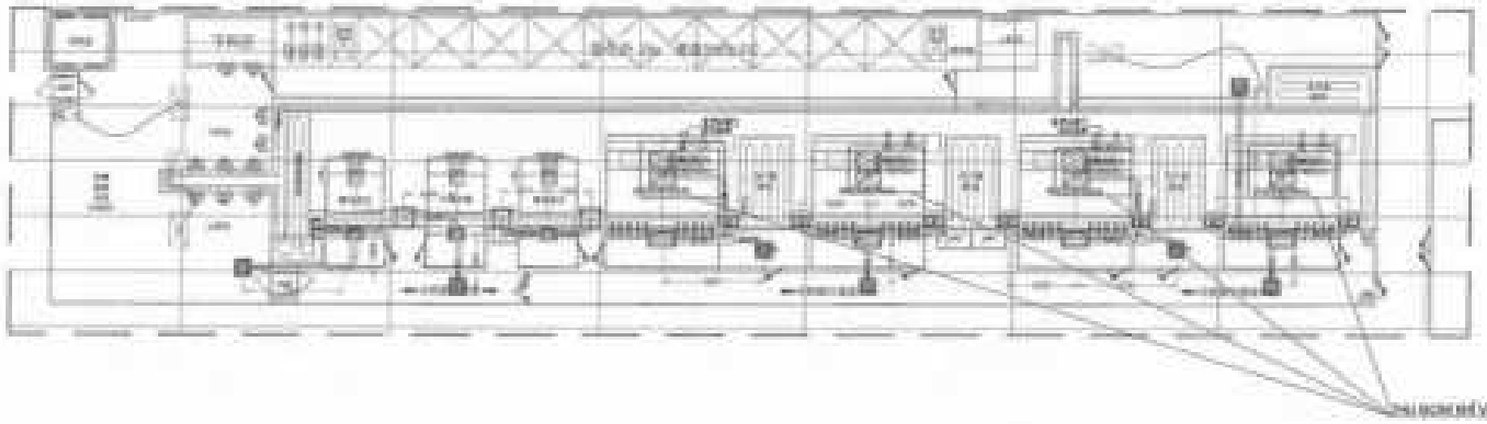

	CTY TNHH CÔNG NGHIỆP JIAZHENG (VIỆT NAM)
	NHÀ XƯỞNG
	VĨ CHI SỐ 2 KCN YÊN BÌNH, PHƯỜNG VẠN XUÂN, TỈNH THÁI NGUYÊN
	C.TY TNHH PHÁT TRIỂN CÔNG NGHIỆP THÁI HÒA - CHI NHÁNH THÁI NGUYÊN
	THÁI HÒA
	TRẦN QUANG HẢO
	NGUYỄN VĂN SỰ
	QUÁCH CÔNG TUY
	MẶT BẰNG THU GOM RÉ THẢI DÂY CHUYỀN PHUN SƠN PU2
	20/01/2026
	1:175
	JS-NX-012

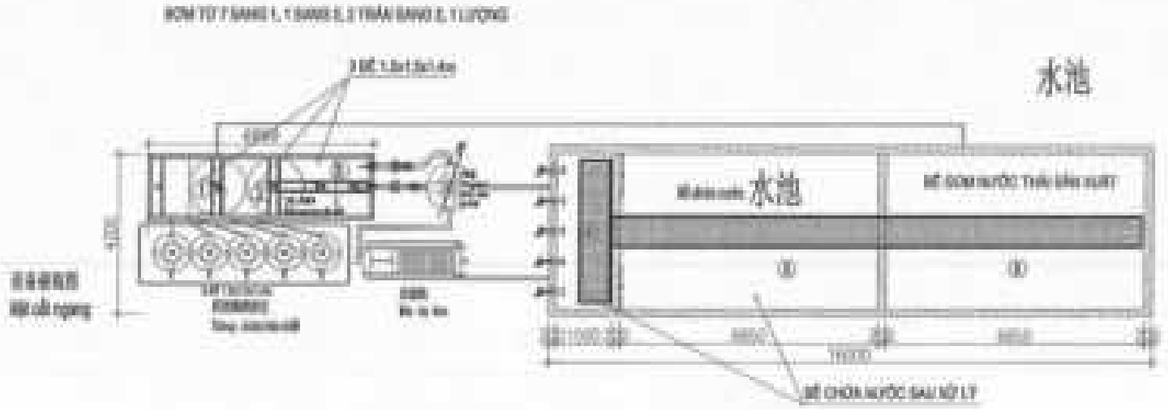

MẶT BẰNG HỆ THỐNG XỬ LÝ NƯỚC THẢI SẢN XUẤT

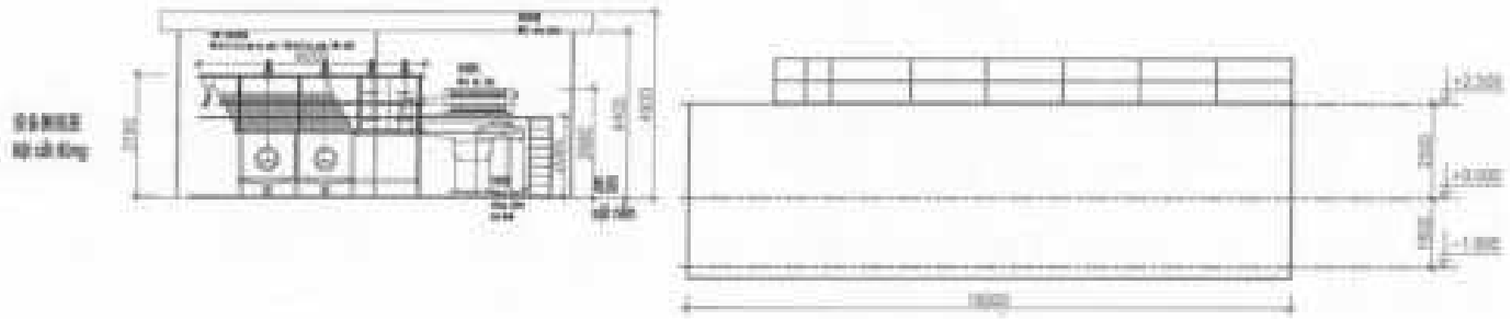

MẶT CẮT HỆ THỐNG XỬ LÝ NƯỚC THẢI SẢN XUẤT

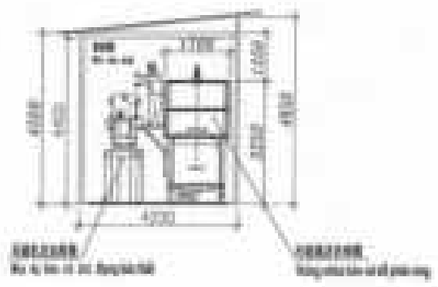

MẶT CẮT HỆ THỐNG XỬ LÝ NƯỚC THẢI SẢN XUẤT

CÔNG TY TNHH PHÁT TRIỂN CÔNG NGHIỆP THÁI HÒA - CHI NHÁNH THÁI NGUYÊN

BẢN VẼ HOÀN CÔNG

Ngày.....tháng.....năm 20 .....

NGƯỜI LẬP	CHỈ HUY TRƯỞNG	TƯ VẤN GIÁM SÁT
Quách Công Tuy	Nguyễn Văn Sự	Tống Hải Hà

CHỦ ĐẦU TƯ: CÔNG TY TNHH CÔNG NGHIỆP JIAZHENG (VIỆT NAM)

DỰ ÁN: (Project)
(1) Nhà máy sản xuất công nghiệp Jiazheng

HẠNG MỤC CÔNG TRÌNH:
BỂ XỬ LÝ NƯỚC THẢI SẢN XUẤT

ĐỊA ĐIỂM XÂY DỰNG:
LÔ CN.3C-2 KCN YÊN BÌNH, PHƯỜNG VẠN XUÂN, TỈNH THÁI NGUYÊN

CƠ QUAN THIẾT KẾ:
CÔNG TY TNHH PHÁT TRIỂN CÔNG NGHIỆP THÁI HÒA - CHI NHÁNH THÁI NGUYÊN

THÁI HÒA

Thiết kế: TRẦN QUANG HẢO	
Chỉ huy trưởng: NGUYỄN VĂN SỰ	
Giám đốc: QUÁCH CÔNG TUY	

HỆ THỐNG XỬ LÝ NƯỚC THẢI SẢN XUẤT

Ngày hoàn thành	Bản vẽ số
22/01/2020	JX-NT-013
Tỷ lệ bản vẽ: 1:150	

Hệ thống ống dẫn hóa chất
Hệ thống ống dẫn nước thải
Hệ thống ống dẫn nước sạch
Hệ thống ống dẫn bùn

SƠ ĐỒ NGUYÊN LÝ HỆ THỐNG XỬ LÝ NƯỚC THẢI SẢN XUẤT

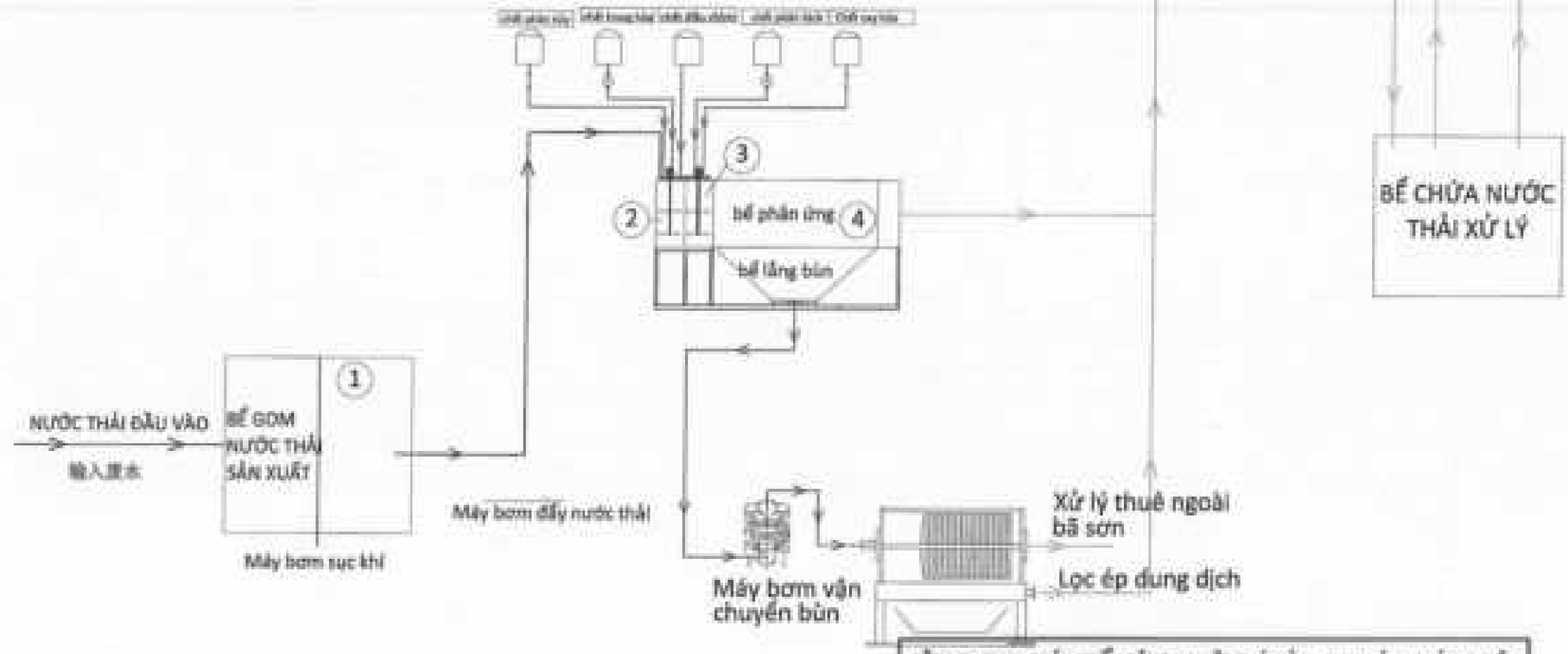

Mô tả quy trình:Nước thải từ phòng sơn và tháp phun → Bể lắng số 1 → Máy bơm nâng nước thải → Bể phản ứng → Trở lại Bể nước sạch số 2 → Máy bơm đưa nước đến khu vực xả thải và tháp phun.

→ Máy bơm vận chuyển bùn → Máy ép bùn →

CÔNG TY CHUYÊN PHÁT TRIỂN CÔNG NGHIỆP THÁI HÒA - CHI NHÁNH THÁI NGUYÊN

BẢN VẼ HOÀN CÔNG

Ngày.....tháng.....năm 20.....

NGƯỜI LẬP	CHỈ HUY TRƯỞNG	TƯ VẤN GIÁM SÁT
Quách Văng Tuy	Nguyễn Văn Sự	Tống Hải Hà

CÔNG TY TNHH CÔNG NGHIỆP JIAZHENG (VIỆT NAM)

DỰ ÁN: NHÀ MÁY SẢN XUẤT CÔNG NGHIỆP JIAZHENG

BỂ XỬ LÝ NƯỚC THẢI SẢN XUẤT

ĐỊA ĐIỂM: LÔ CN-SC-2 KCN YÊN BÌNH, PHƯỜNG VẠN XUÂN, TỈNH THÁI NGUYÊN

C.TY TNHH PHÁT TRIỂN CÔNG NGHIỆP THÁI HÒA - CHI NHÁNH THÁI NGUYÊN

THÁI HOÀ

THIẾT KẾ: TRẦN QUANG HIẾU

KIỂM TRA: NGUYỄN VĂN SỰ

PHÊ DUYỆT: QUÁCH CÔNG TUY

BẢN VẼ: SƠ ĐỒ NGUYÊN LÝ HỆ THỐNG XỬ LÝ NƯỚC THẢI SẢN XUẤT

NGÀY HOÀN THÀNH: 22-01-2026

TỶ LỆ: 1:100

KÝ HIỆU BẢN VẼ: JZ-NT-01/4